液壓緩衝缸 DYHR



特性

特性一覽 連結 dyhr

- 用於整個行程恒定、緩慢剎車速度的液壓緩衝缸
- 可靈敏設置剎車速度
- 所安裝的壓縮彈簧將活塞桿返回至初始位置
- 適用於最高可達 0.1 m/s 範圍內的慢速進給速度

圖表 連結 dyhr

也可在線上獲取本文件所示的圖表，可使用這些圖表顯示精確值。

幾何特性

[Y5]	內六角，用於調節緩衝

油煞車缸可用內六角扳手調節

型號代碼

001	系列	
DYHR	液壓緩衝缸	

002	規格	
16	16 mm	
20	20 mm	
25	25 mm	
32	32 mm	

003	行程 [mm]	
20	20	
25	25	
40	40	
50	50	
60	60	

004	幾何特性	
Y5	內六角，用於調節緩衝	

資料表

常規技術參數						
尺寸	16		20		25	32
行程	20 mm	40 mm	25 mm	50 mm	40 mm	60 mm
工作模式	推, 單動式					
緩衝	可調					
安裝方式	透過鎖緊螺帽					
最大衝擊速度	0.3 m/s					
安裝位置	可選					
進給速度	0.2 ... 100 mm/s					
環境溫度	0 ... 80°C					
耐腐蝕等級 CRC[1]	1 - 低耐腐蝕能力					

1) 更多資訊請瀏覽 www.festo.com/x/topic/kbk

復位時間						
尺寸	16		20		25	32
行程	20 mm	40 mm	25 mm	50 mm	40 mm	60 mm
室溫下的重置時間[2]	0.4 s	0.8 s	0.5 s	1 s	0.8 s	1.2 s

2) 在低溫（0 °C）條件下，復位時間可能會增加。規格 12 和 16 的復位時間最多可達 5 秒，規格 25 和 32 的復位時間最多可達 12 秒。

作用力				
尺寸	16	20	25	32
最小進給力[1]	160 N	250 N	400 N	640 N
最大進給力[2]	1,600 N	2,500 N	4,000 N	6,400 N
重設力[3]	5.4 N	9 N	12.5 N	18 N

1) 恆定且可重複的制動速度所需的最小力。
2) 對應於終端位置的最大力。
3) 具有伸出活塞桿。

能源						
尺寸	16		20		25	32
行程	20 mm	40 mm	25 mm	50 mm	40 mm	60 mm
每個行程的最大能量消耗	32 J	64 J	62.5 J	125 J	160 J	384 J
每小時最大能耗	65,000 J	100,000 J	90,000 J	140,000 J	150,000 J	220,000 J
最大殘餘能量	0.16 J		0.32 J		0.8 J	2 J

重量						
尺寸	16		20		25	32
行程	20	40	25	50	40	60
產品重量	190 g	255 g	360 g	440 g	720 g	1,380 g

材料				
尺寸	16	20	25	32
活塞桿材質	硬化, 高合金鋼			
外殼材質	鋼, 鍍鋅			
密封件材質	NBR			
材料說明	RoHS 合規			
油漆濕潤缺陷物質（PWIS）符合性	VDMA24364-B2-L			

資料表

制動速度 v，取決於驅動力 F 和節流閥設定 – DYHR-16

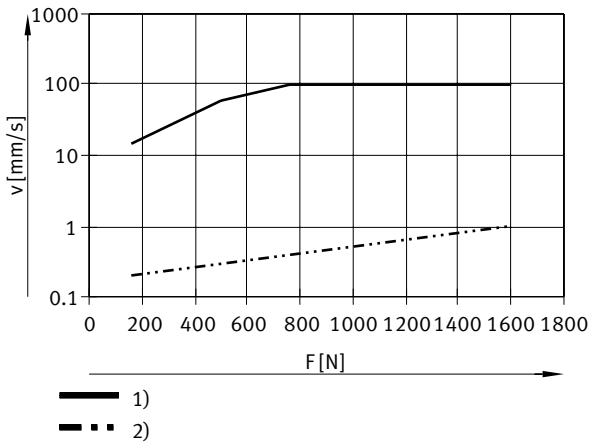

1) = 節流閥打開
2) = 節流閥關閉

制動速度 v，取決於驅動力 F 和節流閥設定 – DYHR-20

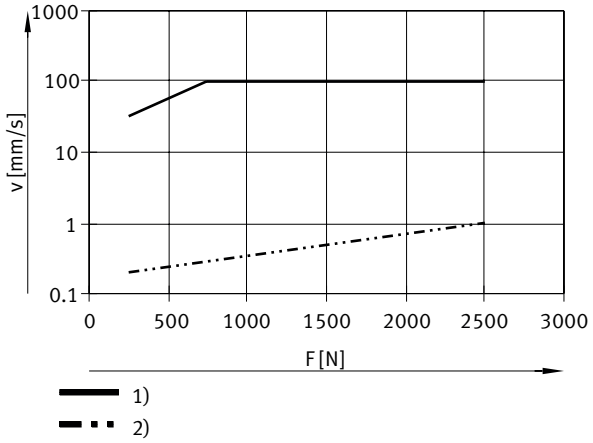

1) = 節流閥打開
2) = 節流閥關閉

制動速度 v，取決於驅動力 F 和節流閥設定 – DYHR-25

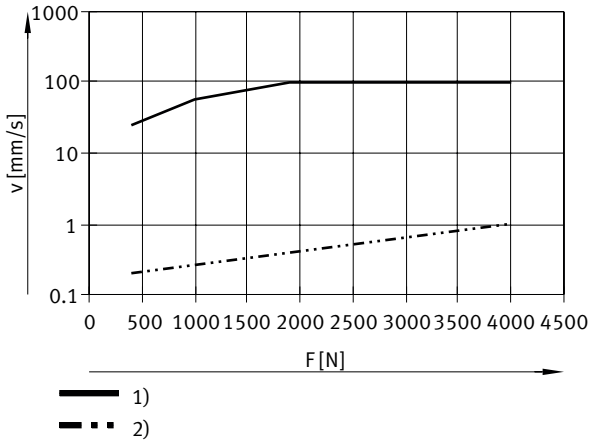

1) = 節流閥打開
2) = 節流閥關閉

資料表

制動速度 v，取決於驅動力 F 和節流閥設定 – DYHR-32

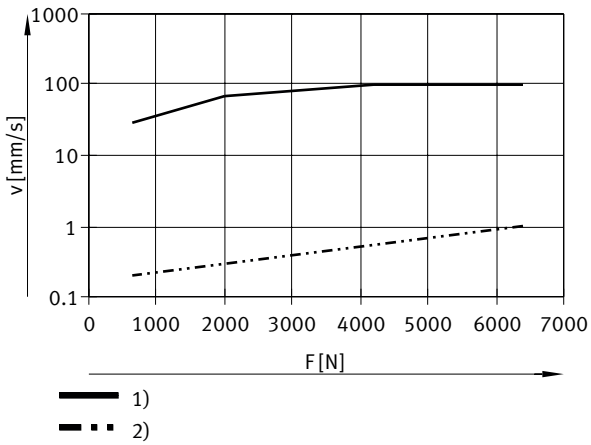

1) = 節流閥打開
2) = 節流閥關閉

尺寸

尺寸 – DYHR

CAD 相關資料下載 www.festo.com

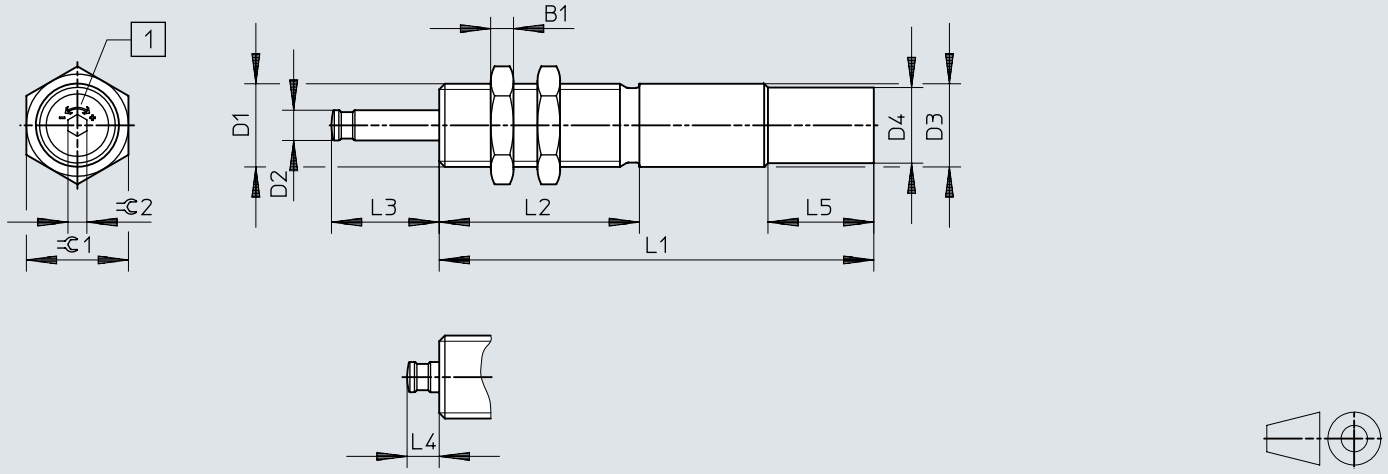

	L1[1)]	B1	D1	D2 ø	D3 ø +0,15/–0,1	D4 ø +0,15	L1	L2 ±0,1	L3	L4	L5 ±0,2	⊂1	⊂2
DYHR-16-20-Y5	20	6	M20x1,25	8	20	–	115±0,1	53	28,5+0,4/–0,3	8,5+0,45/–0,4	–	24	5
DYHR-16-40-Y5	40						150±0,1		48,5+0,4/–0,3				
DYHR-20-25-Y5	25	8	M24x1,25	10	24	–	138±0,1	60	35,6+0,4/–0,3	10,6+0,45/–0,4	–	30	5
DYHR-20-50-Y5	50						181±0,1		60,6+0,4/–0,3				
DYHR-25-40-Y5	40	10	M30x1,5	12	30	28,8	178±0,1	80	52,8+0,4/–0,3	12,8+0,45/–0,4	28	36	6
DYHR-32-60-Y5	60	12	M37x1,5	15	37	34,8	230±0,15	108	76+0,5/–0,4	16+0,5/–0,4	28	46	6

尺寸

尺寸 – 安裝法蘭 YSRF

CAD 相關資料下載 www.festo.com

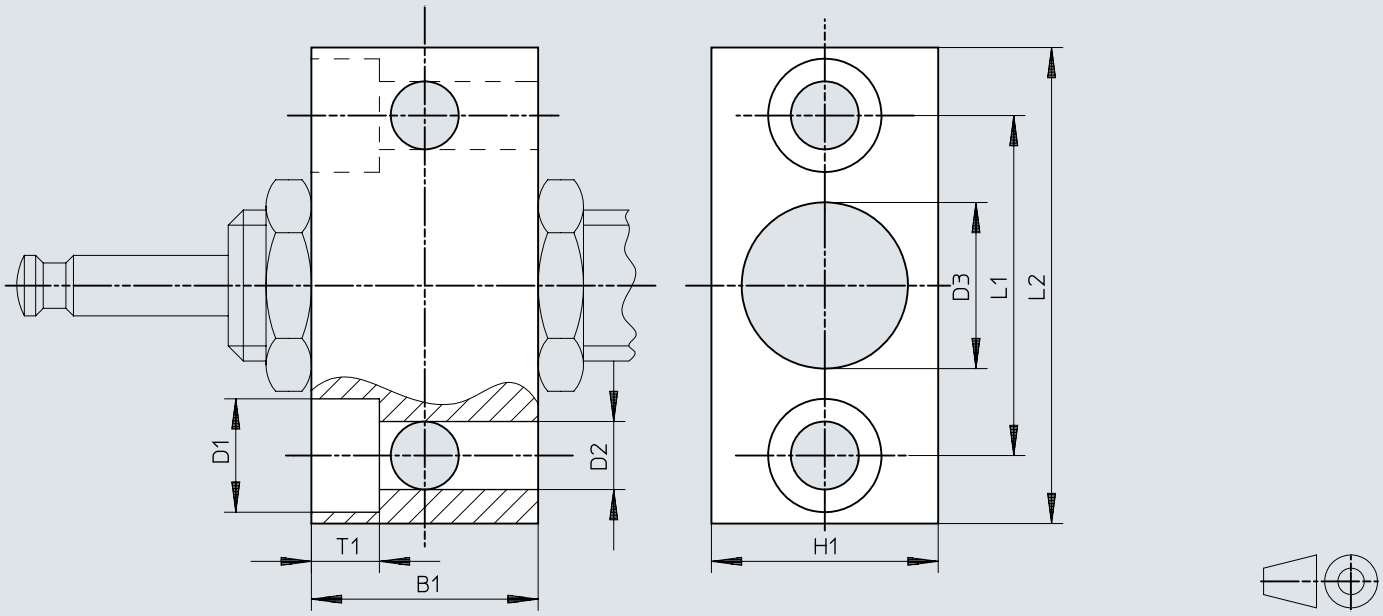

	B1	B2	D1	D2	D3	H1	L1	L2
YSRF-16	30	9	15	9	20,2	30	45	63
YSRF-20	36	11	18	11	24,2	36	56	78
YSRF-25	45	13	20	13,5	30,2	45	63	86
YSRF-32	55	15	24	15,5	37,2	55	80	108

尺寸

尺寸 – 緩衝墊 YSRP

CAD 相關資料下載 www.festo.com

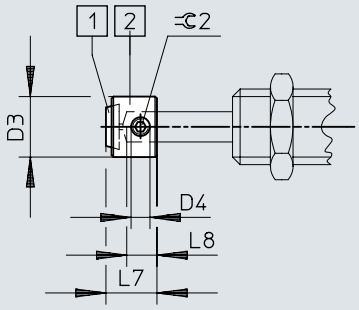

	D3	D4	L7	L8	⊂ 2
YSRP-16	16	M5	13,5	8	2,5
YSRP-20	20	M6	17	10	3
YSRP-25	25	M8	20,5	12	4
YSRP-32	32	M8	26	15	4

訂貨資料

訂貨資料



尺寸	行程	緩衝	訂貨編號	型號
16	20 mm	可調	**1155690**	**DYHR-16-20-Y5**
	40 mm		**1155691**	**DYHR-16-40-Y5**
20	25 mm		**1155692**	**DYHR-20-25-Y5**
	50 mm		**1155693**	**DYHR-20-50-Y5**
25	40 mm		**1155694**	**DYHR-25-40-Y5**
32	60 mm		**1155696**	**DYHR-32-60-Y5**

外圍元件

外圍元件一覽 DYHR

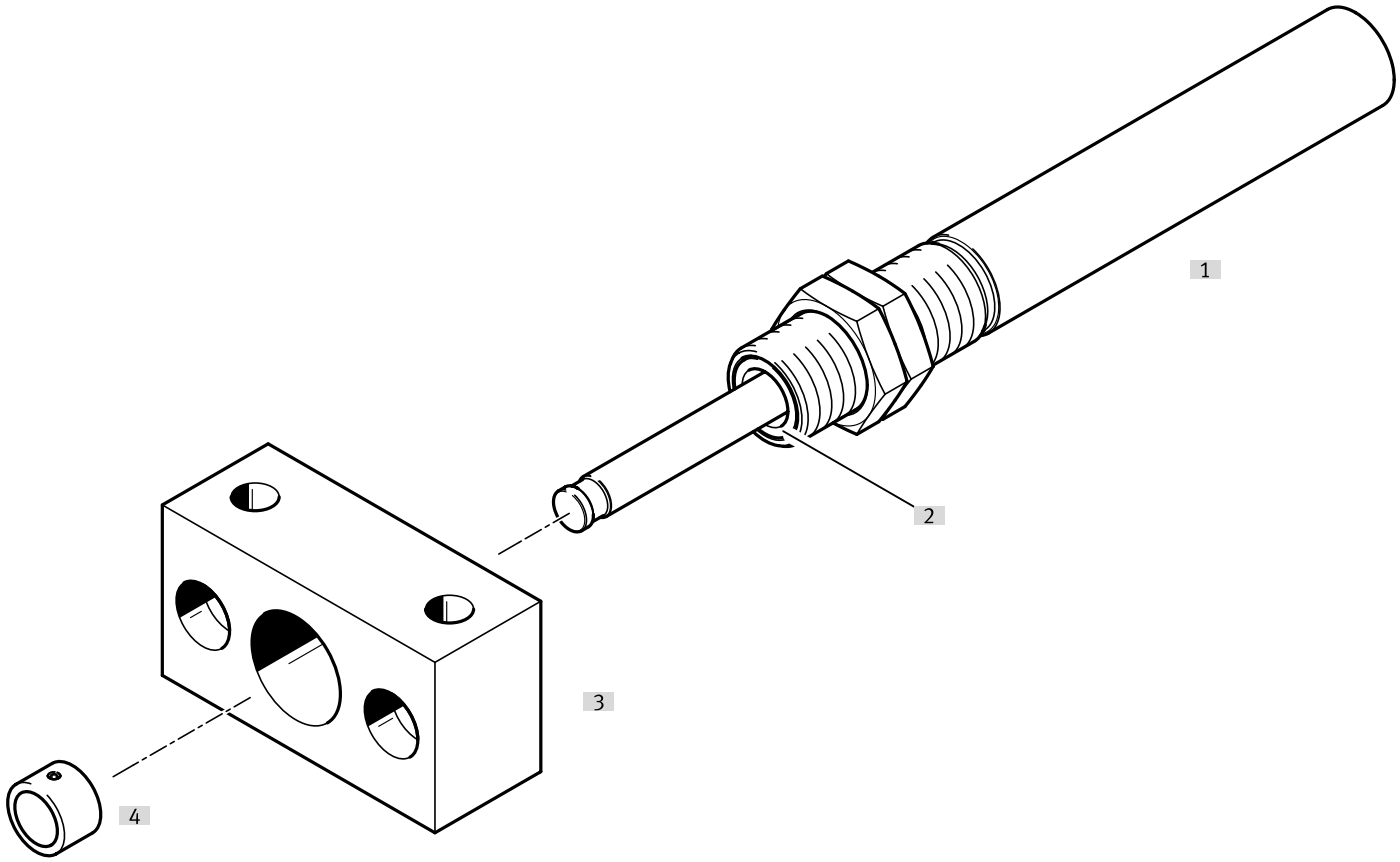

附件			→ 頁面/Internet
	型號/訂貨代碼	簡介	
[1]	液壓緩衝器 DYHR	具有復位彈簧的液壓緩衝器，適用於慢速運作	dyhr
[2]	12 號以上的刮片	刮片（防止灰塵進入）可顯著延長使用壽命	dyhr
[3]	安裝法蘭 YSRF	液壓緩衝器安裝選項	12
[4]	緩衝區 YSRP	為了保護活塞桿	12

附件

安裝法蘭 YSRF

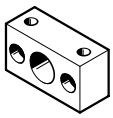

尺寸	外殼材質	產品重量	訂貨編號	型號
16	鋼, 鍍鋅	300 g	**11683**	**YSRF-16**
20		535 g	**11684**	**YSRF-20**
25		895 g	**11685**	**YSRF-25**
32		1,730 g	**11686**	**YSRF-32**

緩衝墊 YSRP



尺寸	外殼材質	產品重量	訂貨編號	型號
16	鋼, 鍍鋅	15 g	**11134**	**YSRP-16**
20		27 g	**11135**	**YSRP-20**
25		52 g	**11136**	**YSRP-25**
32		110 g	**11137**	**YSRP-32**

使用距離感測器 SOIA 監測

用於監控應用狀態以及緩衝元件的狀態。 實現預測性維護，提高可靠性和準確性。

可以監測以下參數：

- 衝擊速度
- 末端位置
- 功率消耗
- 剩餘能量
- 緩衝餘量

SOIA 電感式距離感測器

連結 soia

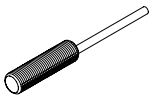

安裝方式	位移測量範圍	開關輸出	電氣介面	訂貨編號	型號
齊平	0 ... 2 mm	PNP/NPN，可切換, 推拉式	開放端	**8161194**	**SOIA-M8PB-PNLK-LE**
	0 ... 4 mm			**8161198**	**SOIA-M12PB-PNLK-LE**
非齊平				**8161196**	**SOIA-M8PNB-PNLK-LE**
	0 ... 7 mm			**8161200**	**SOIA-M12PNB-PNLK-LE**