Bộ đệm thủy lực DYHR



Đặc trưng

Tổng quan liên kết dyhr

- Bộ đệm thủy lực cho tốc độ phanh chậm, không đổi trong suốt hành trình
- Tốc độ phanh có thể tinh chỉnh
- Lò xo nén tích hợp đưa thanh piston về vị trí đầu ra
- Thích hợp cho tốc độ nạp liệu chậm lên đến 0,1 m/s

Biểu đồ liên kết dyhr

Các sơ đồ hiển thị trong tài liệu này cũng có sẵn trực tuyến. Ở đó nó có thể hiển thị các giá trị chính xác.

Đặc điểm hình học

[Y5]	Khóa lục giác để điều chỉnh giảm chấn

Có thể điều chỉnh xy lanh phanh dầu thông qua ổ cắm lục giác ngoài

Mã mẫu

001	Dòng	
DYHR	Bộ đệm thủy lực	

002	Kích thước	
16	16 mm	
20	20 mm	
25	25 mm	
32	32 mm	

003	Hành trình [mm]	
20	20	
25	25	
40	40	
50	50	
60	60	

004	Đặc điểm hình học	
Y5	Khóa lục giác để điều chỉnh giảm chấn	

Bảng dữ liệu

Dữ liệu kỹ thuật chung						
Kích thước	16		20		25	32
Hành trình	20 mm	40 mm	25 mm	50 mm	40 mm	60 mm
Nguyên tắc vận hành	nhấn, tác động đơn lẻ					
Đệm	có thể điều chỉnh					
Kiểu gắn	với đai ốc khóa					
Tốc độ tác động tối đa	0,3 m/s					
Vị trí lắp đặt	bất kì					
Tốc độ nạp liệu	0,2 ... 100 mm/s					
Nhiệt độ môi trường xung quanh	0 ... 80°C					
Lớp chống ăn mòn KBK[1)]	1 - ứng suất ăn mòn thấp					

1) Thông tin thêm www.festo.com/x/topic/kbk

Thiết lập lại thời gian						
Kích thước	16		20		25	32
Hành trình	20 mm	40 mm	25 mm	50 mm	40 mm	60 mm
Thời gian phục hồi ở nhiệt độ phòng[2)]	0,4 s	0,8 s	0,5 s	1 s	0,8 s	1,2 s

2) Thời gian thiết lập lại tăng lên phải được tính toán ở nhiệt độ thấp (0 °C). Lên đến 5 giây đối với kích thước 12 và 16 và tối đa 12 giây đối với kích thước 25 và 32.

Các lực				
Kích thước	16	20	25	32
Lực nạp tối thiểu[1)]	160 N	250 N	400 N	640 N
Lực nạp tối đa[2)]	1.600 N	2.500 N	4.000 N	6.400 N
Lực dội lại[3)]	5,4 N	9 N	12,5 N	18 N

1) Lực tối thiểu cần thiết cho tốc độ phanh không đổi và lặp lại
2) Tương ứng với lực lớn nhất ở vị trí cuối
3) Với cần piston được mở rộng

Năng lượng						
Kích thước	16		20		25	32
Hành trình	20 mm	40 mm	25 mm	50 mm	40 mm	60 mm
Mức tiêu thụ năng lượng tối đa cho mỗi hành trình	32 J	64 J	62,5 J	125 J	160 J	384 J
Mức tiêu thụ năng lượng tối đa cho mỗi giờ	65.000 J	100.000 J	90.000 J	140.000 J	150.000 J	220.000 J
Năng lượng dư tối đa	0,16 J		0,32 J		0,8 J	2 J

Trọng lượng						
Kích thước	16		20		25	32
Hành trình	20	40	25	50	40	60
trọng lượng sản phẩm	190 g	255 g	360 g	440 g	720 g	1.380 g

Vật liệu				
Kích thước	16	20	25	32
Vật liệu thanh piston	cứng, Thép hợp kim cao			
Vật liệu vỏ	Thép, mạ kẽm			
Vật liệu của phớt	NBR			
Ghi chú vật liệu	Tuân thủ RoHS			
Tuân thủ LABS	VDMA24364-B2-L			

Bảng dữ liệu

Tốc độ phanh v tùy thuộc vào lực truyền động F và cài đặt tiết lưu - DYHR-16

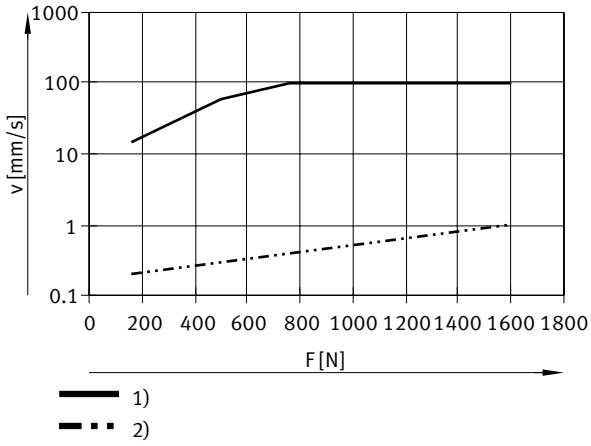

1) = tiết lưu mở
2) = tiếu lưu đóng

Tốc độ phanh v tùy thuộc vào lực truyền động F và cài đặt tiết lưu - DYHR-20

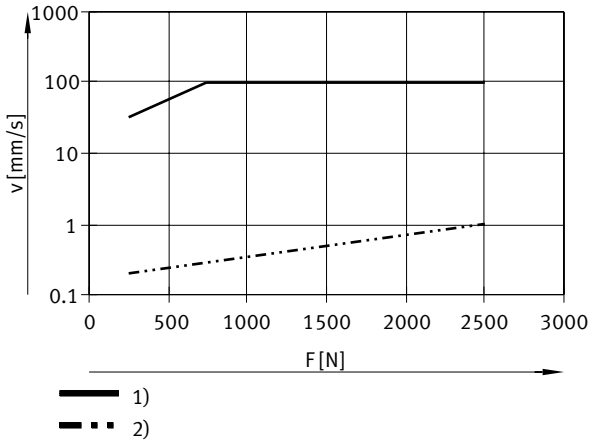

1) = tiết lưu mở
2) = tiết lưu đóng

Tốc độ phanh v tùy thuộc vào lực truyền động F và cài đặt tiết lưu - DYHR-25

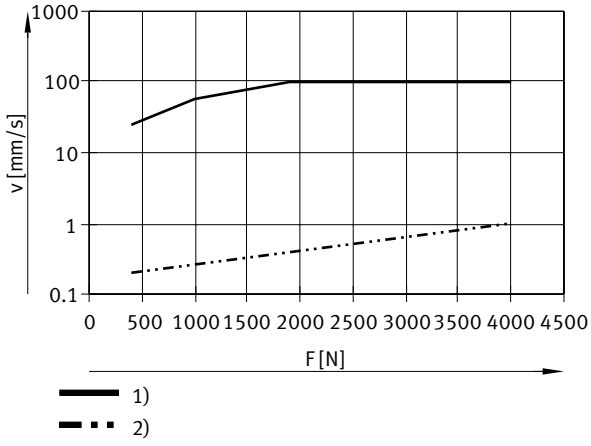

1) = tiết lưu mở
2) = tiết lưu đóng

Bảng dữ liệu

Tốc độ phanh v tùy thuộc vào lực truyền động F và cài đặt tiết lưu - DYHR-32

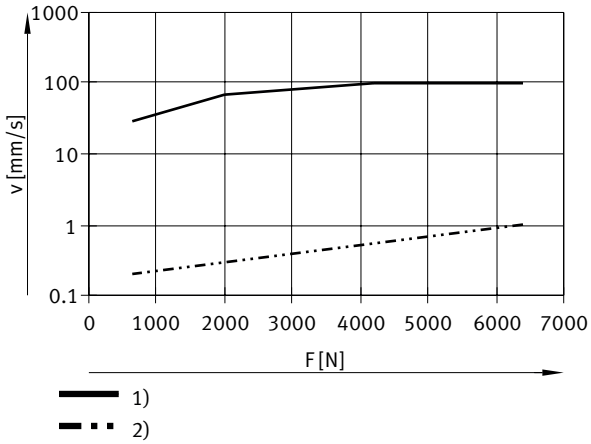

1) = tiết lưu mở
2) = tiết lưu đóng

Kích thước

Kích thước – DYHR Tải xuống dữ liệu CAD www.festo.com

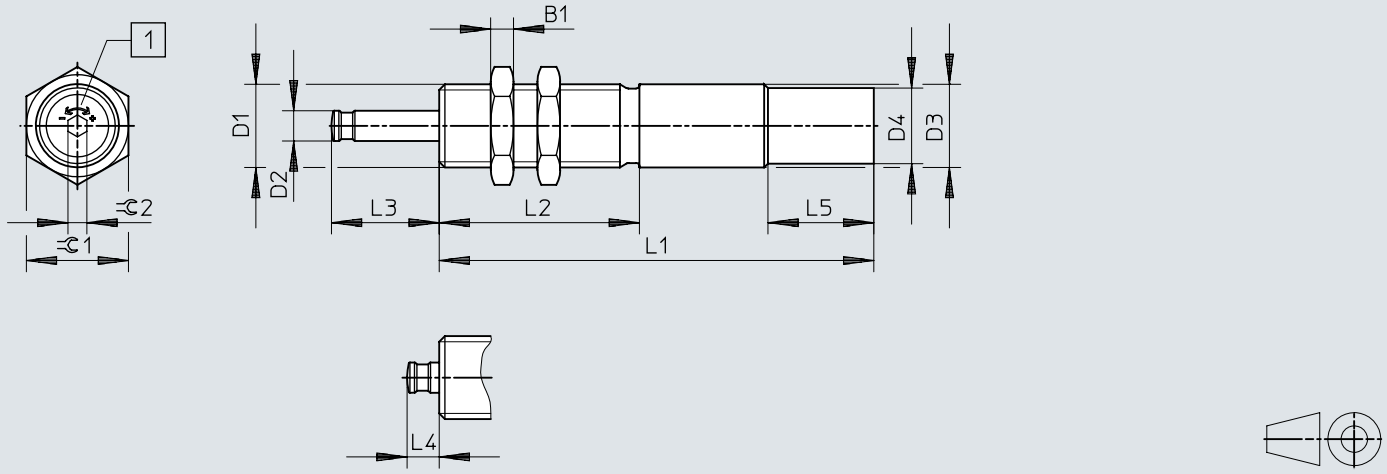

[1] Quy định tốc độ

	L1[1)]	B1	D1	D2 ø	D3 ø +0,15/–0,1	D4 ø +0,15	L1	L2 ±0,1	L3	L4	L5 ±0,2	⫧1	⫧2
DYHR-16-20-Y5	20	6	M20x1,25	8	20	–	115±0,1	53	28,5+0,4/–0,3	8,5+0,45/–0,4	–	24	5
DYHR-16-40-Y5	40						150±0,1		48,5+0,4/–0,3				
DYHR-20-25-Y5	25	8	M24x1,25	10	24	–	138±0,1	60	35,6+0,4/–0,3	10,6+0,45/–0,4	–	30	5
DYHR-20-50-Y5	50						181±0,1		60,6+0,4/–0,3				
DYHR-25-40-Y5	40	10	M30x1,5	12	30	28,8	178±0,1	80	52,8+0,4/–0,3	12,8+0,45/–0,4	28	36	6
DYHR-32-60-Y5	60	12	M37x1,5	15	37	34,8	230±0,15	108	76+0,5/–0,4	16+0,5/–0,4	28	46	6

1) Hành trình

Kích thước

Kích thước – Đồ gá mặt bích YSRF Tải xuống dữ liệu CAD www.festo.com

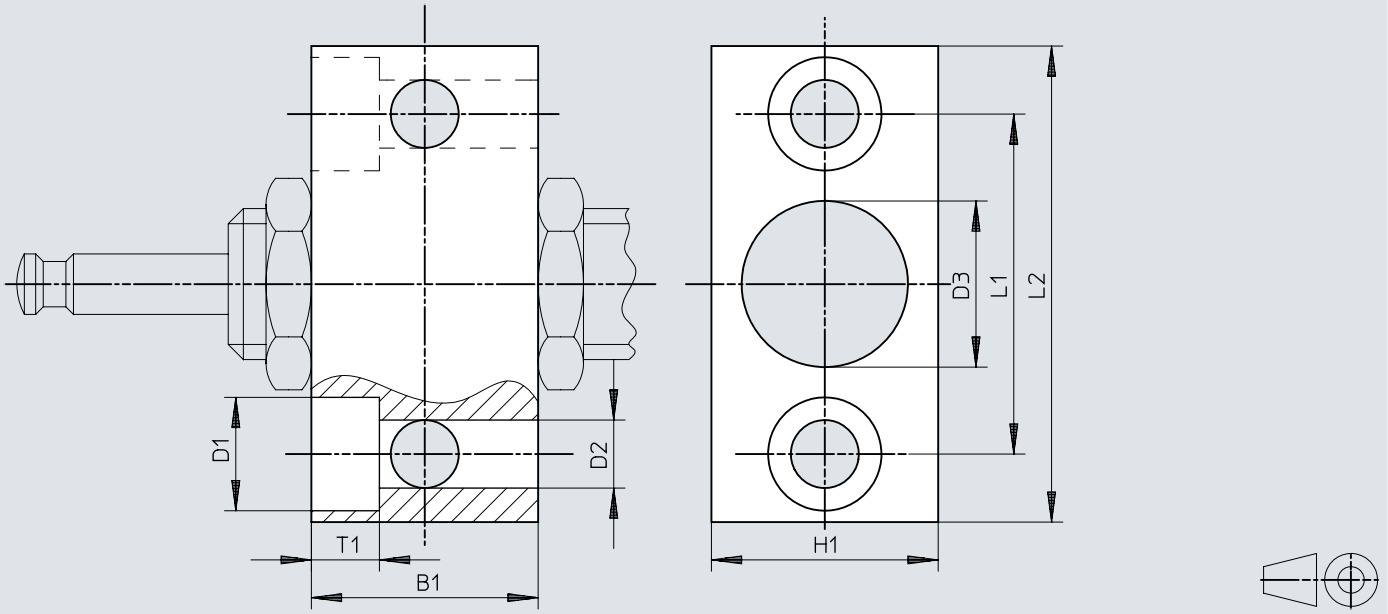

	B1	B2	D1	D2	D3	H1	L1	L2
YSRF-16	30	9	15	9	20,2	30	45	63
YSRF-20	36	11	18	11	24,2	36	56	78
YSRF-25	45	13	20	13,5	30,2	45	63	86
YSRF-32	55	15	24	15,5	37,2	55	80	108

Kích thước

Kích thước – Bộ đệm YSRP Tải xuống dữ liệu CAD www.festo.com

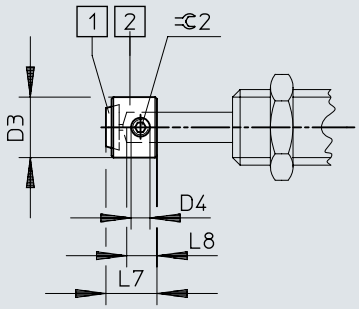

[1] Tấm polyurethane
[2] Bộ đệm

	D3	D4	L7	L8	⫧ 2
YSRP-16	16	M5	13,5	8	2,5
YSRP-20	20	M6	17	10	3
YSRP-25	25	M8	20,5	12	4
YSRP-32	32	M8	26	15	4

Thông tin đặt hàng

Thông tin đặt hàng



Kích thước	Hành trình	Đệm	Số bộ phận	Loại
16	20 mm	có thể điều chỉnh	**1155690**	**DYHR-16-20-Y5**
	40 mm		**1155691**	**DYHR-16-40-Y5**
20	25 mm		**1155692**	**DYHR-20-25-Y5**
	50 mm		**1155693**	**DYHR-20-50-Y5**
25	40 mm		**1155694**	**DYHR-25-40-Y5**
32	60 mm		**1155696**	**DYHR-32-60-Y5**

Tổng quan về thiết bị ngoại vi

Tổng quan về thiết bị ngoại vi DYHR

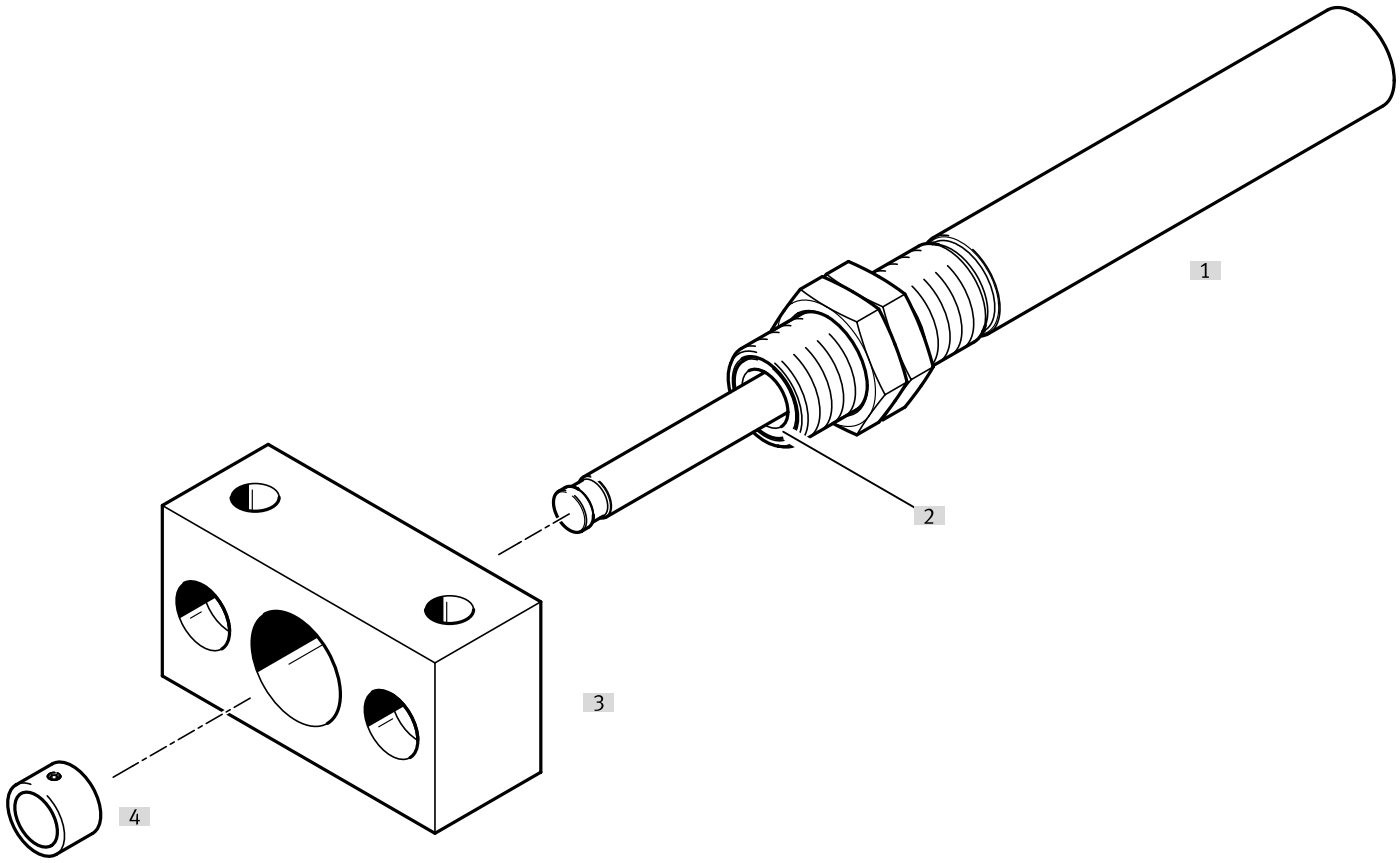

Phụ kiện			→ Trang/Internet
	Loại/mã đơn hàng	Miêu tả	
[1]	Xy lanh phanh dầu DYHR	Xy lanh phanh dầu có lò xo hồi vị cho tốc độ cấp liệu chậm	dyhr
[2]	Cần gạt/Cần piston được tôi cứng	Cần gạt và cần piston được tôi cứng giúp tăng tuổi thọ đáng kể. - Cần gạt: Ngăn bụi bẩn xâm nhập - Cần piston được tôi cứng: Cung cấp bảo vệ chống trầy xước	dyhr
[3]	Đồ gá mặt bích YSRF	Tùy chọn lắp cho xy lanh phanh dầu	12
[4]	Bộ đệm YSRP	Để bảo vệ cần piston	12

Phụ kiện

Đồ gá mặt bích YSRF

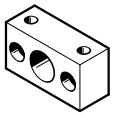

Kích thước	Vật liệu vỏ	trọng lượng sản phẩm	Số bộ phận	Loại
16	Thép, mạ kẽm	300 g	**11683**	**YSRF-16**
20		535 g	**11684**	**YSRF-20**
25		895 g	**11685**	**YSRF-25**
32		1.730 g	**11686**	**YSRF-32**

Bộ đệm YSRP



Kích thước	Vật liệu vỏ	trọng lượng sản phẩm	Số bộ phận	Loại
16	Thép, mạ kẽm	15 g	**11134**	**YSRP-16**
20		27 g	**11135**	**YSRP-20**
25		52 g	**11136**	**YSRP-25**
32		110 g	**11137**	**YSRP-32**

giám sát bằng cảm biến khoảng cách SOIA

Dùng để giám sát ứng dụng và tình trạng của các phần tử giảm chấn. Cho phép thực hiện bảo trì dự đoán và nâng cao độ tin cậy cũng như độ chính xác.

Có thể giám sát các thông số sau:
- Tốc độ va chạm
- Vị trí cuối
- Năng lượng hấp thụ
- Năng lượng dư
- Dự trữ giảm chấn

Cảm biến khoảng cách SOIA, cảm ứng liên kết soia

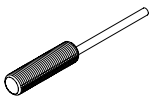

Loại cài đặt	Dải đo quãng đường	Đầu ra chuyển mạch	Cổng nối điện	Số bộ phận	Loại
khít	0 ... 2 mm	PNP/NPN có thể chuyển đổi, Đẩy-kéo	Đầu mở	**8161194**	**SOIA-M8PB-PNLK-LE**
	0 ... 4 mm			**8161198**	**SOIA-M12PB-PNLK-LE**
không khít				**8161196**	**SOIA-M8PNB-PNLK-LE**
	0 ... 7 mm			**8161200**	**SOIA-M12PNB-PNLK-LE**