Műanyag tömlő PAN-MF



Jellemzők

Áttekintés

Ideális a mobil pneumatikában való használatra: megfelel a DIN 73378 szabványnak
- Poliamid
- Nagy termikus és mechanikai terhelhetőség
- Megfelel a DIN 73378 „Poliamid csövek gépjárművekhez” szabvány követelményeinek
- Üzemi közeg: sűrített levegő, ásványolaj

Kiegészítő dokumentumok

Hivatkozás pan-mf



A TUBING-ADD kiegészítő dokumentum további információkat tartalmaz az alkalmazási adatokról, például a cső-csatlakozó kombinációkról, a szerelési útmutatásokról és a mérési eljárásokról.

Rendelési adatok - telepítőkészlet

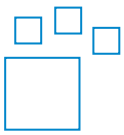

Konfigurálható termék
Ez a termék és az összes termékopció megrendelhető a konfigurátor segítségével.

Mérnöki eszközök

Hivatkozás engineering tools



Időt takaríthat meg a mérnöki eszközökkel: Intelligens tervezés az optimális megoldásért. Célunk az Ön termelékenységének növelése. Mérnöki eszközeink fontos szerepet játszanak e cél elérésében. A teljes értékláncban segítenek Önnek a rendszer helyes kialakításában, a rejtett termelékenységi tartalékok kihasználásában vagy a termelékenység növelésében. Az első kapcsolatfelvételtől a gépe korszerűsítéséig - számos olyan eszközzel találkozhat, amelyek a projekt minden szakaszában hasznosak lehetnek az Ön számára.

- Áramlási számítás: Határozza meg a névleges áramlási sebességet olyan paraméterek megadásával, mint a bemeneti nyomás, a kimeneti nyomás, a tömlő hossza és a belső átmérő (www.festo.com/x/flowrate-calculation).
- Közegállóság: Értékelje a Festo különböző anyagfajtáinak és csőinek ellenállóképességét különböző vegyi anyagokkal és közegekkel szemben (www.festo.com/x/media-resistance).

Diagramok

Hivatkozás pan-mf



Az ebben a dokumentumban szereplő diagramok online is elérhetők. A hálózaton pontos értékek jeleníthetők meg.

Alternatív anyagtulajdonság

[MF]	Tehergépjármű-engedély (DIN73378)

Kiterjesztett hőmérséklet-tartományt és nagy nyomástartományt igénylő alkalmazásokhoz.

Cső/tömlő külső átmérő x falvastagság

A külső átmérőre kalibrált tömlők esetében a tömlő külső átmérője és a falvastagság képezik a tömlő méreteit.

Jellemzők

Csomagolási egység [m]

- Standard: 50 m
- Bizonyos esetekben hosszabb tekercses kiszerelésben is elérhető.

Típuskód

001	Sorozat	
PAN	Külső kalibrálású cső	

002	Alternatív anyagtulajdonság	
MF	Tehergépjármű-engedély (DIN73378)	

003	Cső/tömlő külső átmérő x falvastagság	
4x0,75	4x0,75 mm	
6x1	6x1 mm	
8x1	8x1 mm	
10x1,25	10x1,25 mm	
12x1,5	12x1,5 mm	
14x2	14 x 2 mm	
16x2	16x2 mm	

004	Szín	
SW	fekete	

005	Csomagolási egység [m]	
	Alapkivitel	
500	500 m	

Adatlap

Üzemeltetési és környezeti feltételek

Külső Ø	4 mm	6 mm	8 mm	10 mm	12 mm	14 mm	16 mm
Belső Ø	2,5 mm	4 mm	6 mm	7,5 mm	9 mm	10 mm	12 mm
Pneumatikus csatlakozó	4 mm külső Ø-jű push-in csatlakozó-hoz	6 mm külső Ø-jű push-in csatlakozó-hoz	8 mm külső Ø-jű push-in csatlakozó-hoz	10 mm külső Ø-jű push-in csatlakozó-hoz	12 mm külső Ø-jű push-in csatlakozó-hoz	14 mm külső Ø-jű push-in csatlakozó-hoz	16 mm külső Ø-jű push-in csatlakozó-hoz
áramlás szempontjából releváns hajlítási sugár	15 mm	35 mm	50 mm	65 mm	70 mm	75 mm	130 mm
Min. hajlítási sugár	10 mm	15 mm	35 mm	45 mm	50 mm		75 mm
Hőmérsékletfüggő üzemi nyomás	-0,095 ... 3,1 MPa	-0,095 ... 2,7 MPa	-0,095 ... 1,9 MPa			-0,095 ... 2,2 MPa	-0,095 ... 1,9 MPa
Hőmérsékletfüggő üzemi nyomás	-0,95 ... 31 bar	-0,95 ... 27 bar	-0,95 ... 19 bar			-0,95 ... 22 bar	-0,95 ... 19 bar
Hőmérsékletfüggő üzemi nyomás	-13,775 ... 449,5 psi	-13,775 ... 391,5 psi	-13,775 ... 275,5 psi			-13,775 ... 319 psi	-13,775 ... 275,5 psi
Megfelel a szabványnak	DIN 73378-PA12-PHL						
Üzemi közeg	Sűrített levegő ISO 8573-1:2010 [7:-:-] szerint, Ásványi olaj						
Környezeti hőmérséklet	-60 ... 100°C						
A tömlő tulajdonságai	energialáncokhoz alkalmas						

A p üzemi nyomás a t hőmérséklet függvényében

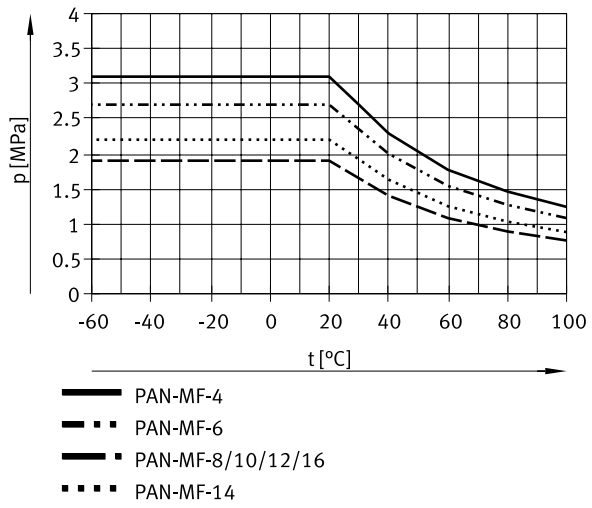

Alapanyagok

Shore-keménység	D 65 +/-3
Tömlő alapanyaga	PA12-P
Alapanyaggal kapcsolatos megjegyzések	RoHS-kompatibilis
LABS konformitás	VDMA24364-B2-L

Méretek

Méretek – Görgő

CAD-fájlok letöltése www.festo.com

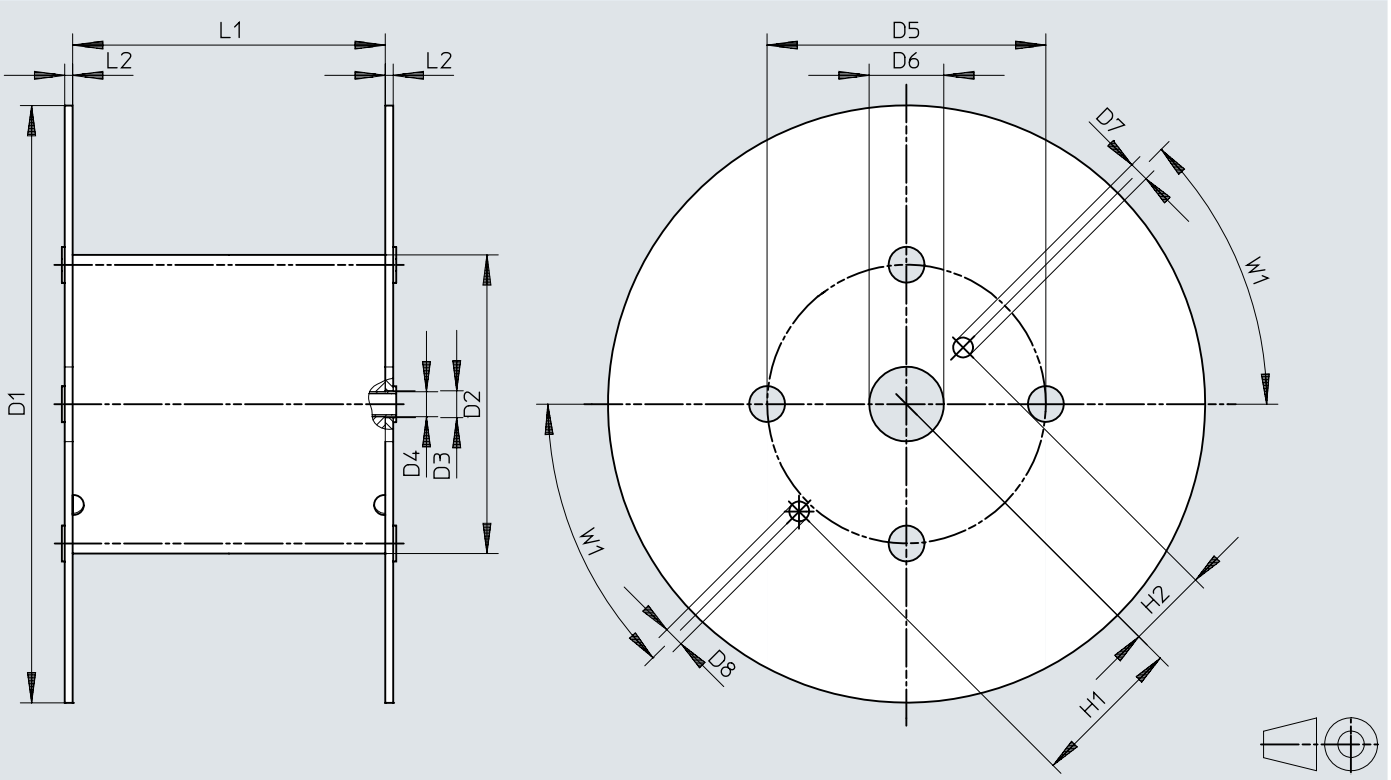

	D1 ø	D2 ø	D3 ø	D4 ø	D5 ø	D6 ø	D7 ø	D8 ø	H1	H2	L1	L2	W1
PAN-MF-4x0,75-...-500	545	246	21	20	216	75	20	20	152,5	80,5	128	8	45°
PAN-MF-6x1-...-500	600	310	21	20	280	75	20	20	152,5	80,5	114	8	45°

Rendelési adatok

Rendelési adatok



Külső Ø	Csomagolási egység [m]	A termék súlya hossz szerint	Szín	Cikksz.	Típus
4 mm	Alapkivitel	0,008 kg/m	fekete	**570357**	**PAN-MF-4X0,75-SW**
	500 m			**572091**	**PAN-MF-4X0,75-SW-500**
6 mm	Alapkivitel	0,016 kg/m		**570358**	**PAN-MF-6X1-SW**
	500 m			**572093**	**PAN-MF-6X1-SW-500**
8 mm	Alapkivitel	0,022 kg/m		**570359**	**PAN-MF-8X1-SW**
10 mm		0,035 kg/m		**570360**	**PAN-MF-10X1,25-SW**
12 mm		0,051 kg/m		**570361**	**PAN-MF-12X1,5-SW**
14 mm		0,077 kg/m		**570362**	**PAN-MF-14X2-SW**
16 mm		0,09 kg/m		**570363**	**PAN-MF-16X2-SW**

Rendelési adatok - moduláris termékrendszer

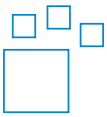

Rövid típusjelzés	Cikksz.	Típus
PAN, PAN-MF, PAN-R	**553610**	**PAN**