Các ống mềm nhựa PAN-MF



Đặc trưng

Tổng quan

Lý tưởng để sử dụng trong hệ thống khí nén di động: đáp ứng tiêu chuẩn DIN 73378

- Polyamide
- Khả năng tải cao về mặt nhiệt và cơ học
- Đáp ứng các yêu cầu của tiêu chuẩn DIN 73378 "Ống polyamide sử dụng cho động cơ"
- Môi chất vận hành Khí nén, dầu khoáng

Tài liệu bổ sung

liên kết pan-mf

Tài liệu bổ sung TUBING-ADD chứa thông tin bổ sung về cách sử dụng, chẳng hạn như các tổ hợp ống - đầu nối, hướng dẫn lắp ráp và quy trình đo lường.

Thông tin đặt hàng - hệ thống mô-đun

Sản phẩm có thể cấu hình
Sản phẩm này và tất cả các tùy chọn sản phẩm của nó có thể được đặt hàng thông qua trình cấu hình.

Dụng cụ kỹ thuật

liên kết engineering tools

Tiết kiệm thời gian với các công cụ kỹ thuật: Kỹ thuật thông minh cho giải pháp tối ưu. Mục tiêu của chúng tôi là tăng năng suất của bạn. Các công cụ kỹ thuật của chúng tôi góp phần quan trọng vào việc này. Toàn bộ chuỗi giá trị,giúp bạn thiết kế hệ thống của mình một cách chính xác, dự trữ năng suất bất ngờ hoặc đạt được năng suất cao hơn. Từ lần tiếp xúc đầu tiên cho đến hiện đại hóa máy móc, bạn sẽ tìm thấy nhiều công cụ hữu ích cho mình ở mọi giai đoạn của dự án.

- Tính toán lưu lượng: Xác định lưu lượng danh định bằng cách nhập các thông số như áp suất đầu vào, áp suất đầu ra, chiều dài ống và đường kính trong (www.festo.com/x/flowrate-calculation).
- Khả năng chống chịu với môi trường: Đánh giá khả năng chống chịu của các loại vật liệu và ống dẫn Festo khác nhau đối với các loại hóa chất và môi trường khác nhau (www.festo.com/x/media-resistance).

Biểu đồ

liên kết pan-mf

Các sơ đồ hiển thị trong tài liệu này cũng có sẵn trực tuyến. Ở đó nó có thể hiển thị các giá trị chính xác.

Thuộc tính vật liệu thay thế

[MF]	Đăng ký xe (DIN 73378)

Đối với các ứng dụng có dải nhiệt độ mở rộng kết hợp với dải áp suất cao.

Đường kính ống/ống mềm x độ dày tường

Với các ống mềm được hiệu chỉnh bên ngoài, đường kính ngoài của ống và độ dày thành ống được chỉ định làm kích thước ống.

Đặc trưng

Đơn vị đóng gói [m]

- Tiêu chuẩn: 50 m
- Một số có sẵn với chiều dài lớn hơn trên cuộn băng.

Mã mẫu

001	Dòng	
PAN	Ống được hiệu chỉnh bên ngoài	

002	Thuộc tính vật liệu thay thế	
MF	Đăng ký xe (DIN 73378)	

003	Đường kính ống/ống mềm x độ dày tường	
4x0,75	4x0,75 mm	
6x1	6x1 mm	
8x1	8x1 mm	
10x1,25	10x1,25 mm	
12x1,5	12x1,5 mm	
14x2	14x2 mm	
16x2	16x2 mm	

004	Màu sắc	
SW	Màu đen	

005	Đơn vị đóng gói [m]	
	Tiêu chuẩn	
500	500m	

Bảng dữ liệu

Các điều kiện vận hành và môi trường

Ø ngoài	4 mm	6 mm	8 mm	10 mm	12 mm	14 mm	16 mm
Ø trong	2,5 mm	4 mm	6 mm	7,5 mm	9 mm	10 mm	12 mm
Cổng nối khí nén	cho cổng nối cắm bên ngoài Ø 4 mm	cho cổng nối cắm bên ngoài Ø 6 mm	cho cổng nối cắm bên ngoài Ø 8 mm	cho cổng nối cắm bên ngoài Ø 10 mm	cho cổng nối cắm bên ngoài Ø 12 mm	cho cổng nối cắm bên ngoài Ø 14 mm	cho cổng nối cắm bên ngoài Ø 16 mm
bán kính uốn liên quan đến dòng chảy	15 mm	35 mm	50 mm	65 mm	70 mm	75 mm	130 mm
Bán kính uốn tối thiểu	10 mm	15 mm	35 mm	45 mm	50 mm		75 mm
Áp suất vận hành phụ thuộc vào nhiệt độ	-0,095 ... 3,1 MPA	-0,095 ... 2,7 MPA	-0,095 ... 1,9 MPA			-0,095 ... 2,2 MPA	-0,095 ... 1,9 MPA
Áp suất vận hành phụ thuộc vào nhiệt độ	-0,95 ... 31 bar	-0,95 ... 27 bar	-0,95 ... 19 bar			-0,95 ... 22 bar	-0,95 ... 19 bar
Áp suất vận hành phụ thuộc vào nhiệt độ	-13,775 ... 449,5 psi	-13,775 ... 391,5 psi	-13,775 ... 275,5 psi			-13,775 ... 319 psi	-13,775 ... 275,5 psi
Tuân theo tiêu chuẩn	DIN 73378-PA12-PHL						
Môi chất vận hành	Khí nén theo ISO 8573-1:2010 [7:-:-], Dầu khoáng						
Nhiệt độ môi trường xung quanh	-60 ... 100°C						
Đặc tính ống	thích hợp cho máng xích						

Áp suất vận hành p phụ thuộc vào nhiệt độ t

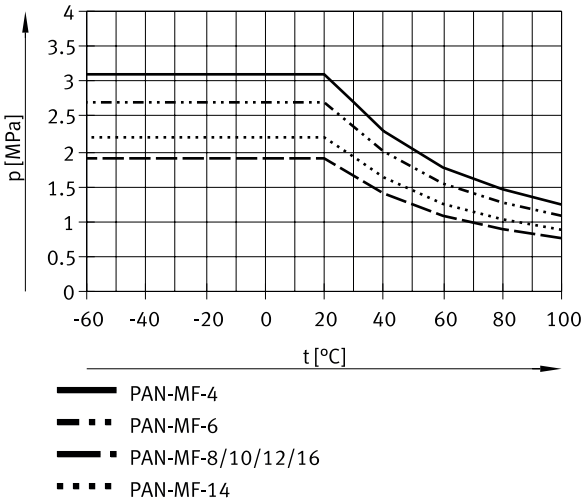

Vật liệu

Độ cứng Shore	D 65 +/-3
Vật liệu ống	PA12-P
Ghi chú vật liệu	Tuân thủ RoHS
Tuân thủ LABS	VDMA24364-B2-L

Kích thước

Kích thước – Cuộn băng

Tải xuống dữ liệu CAD www.festo.com

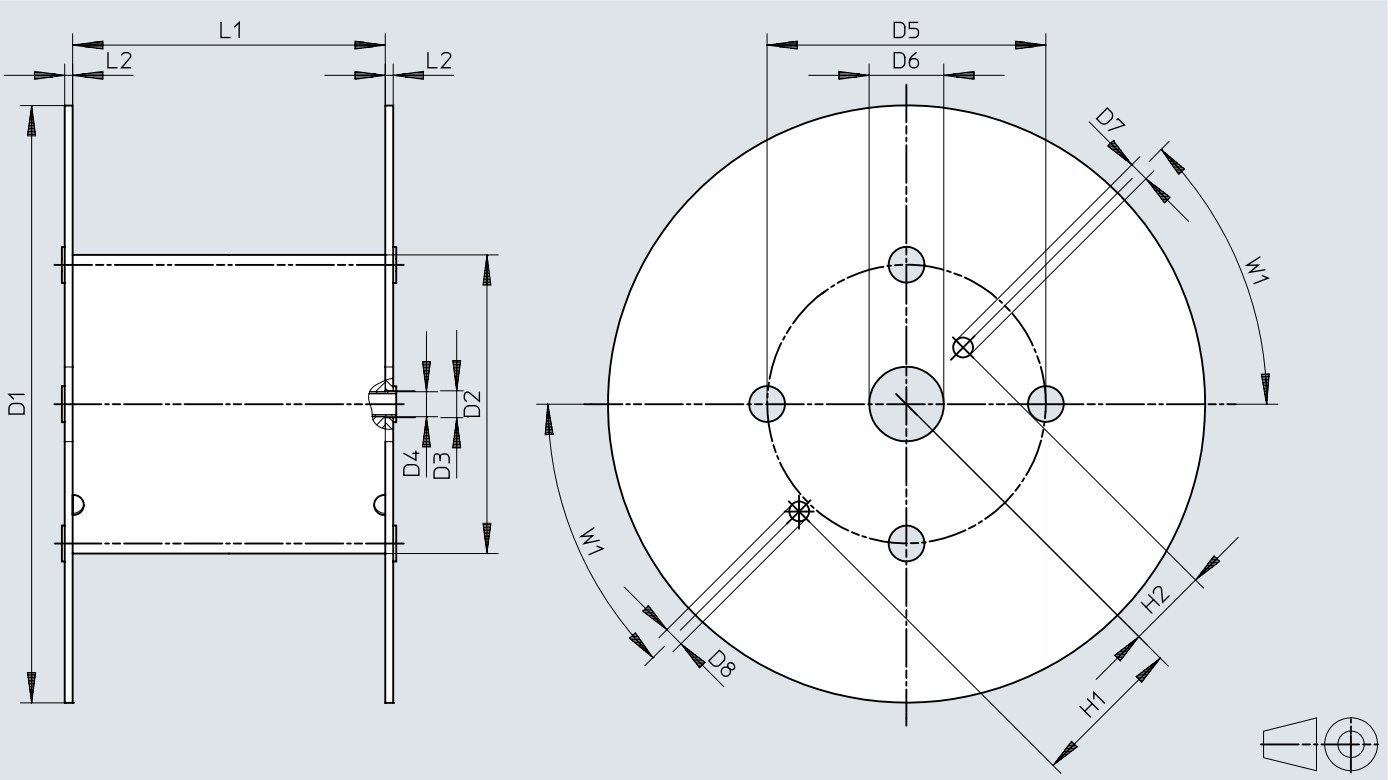

	D1 ø	D2 ø	D3 ø	D4 ø	D5 ø	D6 ø	D7 ø	D8 ø	H1	H2	L1	L2	W1
PAN-MF-4x0,75-...-500	545	246	21	20	216	75	20	20	152,5	80,5	128	8	45°
PAN-MF-6x1-...-500	600	310	21	20	280	75	20	20	152,5	80,5	114	8	45°

Thông tin đặt hàng

Thông tin đặt hàng



Ø ngoài	Đơn vị đóng gói [m]	Trọng lượng sản phẩm theo chiều dài	Màu sắc	Số bộ phận	Loại
4 mm	Tiêu chuẩn	0,008 kg/m	màu đen	**570357**	**PAN-MF-4X0,75-SW**
	500m			**572091**	**PAN-MF-4X0,75-SW-500**
6 mm	Tiêu chuẩn	0,016 kg/m		**570358**	**PAN-MF-6X1-SW**
	500m			**572093**	**PAN-MF-6X1-SW-500**
8 mm	Tiêu chuẩn	0,022 kg/m		**570359**	**PAN-MF-8X1-SW**
10 mm		0,035 kg/m		**570360**	**PAN-MF-10X1,25-SW**
12 mm		0,051 kg/m		**570361**	**PAN-MF-12X1,5-SW**
14 mm		0,077 kg/m		**570362**	**PAN-MF-14X2-SW**
16 mm		0,09 kg/m		**570363**	**PAN-MF-16X2-SW**

Thông tin đặt hàng - hệ thống sản phẩm mô-đun

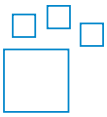

Viết tắt loại	Số bộ phận	Loại
PAN, PAN-MF, PAN-R	**553610**	**PAN**