Tubo plástico PAN



Características

Resumo

Atende a todos os requisitos, inclusive em aplicações com faixas ampliadas de pressão e temperatura.

- Poliamida
- Grande resistência a altas temperaturas e esforço mecânico
- Alta resistência contra micróbios
- Meios de operação: ar comprimido e vácuo

Documento adicional

Link pan



O documento complementar TUBING-ADD contém informações adicionais sobre aplicações, tais como combinações de mangueiras e conexões, instruções de montagem e métodos de medição.

Informações para pedido - Conjunto de montagem

Link pan

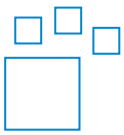

Produto configurável
Esse produto e todas as suas opções podem ser pedidos pelo configurador.

Ferramentas de engenharia

Link engineering tools



Economize tempo com ferramentas de engenharia: Engenharia inteligente para a solução ideal. Nossa missão é aumentar a sua produtividade. Nossas ferramentas de engenharia são uma contribuição importante para isso. Em toda a cadeia de valor, elas ajudam você a projetar seu sistema corretamente, a utilizar reservas de produtividade inesperadas ou a obter mais produtividade. Desde o primeiro contato até a modernização da sua máquina, você encontrará diversas ferramentas úteis em todas as etapas do seu projeto.

- Cálculo da vazão: Determine a vazão nominal inserindo parâmetros como pressão de entrada, pressão de saída, comprimento do tubo flexível e diâmetro interno (www.festo.com/x/flowrate-calculation).
- Resistência do meio: Avalie a resistência de diferentes tipos de materiais e tubos flexíveis da Festo a diversos produtos químicos e meios (www.festo.com/x/media--resistance).

Diagramas

Link pan



Os gráficos mostrados nesse documento também estão disponíveis online. Lá é possível exibir valores precisos.

Diâmetro externo de tubo rígido e tubo flexível x Espessura da parede

Para tubos calibrados externamente, o diâmetro externo do tubo e a espessura da parede são especificados como o tamanho do tubo.

Embalagem [m]

- Padrão: 50 m
- Parcialmente disponíveis em comprimentos maiores em desbobinadores.

Código de tipo

001	Série	
PAN	Tubo flexível calibrado externamente	

002	Diâmetro externo de tubo rígido e tubo flexível x Espessura da parede	
4x0,75	4 x 0,75 mm	
6x1	6 x 1 mm	
8x1,25	8 x 1,25 mm	
10x1,5	10 x 1,5 mm	
12x1,75	12 x 1,75 mm	
14x2	14 x 2 mm	
16x2	16 x 2 mm	

003	Cor	
BL	Azul	
GE	Amarelo	
GN	Verde	
NT	Natural	
RT	Vermelho	
SI	Prata	
SW	Preto	

004	Embalagem [m]	
	Padrão	
100	100 m	
200	200 m	
300	300 m	
400	400 m	
500	500 m	

Especificações técnicas

Condições de funcionamento e ambientais

Diâmetro externo	4 mm	6 mm	8 mm	10 mm	12 mm	14 mm	16 mm
Diâmetro interno	2,9 mm	4 mm	5,9 mm	7 mm	8,4 mm	10 mm	12 mm
Conexão pneumática	para Ø externo da conexão rápida 4 mm, para Ø interno do espigão 3 mm com porca de aperto, para Ø interno do espigão 3 mm	para Ø externo da conexão rápida 6 mm, para Ø interno do espigão 4 mm com porca de aperto, para Ø interno do espigão 4 mm	para Ø externo da conexão rápida 8 mm, Para Ø interno de 6 mm do espigão com porca de aperto, Para Ø interno de 6 mm do espigão	para Ø externo da conexão rápida 10 mm	Para Ø externo de conexão por encaixe de 12 mm	para Ø externo da conexão rápida 14 mm	para Ø externo da conexão rápida 16 mm
Raio de curvatura relevante para a vazão	18 mm	32 mm	43 mm	58 mm	64 mm	80 mm	94 mm
Raio de curvatura mín.	12 mm	14 mm	22 mm	27 mm	29 mm	50 mm	67 mm
Pressão de operação dependente da temperatura	-0,095 ... 1,5 MPa	-0,095 ... 1,9 MPa	-0,095 ... 1,5 MPa	-0,095 ... 1,7 MPa			-0,095 ... 1,4 MPa
Pressão de operação dependente da temperatura	-0,95 ... 15 bar	-0,95 ... 19 bar	-0,95 ... 15 bar	-0,95 ... 17 bar			-0,95 ... 14 bar
Pressão de operação dependente da temperatura	-13,775 ... 217,5 psi	-13,775 ... 275,5 psi	-13,775 ... 217,5 psi	-13,775 ... 246,5 psi			-13,775 ... 203 psi
Meio de operação	Ar comprimido conforme ISO 8573-1:2010 [7:-:-]						
Temperatura ambiente	-30 ... 80 oC						
Certificação	TÜV						
Órgão certificador	61630/B0 BV, B 013277 0527 00						
Classificação marítima	Ver certificado						
Propriedades do tubo flexível	adequado para corrente de energia						

Pressão de funcionamento „p“ em função da temperatura „t“

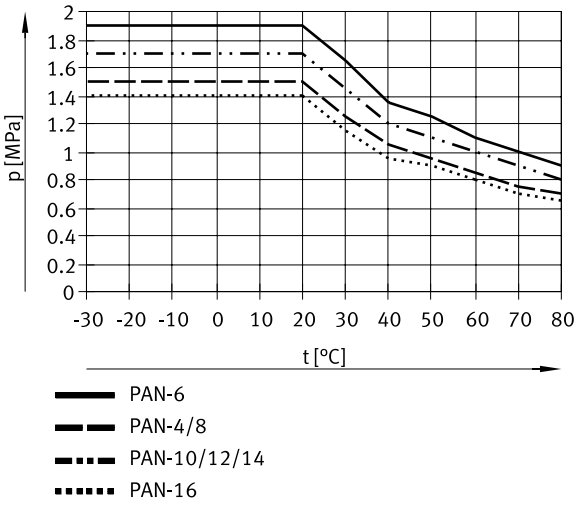

Materiais

Dureza Shore	D 55 +/-3
Material do tubo flexível	TPE-A
Indicação sobre os materiais	Em conformidade com RoHS
Conformidade LABS	VDMA24364-B2-L

Dimensões

Dimensões – Bobina Download de dados CAD www.festo.com

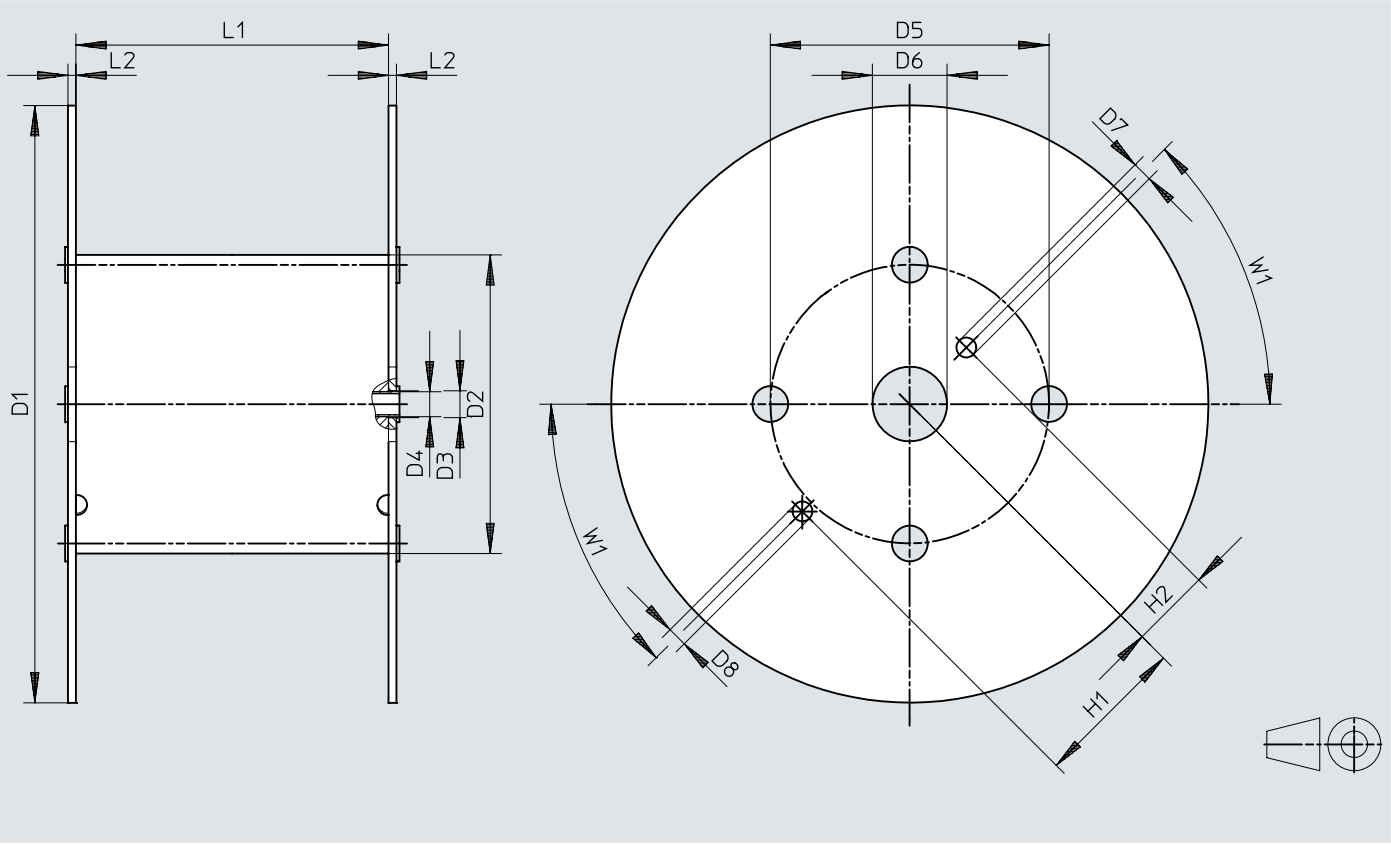

	D1 ø	D2 ø	D3 ø	D4 ø	D5 ø	D6 ø	D7 ø	D8 ø	H1	H2	L1	L2	W1
PAN-4x0,75-...-500	545	246	21	20	216	75	20	20	152,5	80,5	128	8	45°
PAN-6x1-...-500	545	246	21	20	216	75	20	20	152,5	80,5	128	8	45°
PAN-8x1,25-...-400	545	310	21	20	280	75	20	20	152,5	80,5	254	8	45°
PAN-10x1,5-...-300	600	310	21	20	280	75	20	20	152,5	80,5	254	8	45°
PAN-12x1,75-...-200	600	310	21	20	280	75	20	20	152,5	80,5	254	8	45°
PAN-16x2-...-100	545	310	21	20	280	75	20	20	152,5	80,5	254	8	45°

Informações para pedido

Informações para pedido



Diâmetro externo	Embalagem [m] [1]	Peso do produto de acordo com comprimento	Cor	Nº de referência	Tipo
4 mm	Padrão	0,006 kg/m	azul	**553906**	**PAN-4X0,75-BL**
			amarelo	**553930**	**PAN-4X0,75-GE**
			verde	**553918**	**PAN-4X0,75-GN**
			natural	**546284**	**PAN-4X0,75-NT**
			vermelho	**553924**	**PAN-4X0,75-RT**
			preto	**553912**	**PAN-4X0,75-SW**
			prata	**152697**	**PAN-4X0,75-SI**
	500 m		azul	**553894**	**PAN-4X0,75-BL-500**
			preto	**553900**	**PAN-4X0,75-SW-500**
			prata	**553888**	**PAN-4X0,75-SI-500**
6 mm	Padrão	0,016 kg/m	azul	**553907**	**PAN-6X1-BL**
			amarelo	**553931**	**PAN-6X1-GE**
			verde	**553919**	**PAN-6X1-GN**
			natural	**546285**	**PAN-6X1-NT**
			vermelho	**553925**	**PAN-6X1-RT**
			preto	**553913**	**PAN-6X1-SW**
			prata	**152699**	**PAN-6X1-SI**
	500 m		azul	**553895**	**PAN-6X1-BL-500**
			preto	**553901**	**PAN-6X1-SW-500**
			prata	**553889**	**PAN-6X1-SI-500**
8 mm	Padrão	0,024 kg/m	azul	**553908**	**PAN-8X1,25-BL**
			amarelo	**553932**	**PAN-8X1,25-GE**
			verde	**553920**	**PAN-8X1,25-GN**
			natural	**546286**	**PAN-8X1,25-NT**
			vermelho	**553926**	**PAN-8X1,25-RT**
			preto	**553914**	**PAN-8X1,25-SW**
			prata	**152700**	**PAN-8X1,25-SI**
	400 m		azul	**553896**	**PAN-8X1,25-BL-400**
			preto	**553902**	**PAN-8X1,25-SW-400**
			prata	**553890**	**PAN-8X1,25-SI-400**
10 mm	Padrão	0,042 kg/m	azul	**553909**	**PAN-10X1,5-BL**
			amarelo	**553933**	**PAN-10X1,5-GE**
			verde	**553921**	**PAN-10X1,5-GN**
			natural	**546287**	**PAN-10X1,5-NT**
			vermelho	**553927**	**PAN-10X1,5-RT**
			preto	**553915**	**PAN-10X1,5-SW**
			prata	**152701**	**PAN-10X1,5-SI**
	300 m		azul	**553897**	**PAN-10X1,5-BL-300**
			preto	**553903**	**PAN-10X1,5-SW-300**
			prata	**553891**	**PAN-10X1,5-SI-300**
12 mm	Padrão	0,06 kg/m	azul	**553910**	**PAN-12X1,75-BL**
			amarelo	**553934**	**PAN-12X1,75-GE**
			verde	**553922**	**PAN-12X1,75-GN**
			natural	**546288**	**PAN-12X1,75-NT**
			vermelho	**553928**	**PAN-12X1,75-RT**
			preto	**553916**	**PAN-12X1,75-SW**
			prata	**152702**	**PAN-12X1,75-SI**
	200 m		azul	**553898**	**PAN-12X1,75-BL-200**
			preto	**553904**	**PAN-12X1,75-SW-200**
			prata	**553892**	**PAN-12X1,75-SI-200**
14 mm	Padrão	0,077 kg/m		**570392**	**PAN-14X2-SI**
16 mm		0,092 kg/m	azul	**553911**	**PAN-16X2-BL**

Informações para pedido

Informações para pedido



Diâmetro externo	Embalagem [m] [1]	Peso do produto de acordo com comprimento	Cor	Nº de referência	Tipo
16 mm	Padrão	0,092 kg/m	amarelo	**553935**	**PAN-16X2-GE**
			verde	**553923**	**PAN-16X2-GN**
			natural	**546289**	**PAN-16X2-NT**
			vermelho	**553929**	**PAN-16X2-RT**
			preto	**553917**	**PAN-16X2-SW**
			prata	**152703**	**PAN-16X2-SI**
	100 m		azul	**553899**	**PAN-16X2-BL-100**
			preto	**553905**	**PAN-16X2-SW-100**
			prata	**553893**	**PAN-16X2-SI-100**

1) Padrão: 50 m

Informações para pedido - sistema modular de produtos

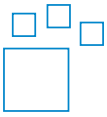

Abreviação do tipo	Nº de referência	Tipo
PAN PAN-MF PAN-R	**553610**	**PAN**