Tuyau plastique PAN



Caractéristiques

En bref

Répond à toutes les exigences, même pour les applications standard dans des plages de pression et de température étendues.

- Polyamide
- Grande résistance thermique et mécanique
- Haute résistance aux microbes
- Fluides de service air comprimé, vide

Documents supplémentaires

Liens pan



Le document supplémentaire TUBING-ADD contient des informations supplémentaires sur les applications, telles que les combinaisons tuyau-raccord, les consignes de montage et les procédures de mesure.

Indications de commande - système modulaire

Liens pan

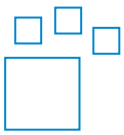

Produit configurable
Ce produit et toutes ses options peuvent être commandés via le configurateur.

Outils d'ingénierie

Liens engineering tools



Gagnez du temps avec les outils d'ingénierie : Smart Engineering pour une solution optimale. Nous avons pour but d'augmenter votre productivité. Nos outils d'ingénierie constituent une contribution importante à cet égard. Tout au long de la chaîne de création de valeur, ils vous aident à concevoir correctement votre installation, à exploiter des réserves de productivité insoupçonnées ou à gagner en productivité. Du premier contact à la modernisation de votre machine, vous rencontrerez de nombreux outils qui vous seront utiles à chaque étape de votre projet.

- Calcul du débit : Déterminez le débit nominal en saisissant des paramètres tels que la pression d'alimentation, la pression de sortie, la longueur de tuyau et le diamètre intérieur (www.festo.com/x/flowrate-calculation).
- Résistance aux fluides : Évaluez la résistance de différents types de matériaux et de tuyaux Festo à divers produits chimiques et fluides (www.festo.com/x/media-resistance).

Diagrammes

Liens pan



Les diagrammes présentés dans ce document sont également disponibles en ligne. Il est possible d'y afficher des valeurs précises.

Diamètre extérieur de tuyau/tube x épaisseur de paroi

Pour les tuyaux calibrés à l'extérieur, le diamètre extérieur du tuyau et l'épaisseur de la paroi sont indiqués comme taille du tuyau.

Unité d'emballage [m]

- Standard : 50 m
- Dans certains cas, disponible en grandes longueurs sur touret.

Codes de type

001	Série	
PAN	Flexible à diamètre extérieur calibré	

002	Diamètre extérieur de tuyau/tube x épaisseur de paroi	
4x0,75	4x0,75 mm	
6x1	6x1 mm	
8x1,25	8x1,25 mm	
10x1,5	10x1,5 mm	
12x1,75	12x1,75 mm	
14x2	14x2 mm	
16x2	16x2 mm	

003	Couleur	
BL	Bleu	
GE	Jaune	
GN	Vert	
NT	Naturel	
RT	Rouge	
SI	Argent	
SW	Noir	

004	Unité d'emballage [m]	
	Standard	
100	100 m	
200	200 m	
300	300 m	
400	400 m	
500	500 m	

Fiche technique

Conditions de service et d'environnement

Ø extérieur	4 mm	6 mm	8 mm	10 mm	12 mm	14 mm	16 mm
Ø intérieur	2,9 mm	4 mm	5,9 mm	7 mm	8,4 mm	10 mm	12 mm
Raccord pneumatique	pour raccord enfichable de Ø extérieur de 4 mm, pour raccord cannelé de Ø intérieur de 3 mm avec écrou-raccord, Pour raccord cannelé de Ø intérieur de 3 mm	Pour raccord enfichable de Ø extérieur de 6 mm, pour raccord cannelé de Ø intérieur de 4 mm avec écrou-raccord, pour raccord cannelé de Ø intérieur de 4 mm	Pour raccord enfichable de Ø extérieur de 8 mm, Pour raccord cannelé de Ø intérieur de 6 mm avec écrou-raccord, Pour Ø intérieur de raccord cannelé de 6 mm	Pour raccord enfichable de Ø extérieur de 10 mm	Pour raccord enfichable de Ø extérieur de 12 mm	pour Ø extérieur de raccord enfichable 14 mm	Pour raccord enfichable de Ø extérieur de 16 mm
Rayon de courbure important pour le débit	18 mm	32 mm	43 mm	58 mm	64 mm	80 mm	94 mm
Rayon de courbure min.	12 mm	14 mm	22 mm	27 mm	29 mm	50 mm	67 mm
Pression de service en fonction de la température	-0,095 ... 1,5 MPa	-0,095 ... 1,9 MPa	-0,095 ... 1,5 MPa	-0,095 ... 1,7 MPa			-0,095 ... 1,4 MPa
Pression de service en fonction de la température	-0,95 ... 15 bar	-0,95 ... 19 bar	-0,95 ... 15 bar	-0,95 ... 17 bar			-0,95 ... 14 bar
Pression de service en fonction de la température	-13,775 ... 217,5 psi	-13,775 ... 275,5 psi	-13,775 ... 217,5 psi	-13,775 ... 246,5 psi			-13,775 ... 203 psi
Fluide de service	Air comprimé selon ISO 8573-1:2010 [7:-:-]						
Température ambiante	-30 ... 80°C						
Certification	Réglementations nationales						
Certificat de l'organisme d'émission	61630/B0 BV, B 013277 0527 00						
Classification maritime	voir certificat						
Propriétés du tuyau	compatibilité avec la chaîne porte-câbles						

Pression de service p en fonction de la température t

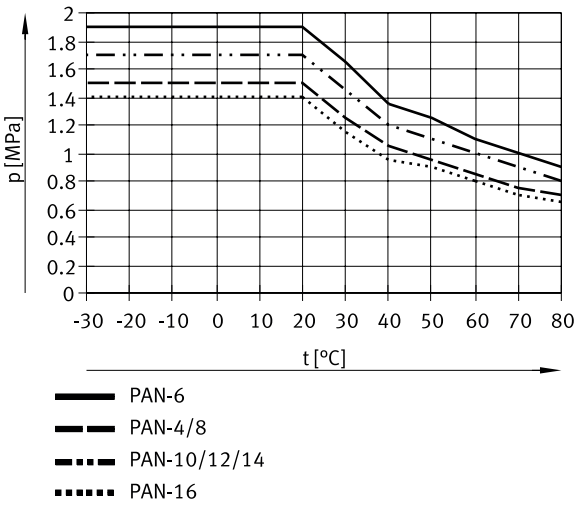

Matériaux

Dureté Shore	D 55 +/-3
Matériau du tuyau	TPE-A
Note sur le matériau	Conforme à RoHS
Conformité PWIS	VDMA24364-B2-L

Dimensions

Dimensions – Touret Téléchargement de données de CAO www.festo.com

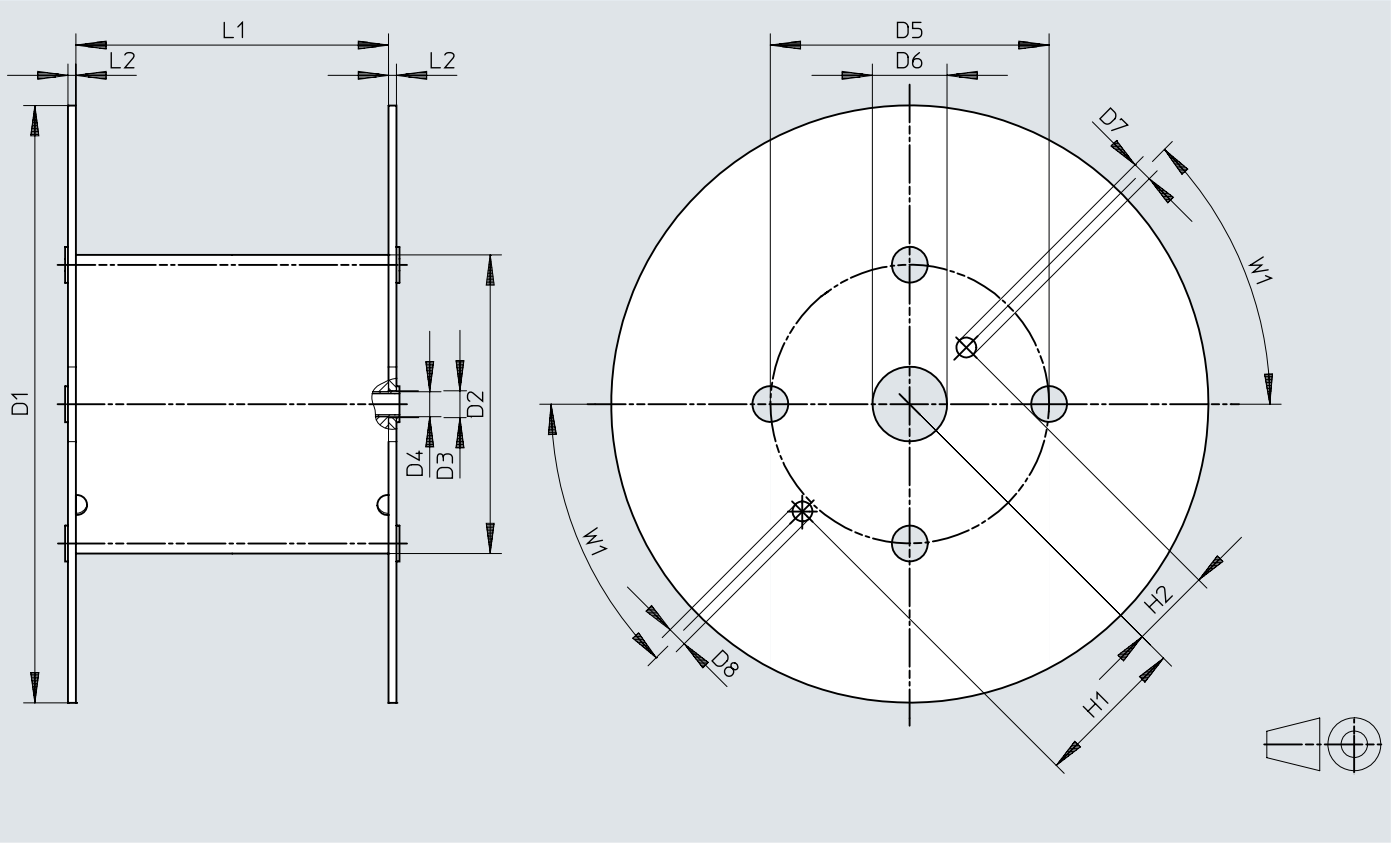

	D1 ø	D2 ø	D3 ø	D4 ø	D5 ø	D6 ø	D7 ø	D8 ø	H1	H2	L1	L2	W1
PAN-4x0,75-...-500	545	246	21	20	216	75	20	20	152,5	80,5	128	8	45°
PAN-6x1-...-500	545	246	21	20	216	75	20	20	152,5	80,5	128	8	45°
PAN-8x1,25-...-400	545	310	21	20	280	75	20	20	152,5	80,5	254	8	45°
PAN-10x1,5-...-300	600	310	21	20	280	75	20	20	152,5	80,5	254	8	45°
PAN-12x1,75-...-200	600	310	21	20	280	75	20	20	152,5	80,5	254	8	45°
PAN-16x2-...-100	545	310	21	20	280	75	20	20	152,5	80,5	254	8	45°

Indications de commande

Références



Ø extérieur	Unité d'emballage [m] [1]	Poids du produit en fonction de la longueur	Couleur	No. de pièce	Type
4 mm	Standard	0,006 kg/m	bleu	553906	PAN-4X0,75-BL
			jaune	553930	PAN-4X0,75-GE
			vert	553918	PAN-4X0,75-GN
			nature	546284	PAN-4X0,75-NT
			rouge	553924	PAN-4X0,75-RT
			noir	553912	PAN-4X0,75-SW
			argent	152697	PAN-4X0,75-SI
	500 m		bleu	553894	PAN-4X0,75-BL-500
			noir	553900	PAN-4X0,75-SW-500
			argent	553888	PAN-4X0,75-SI-500
6 mm	Standard	0,016 kg/m	bleu	553907	PAN-6X1-BL
			jaune	553931	PAN-6X1-GE
			vert	553919	PAN-6X1-GN
			nature	546285	PAN-6X1-NT
			rouge	553925	PAN-6X1-RT
			noir	553913	PAN-6X1-SW
			argent	152699	PAN-6X1-SI
	500 m		bleu	553895	PAN-6X1-BL-500
			noir	553901	PAN-6X1-SW-500
			argent	553889	PAN-6X1-SI-500
8 mm	Standard	0,024 kg/m	bleu	553908	PAN-8X1,25-BL
			jaune	553932	PAN-8X1,25-GE
			vert	553920	PAN-8X1,25-GN
			nature	546286	PAN-8X1,25-NT
			rouge	553926	PAN-8X1,25-RT
			noir	553914	PAN-8X1,25-SW
			argent	152700	PAN-8X1,25-SI
	400 m		bleu	553896	PAN-8X1,25-BL-400
			noir	553902	PAN-8X1,25-SW-400
			argent	553890	PAN-8X1,25-SI-400
10 mm	Standard	0,042 kg/m	bleu	553909	PAN-10X1,5-BL
			jaune	553933	PAN-10X1,5-GE
			vert	553921	PAN-10X1,5-GN
			nature	546287	PAN-10X1,5-NT
			rouge	553927	PAN-10X1,5-RT
			noir	553915	PAN-10X1,5-SW
			argent	152701	PAN-10X1,5-SI
	300 m		bleu	553897	PAN-10X1,5-BL-300
			noir	553903	PAN-10X1,5-SW-300
			argent	553891	PAN-10X1,5-SI-300
12 mm	Standard	0,06 kg/m	bleu	553910	PAN-12X1,75-BL
			jaune	553934	PAN-12X1,75-GE
			vert	553922	PAN-12X1,75-GN
			nature	546288	PAN-12X1,75-NT
			rouge	553928	PAN-12X1,75-RT
			noir	553916	PAN-12X1,75-SW
			argent	152702	PAN-12X1,75-SI
	200 m		bleu	553898	PAN-12X1,75-BL-200
			noir	553904	PAN-12X1,75-SW-200
			argent	553892	PAN-12X1,75-SI-200
14 mm	Standard	0,077 kg/m		570392	PAN-14X2-SI
16 mm		0,092 kg/m	bleu	553911	PAN-16X2-BL

Indications de commande

Références



Ø extérieur	Unité d'emballage [m] [1]	Poids du produit en fonction de la longueur	Couleur	No. de pièce	Type
16 mm	Standard	0,092 kg/m	jaune	**553935**	**PAN-16X2-GE**
			vert	**553923**	**PAN-16X2-GN**
			nature	**546289**	**PAN-16X2-NT**
			rouge	**553929**	**PAN-16X2-RT**
			noir	**553917**	**PAN-16X2-SW**
			argent	**152703**	**PAN-16X2-SI**
	100 m		bleu	**553899**	**PAN-16X2-BL-100**
			noir	**553905**	**PAN-16X2-SW-100**
			argent	**553893**	**PAN-16X2-SI-100**

1) Standard : 50 m

Références – Système modulaire de produit

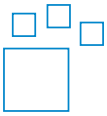

Abréviation de type	No. de pièce	Type
PAN PAN-MF PAN-R	**553610**	**PAN**