Kunststofslang PAN



Kenmerken

In één oogopslag

Voldoet aan alle eisen, zelfs voor standaardtoepassingen in uitgebreide druk- en temperatuurbereiken.

- Polyamide
- Thermisch en mechanisch hoog belastbaar
- Hoge bestendigheid tegen microben
- Bedrijfsmedia perslucht, vacuüm

Aanvullend document Link pan



Het aanvullende document TUBING-ADD bevat aanvullende informatie over het gebruik, zoals combinaties van slangen en koppelingen, montage-instructies en meet-procedures.

Bestelgegevens - modulair systeem Link pan

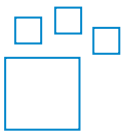

Configureerbaar product
Dit product en alle bijbehorende productopties kunnen via de configurator worden besteld.

Engineering Tools Link engineering tools



Bespaar tijd met engineeringtools: Slimme engineering voor de optimale oplossing. Ons doel is om uw productiviteit te verhogen. Onze engineeringtools leveren hier-aan een belangrijke bijdrage. In de hele waardeketen helpen ze u om uw installatie correct te dimensioneren, onverwachte productiviteitsreserves te benutten of meer productiviteit te behalen. Van het eerste contact tot de modernisering van uw machine - u zult tal van tools tegenkomen die nuttig zijn in elke fase van uw project.

- Debietberekening: Bepaal het nominale debiet door parameters in te voeren zoals ingangsdruk, uitgangsdruk, slanglengte en binnendiameter (www.festo.com/x/flowrate-calculation).
- Mediabestendigheid: Beoordeel de bestendigheid van verschillende materiaalsoorten en slangen van Festo tegen diverse chemicaliën en media (www.festo.com/x/media-resistance).

Diagrammen Link pan



De diagrammen in dit document zijn ook online beschikbaar. Daar kunnen nauwkeurige waarden worden weergegeven.

Buitendiameter buis/slang x wanddikte

Voor extern gekalibreerde slangen worden de buitendiameter van de slang en de wanddikte als de slangmaat opgegeven.

Verpakkingseenheid [m]

- Standaard: 50 m
- Gedeeltelijk verkrijgbaar in grotere lengtes op haspel.

Typecode

001	Serie	
PAN	Buitenzijde gekalibreerde slang	

002	Buitendiameter buis/slang x wanddikte	
4x0,75	4x0,75 mm	
6x1	6x1 mm	
8x1,25	8x1,25 mm	
10x1,5	10x1,5 mm	
12x1,75	12x1,75 mm	
14x2	14x2 mm	
16x2	16x2 mm	

003	Kleur	
BL	Blauw	
GE	Geel	
GN	Groen	
NT	Natuur	
RT	Rood	
SI	Zilver	
SW	Zwart	

004	Verpakkingseenheid [m]	
	Standaard	
100	100 m	
200	200 m	
300	300 m	
400	400 m	
500	500 m	

Gegevensblad

Bedrijfs- en omgevingsomstandigheden

Buiten-Ø	4 mm	6 mm	8 mm	10 mm	12 mm	14 mm	16 mm
Binnen-Ø	2,9 mm	4 mm	5,9 mm	7 mm	8,4 mm	10 mm	12 mm
Pneumatische aansluiting	voor insteekaansluiting met buiten-Ø 4 mm, voor steeknippel-binnen-Ø 3 mm met wartelmoer, voor steeknippel met binnen-Ø 3 mm	voor steekaansluiting met buiten-Ø 6 mm, voor steeknippel-binnen-Ø 4 mm met wartelmoer, voor steeknippel met binnen-Ø 4 mm	voor steekaansluiting met buiten-Ø 8 mm, voor steeknippel-binnen-Ø 6 mm met wartelmoer, voor steeknippel met binnen-Ø 6 mm	voor steekaansluiting met buiten-Ø 10 mm	voor steekaansluiting met buiten-Ø 12 mm	voor steekaansluiting met buiten-Ø 14 mm	voor steekaansluiting met buiten-Ø 16 mm
Debietrelevante buigradius	18 mm	32 mm	43 mm	58 mm	64 mm	80 mm	94 mm
Min. buigradius	12 mm	14 mm	22 mm	27 mm	29 mm	50 mm	67 mm
Temperatuurafhankelijke bedrijfsdruk	-0,095 ... 1,5 MPa	-0,095 ... 1,9 MPa	-0,095 ... 1,5 MPa	-0,095 ... 1,7 MPa			-0,095 ... 1,4 MPa
Temperatuurafhankelijke bedrijfsdruk	-0,95 ... 15 bar	-0,95 ... 19 bar	-0,95 ... 15 bar	-0,95 ... 17 bar			-0,95 ... 14 bar
Temperatuurafhankelijke bedrijfsdruk	-13,775 ... 217,5 psi	-13,775 ... 275,5 psi	-13,775 ... 217,5 psi	-13,775 ... 246,5 psi			-13,775 ... 203 psi
Bedrijfsmedium	Perslucht conform ISO 8573-1:2010 [7:-:-]						
Omgevingstemperatuur	-30 ... 80°C						
Goedkeuring	TÜV						
Certificaat instantie van afgifte	61630/B0 BV, B 013277 0527 00						
Maritieme classificatie	zie certificaat						
Eigenschappen slang	geschikt voor kabelrupsen						

Bedrijfsdruk p in functie van de temperatuur t

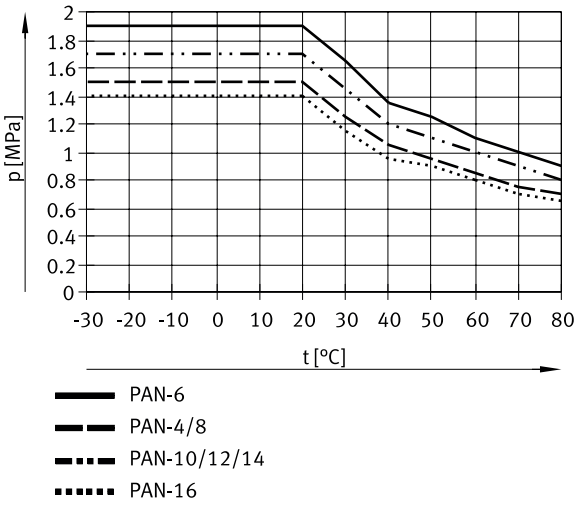

Materialen

Shore-hardheid	D 55 +/-3
Materiaal slang	TPE-A
Materiaal-informatie	RoHS conform
LABS-conformiteit	VDMA24364-B2-L

Afmetingen

Afmetingen – Haspel Download CAD-gegevens www.festo.com

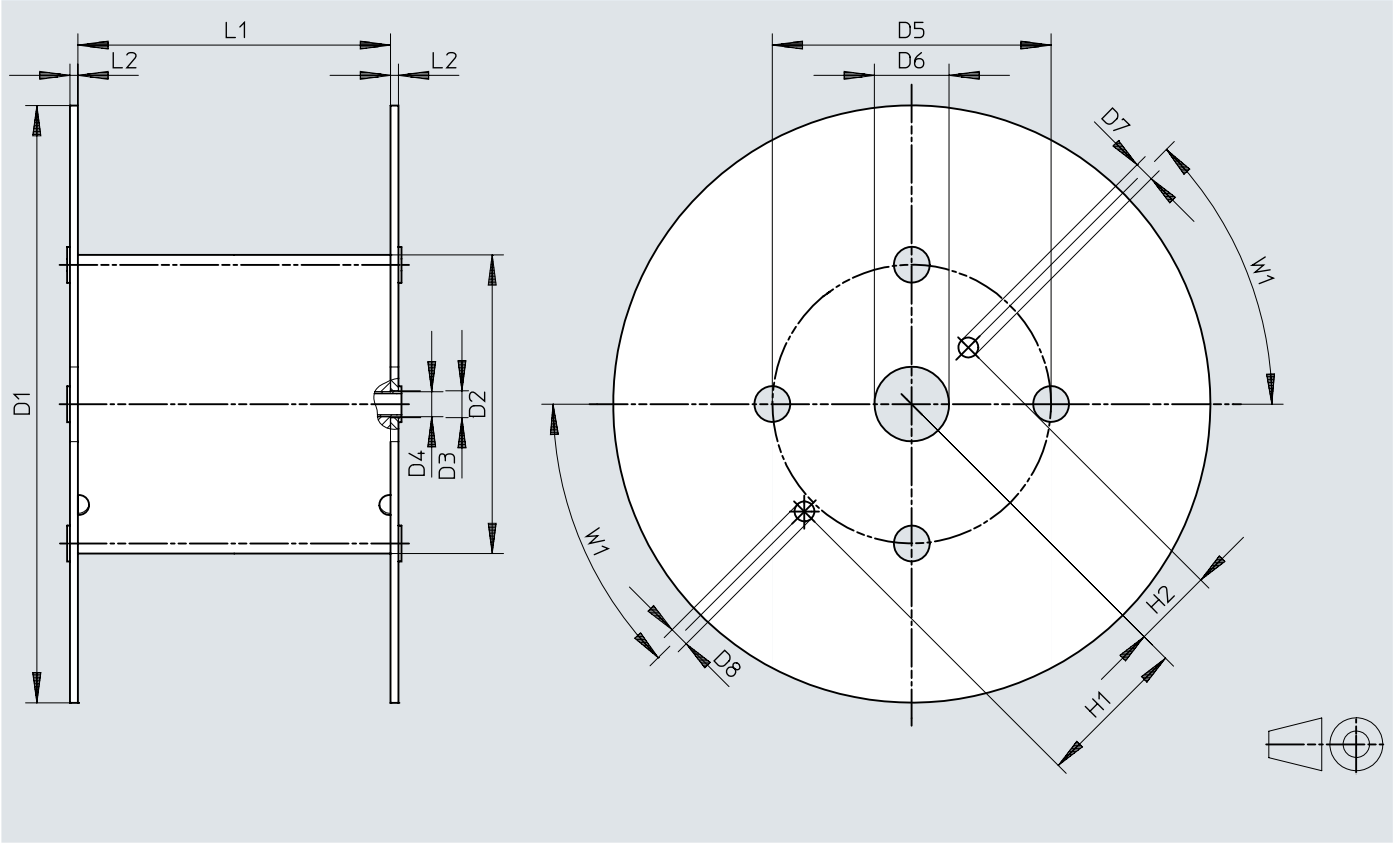

	D1 ø	D2 ø	D3 ø	D4 ø	D5 ø	D6 ø	D7 ø	D8 ø	H1	H2	L1	L2	W1
PAN-4x0,75-...-500	545	246	21	20	216	75	20	20	152,5	80,5	128	8	45°
PAN-6x1-...-500	545	246	21	20	216	75	20	20	152,5	80,5	128	8	45°
PAN-8x1,25-...-400	545	310	21	20	280	75	20	20	152,5	80,5	254	8	45°
PAN-10x1,5-...-300	600	310	21	20	280	75	20	20	152,5	80,5	254	8	45°
PAN-12x1,75-...-200	600	310	21	20	280	75	20	20	152,5	80,5	254	8	45°
PAN-16x2-...-100	545	310	21	20	280	75	20	20	152,5	80,5	254	8	45°

Bestelgegevens

Bestelgegevens



Buiten-Ø	Verpakkingseenheid [m] [1]	Productgewicht volgens lengte	Kleur	Artikelnr.	Type
4 mm	Standaard	0,006 kg/m	Blauw	553906	PAN-4X0,75-BL
			geel	553930	PAN-4X0,75-GE
			groen	553918	PAN-4X0,75-GN
			natuur	546284	PAN-4X0,75-NT
			rood	553924	PAN-4X0,75-RT
			zwart	553912	PAN-4X0,75-SW
			zilver	152697	PAN-4X0,75-SI
	500 m		Blauw	553894	PAN-4X0,75-BL-500
			zwart	553900	PAN-4X0,75-SW-500
			zilver	553888	PAN-4X0,75-SI-500
6 mm	Standaard	0,016 kg/m	Blauw	553907	PAN-6X1-BL
			geel	553931	PAN-6X1-GE
			groen	553919	PAN-6X1-GN
			natuur	546285	PAN-6X1-NT
			rood	553925	PAN-6X1-RT
			zwart	553913	PAN-6X1-SW
			zilver	152699	PAN-6X1-SI
	500 m		Blauw	553895	PAN-6X1-BL-500
			zwart	553901	PAN-6X1-SW-500
			zilver	553889	PAN-6X1-SI-500
8 mm	Standaard	0,024 kg/m	Blauw	553908	PAN-8X1,25-BL
			geel	553932	PAN-8X1,25-GE
			groen	553920	PAN-8X1,25-GN
			natuur	546286	PAN-8X1,25-NT
			rood	553926	PAN-8X1,25-RT
			zwart	553914	PAN-8X1,25-SW
			zilver	152700	PAN-8X1,25-SI
	400 m		Blauw	553896	PAN-8X1,25-BL-400
			zwart	553902	PAN-8X1,25-SW-400
			zilver	553890	PAN-8X1,25-SI-400
10 mm	Standaard	0,042 kg/m	Blauw	553909	PAN-10X1,5-BL
			geel	553933	PAN-10X1,5-GE
			groen	553921	PAN-10X1,5-GN
			natuur	546287	PAN-10X1,5-NT
			rood	553927	PAN-10X1,5-RT
			zwart	553915	PAN-10X1,5-SW
			zilver	152701	PAN-10X1,5-SI
	300 m		Blauw	553897	PAN-10X1,5-BL-300
			zwart	553903	PAN-10X1,5-SW-300
			zilver	553891	PAN-10X1,5-SI-300
12 mm	Standaard	0,06 kg/m	Blauw	553910	PAN-12X1,75-BL
			geel	553934	PAN-12X1,75-GE
			groen	553922	PAN-12X1,75-GN
			natuur	546288	PAN-12X1,75-NT
			rood	553928	PAN-12X1,75-RT
			zwart	553916	PAN-12X1,75-SW
			zilver	152702	PAN-12X1,75-SI
	200 m		Blauw	553898	PAN-12X1,75-BL-200
			zwart	553904	PAN-12X1,75-SW-200
			zilver	553892	PAN-12X1,75-SI-200
14 mm	Standaard	0,077 kg/m		570392	PAN-14X2-SI
16 mm		0,092 kg/m	Blauw	553911	PAN-16X2-BL

Bestelgegevens

Bestelgegevens



Buiten-Ø	Verpakkingseenheid [m] [1]	Productgewicht volgens lengte	Kleur	Artikelnr.	Type
16 mm	Standaard	0,092 kg/m	geel	**553935**	**PAN-16X2-GE**
			groen	**553923**	**PAN-16X2-GN**
			natuur	**546289**	**PAN-16X2-NT**
			rood	**553929**	**PAN-16X2-RT**
			zwart	**553917**	**PAN-16X2-SW**
			zilver	**152703**	**PAN-16X2-SI**
	100 m		Blauw	**553899**	**PAN-16X2-BL-100**
			zwart	**553905**	**PAN-16X2-SW-100**
			zilver	**553893**	**PAN-16X2-SI-100**

1) Standaard: 50 m

Bestelinformatie – Modulair productsysteem

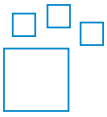

Typeafkorting	Artikelnr.	Type
PAN PAN-MF PAN-R	**553610**	**PAN**