Gibka cev iz umetne mase PAN



Značilnosti

Pregledno na enem mestu

Izpolnjuje vse zahteve tudi pri standardnih aplikacijah v razširjenih tlačnih in temperaturnih območjih.
- Poliamid
- Visoka odpornost proti toplotnim in mehanskim obremenitvam
- Visoka odpornost proti mikrobom
- Delovni mediji: stisnjen zrak, vakuum

Dodatni dokument pan



Dodatni dokument TUBING-ADD vsebuje dodatne informacije o uporabi, kot so kombinacije cevi in priključkov, navodila za montažo in merilni postopki.

Podatki za naročanje – modularni sistem pan

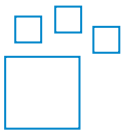

Izdelek z možnostjo konfiguracije
Ta izdelek in vse njegove možnosti lahko naročite prek konfiguratorja:

Inženirska orodja engineering tools



Prihranite čas z inženirskimi orodji: Pametni inženiring za optimalno rešitev. Naš cilj je povečati vašo produktivnost. K temu pomembno prispevajo naša inženirska orodja. V celotni vrednostni verigi vam pomagajo pravilno zasnovati sistem, izkoristiti neopažene rezerve produktivnosti ali povečati produktivnost. Od prvega stika do posodobitve vašega stroja – v vsaki fazi projekta boste naleteli na številna orodja, ki vam bodo v pomoč.

- Izračun pretoka: Določite nazivni pretok z vnosom parametrov, kot so vhodni tlak, izhodni tlak, dolžina cevi in notranji premer (www.festo.com/x/flowrate-calculation).
- Odpornost proti medijem: Ocenite odpornost različnih vrst materialov in cevi podjetja Festo proti različnim kemikalijam in medijem (www.festo.com/x/media-resistance).

Diagrami pan



Diagrami, prikazani v tem dokumentu, so na voljo tudi na spletu. Tam je mogoče prikazati natančne vrednosti.

Zunanji premer cevi/gibke cevi x debelina stene

Pri zunanje umerjenih spiralnih ceveh sta kot velikost cevi navedena zunanji premer cevi in debelina stene.

Pakirna enota [m]

- Standardno: 50 m
- Delno na voljo v večjih dolžinah na motku.

Razlaga kode

001	Serija	
PAN	Gibka cev s kalibriranim zunanjim premerom	

002	Zunanji premer cevi/gibke cevi x debelina stene	
4x0,75	4 x 0,75 mm	
6x1	6 x 1 mm	
8x1,25	8 x 1,25 mm	
10x1,5	10 x 1,5 mm	
12x1,75	12 x 1,75 mm	
14x2	14 x 2 mm	
16x2	16 x 2 mm	

003	Barva	
BL	Modra	
GE	Rumena	
GN	Zelena	
NT	Naravna	
RT	Rdeča	
SI	Srebro	
SW	Črna	

004	Pakirna enota [m]	
	Standardno	
100	100 m	
200	200 m	
300	300 m	
400	400 m	
500	500 m	

Podatkovni list

Obratovalni in okoljski pogoji

Zunanji Ø	4 mm	6 mm	8 mm	10 mm	12 mm	14 mm	16 mm
Notranji Ø	2,9 mm	4 mm	5,9 mm	7 mm	8,4 mm	10 mm	12 mm
Pnevmatični priključek	za zunanji Ø vtičnega priključka 4 mm, za notranji Ø vtičnega priključka 3 mm s pokrivno matico, za vtični priključek z notranjim Ø 3 mm	za vtični priključek z zunanjim Ø 6 mm, za notranji Ø vtičnega priključka 4 mm s pokrivno matico, za notranji Ø vtičnega priključka 4 mm	za zunanji Ø vtičnega priključka 8 mm, za notranji Ø vtičnega priključka 6 mm s pokrivno matico, za notranji Ø vtičnega priključka 6 mm	za zunanji Ø vtičnega priključka 10 mm	za zunanji Ø vtičnega priključka 12 mm	za zunanji Ø vtičnega priključka 14 mm	za vtični priključek z zunanjim Ø 16 mm
Polmer upogibanja, pomemben za pretok	18 mm	32 mm	43 mm	58 mm	64 mm	80 mm	94 mm
Najmanjši polmer upogibanja	12 mm	14 mm	22 mm	27 mm	29 mm	50 mm	67 mm
Od temperature odvisen delovni tlak	–0,095 ... 1,5 MPa	–0,095 ... 1,9 MPa	–0,095 ... 1,5 MPa	–0,095 ... 1,7 MPa			–0,095 ... 1,4 MPa
Od temperature odvisen delovni tlak	–0,95 ... 15 bar	–0,95 ... 19 bar	–0,95 ... 15 bar	–0,95 ... 17 bar			–0,95 ... 14 bar
Od temperature odvisen delovni tlak	–13,775 ... 217,5 psi	–13,775 ... 275,5 psi	–13,775 ... 217,5 psi	–13,775 ... 246,5 psi			–13,775 ... 203 psi
Delovni medij	stisnjen zrak v skladu z ISO 8573-1:2010 [7:-:-]						
Temperatura okolice	–30 ... 80°C						
Odobritev	TÜV						
Pristojni organ za izdajo certifikata	61630/B0 BV, B 013277 0527 00						
Pomorska klasifikacija	glej certifikat						
Lastnosti gibke cevi	primerno za energetske verige						

Delovni tlak »p« v odvisnosti od temperature »t«

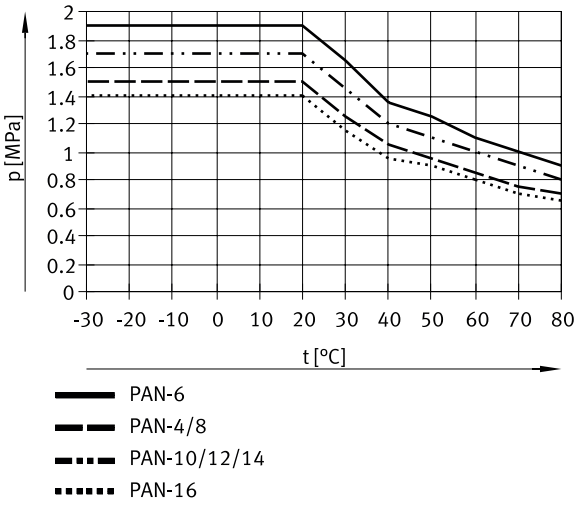

Materiali

Trdota po Shoru	D 55 +/-3
Material gibke cevi	TPE-A
Napotek glede materialov	V skladu z RoHS
Skladnost z LABS	VDMA24364-B2-L

Dimenzije

Dimenzije – Motek Prenos podatkov CAD www.festo.com

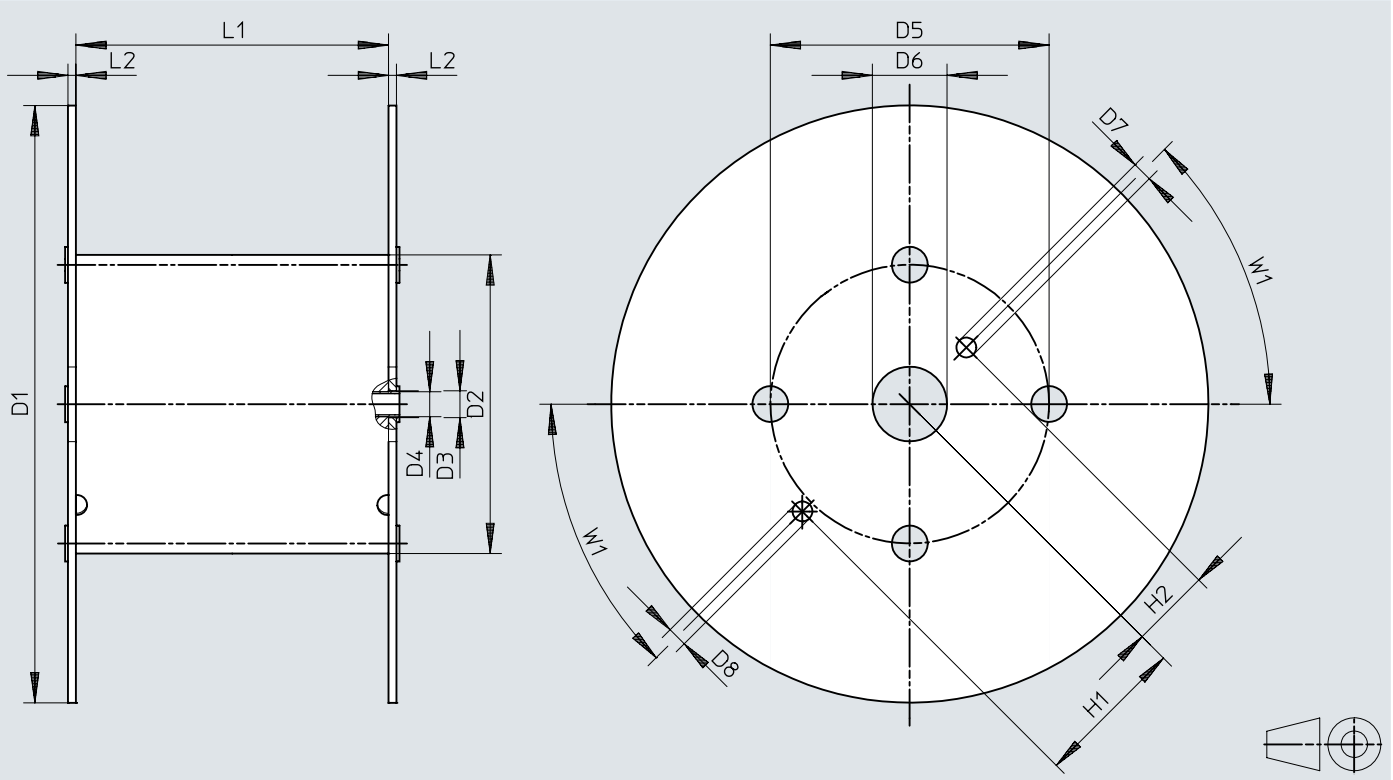

	D1 ø	D2 ø	D3 ø	D4 ø	D5 ø	D6 ø	D7 ø	D8 ø	H1	H2	L1	L2	W1
PAN-4x0,75-...-500	545	246	21	20	216	75	20	20	152,5	80,5	128	8	45°
PAN-6x1-...-500	545	246	21	20	216	75	20	20	152,5	80,5	128	8	45°
PAN-8x1,25-...-400	545	310	21	20	280	75	20	20	152,5	80,5	254	8	45°
PAN-10x1,5-...-300	600	310	21	20	280	75	20	20	152,5	80,5	254	8	45°
PAN-12x1,75-...-200	600	310	21	20	280	75	20	20	152,5	80,5	254	8	45°
PAN-16x2-...-100	545	310	21	20	280	75	20	20	152,5	80,5	254	8	45°

Informacije za naročanje

Podatki za naročanje



Zunanji Ø	Pakirna enota [m] [1]	Teža izdelka glede na dolžino	Barva	Št. dela	Tip
4 mm	Standardno	0,006 kg/m	modra	553906	PAN-4X0,75-BL
			rumena	553930	PAN-4X0,75-GE
			zelena	553918	PAN-4X0,75-GN
			naravno	546284	PAN-4X0,75-NT
			rdeča	553924	PAN-4X0,75-RT
			črna	553912	PAN-4X0,75-SW
			srebrna	152697	PAN-4X0,75-SI
	500 m		modra	553894	PAN-4X0,75-BL-500
			črna	553900	PAN-4X0,75-SW-500
			srebrna	553888	PAN-4X0,75-SI-500
6 mm	Standardno	0,016 kg/m	modra	553907	PAN-6X1-BL
			rumena	553931	PAN-6X1-GE
			zelena	553919	PAN-6X1-GN
			naravno	546285	PAN-6X1-NT
			rdeča	553925	PAN-6X1-RT
			črna	553913	PAN-6X1-SW
			srebrna	152699	PAN-6X1-SI
	500 m		modra	553895	PAN-6X1-BL-500
			črna	553901	PAN-6X1-SW-500
			srebrna	553889	PAN-6X1-SI-500
8 mm	Standardno	0,024 kg/m	modra	553908	PAN-8X1,25-BL
			rumena	553932	PAN-8X1,25-GE
			zelena	553920	PAN-8X1,25-GN
			naravno	546286	PAN-8X1,25-NT
			rdeča	553926	PAN-8X1,25-RT
			črna	553914	PAN-8X1,25-SW
			srebrna	152700	PAN-8X1,25-SI
	400 m		modra	553896	PAN-8X1,25-BL-400
			črna	553902	PAN-8X1,25-SW-400
			srebrna	553890	PAN-8X1,25-SI-400
10 mm	Standardno	0,042 kg/m	modra	553909	PAN-10X1,5-BL
			rumena	553933	PAN-10X1,5-GE
			zelena	553921	PAN-10X1,5-GN
			naravno	546287	PAN-10X1,5-NT
			rdeča	553927	PAN-10X1,5-RT
			črna	553915	PAN-10X1,5-SW
			srebrna	152701	PAN-10X1,5-SI
	300 m		modra	553897	PAN-10X1,5-BL-300
			črna	553903	PAN-10X1,5-SW-300
			srebrna	553891	PAN-10X1,5-SI-300
12 mm	Standardno	0,06 kg/m	modra	553910	PAN-12X1,75-BL
			rumena	553934	PAN-12X1,75-GE
			zelena	553922	PAN-12X1,75-GN
			naravno	546288	PAN-12X1,75-NT
			rdeča	553928	PAN-12X1,75-RT
			črna	553916	PAN-12X1,75-SW
			srebrna	152702	PAN-12X1,75-SI
	200 m		modra	553898	PAN-12X1,75-BL-200
			črna	553904	PAN-12X1,75-SW-200
			srebrna	553892	PAN-12X1,75-SI-200
14 mm	Standardno	0,077 kg/m		570392	PAN-14X2-SI
16 mm		0,092 kg/m	modra	553911	PAN-16X2-BL

Informacije za naročanje

Podatki za naročanje



Zunanji Ø	Pakirna enota [m] [1]	Teža izdelka glede na dolžino	Barva	Št. dela	Tip
16 mm	Standardno	0,092 kg/m	rumena	**553935**	**PAN-16X2-GE**
			zelena	**553923**	**PAN-16X2-GN**
			naravno	**546289**	**PAN-16X2-NT**
			rdeča	**553929**	**PAN-16X2-RT**
			črna	**553917**	**PAN-16X2-SW**
			srebrna	**152703**	**PAN-16X2-SI**
	100 m		modra	**553899**	**PAN-16X2-BL-100**
			črna	**553905**	**PAN-16X2-SW-100**
			srebrna	**553893**	**PAN-16X2-SI-100**

1) Standardno: 50 m

Podatki za naročanje – Modularni sistem izdelkov

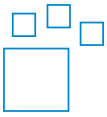

Okrajšava tipa	Št. dela	Tip
PAN PAN-MF PAN-R	**553610**	**PAN**