ท่อลมพลาสติก PAN



คุณสมบัติ

ได้อย่างรวดเร็ว

เป็นไปตามข้อกำหนดทั้งหมด แม้สำหรับการใช้งานมาตรฐานในช่วงแรงดันและอุณหภูมิที่ขยายออกไป
- ใยสังเคราะห์
- มีความยืดหยุ่นทางความร้อนและกลไกสูง
- มีความทนทานต่อจุลินทรีย์สูง
- สื่อปฏิบัติการอัดอากาศ สุญญากาศ

เอกสารเพิ่มเติม

ลิงก์ pan



เอกสารเสริม TUBING-ADD มีข้อมูลเพิ่มเติมเกี่ยวกับการใช้งาน เช่น การจับคู่ข้อต่อท่อ วิธีการประกอบ และขั้นตอนการวัด

ข้อมูลการสั่งซื้อ - ระบบโมดูลาร์

ลิงก์ pan

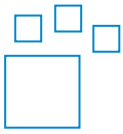

ผลิตภัณฑ์ที่กำหนดค่าได้
สามารถสั่งซื้อผลิตภัณฑ์นี้และตัวเลือกผลิตภัณฑ์ทั้งหมดได้ผ่านเครื่องมือกำหนดค่า

เครื่องมือทางวิศวกรรม

ลิงก์ engineering tools



ประหยัดเวลาด้วยเครื่องมือทางวิศวกรรม: วิศวกรรมอัจฉริยะเพื่อโซลูชั่นที่ดีที่สุด ความปรารถนาอันแรงกล้าของเราคือการเพิ่มผลผลิตของคุณ เครื่องมือทางวิศวกรรมของเรามีส่วนร่วมที่สำคัญในเรื่องนี้ ตลอดห่วงโซ่คุณค่าทั้งหมด สิ่งเหล่านี้ช่วยให้คุณออกแบบระบบของคุณได้อย่างถูกต้อง ใช้ปริมาณการผลิตสำรองที่ไม่คาดคิด หรือเพื่อเพิ่มผลผลิตมากขึ้น ตั้งแต่การสัมผัสครั้งแรกไปจนถึงการปรับปรุงเครื่องจักรของคุณให้ทันสมัย คุณจะพบเครื่องมือมากมายที่จะเป็นประโยชน์กับคุณในทุกขั้นตอนของโครงการ

- การคำนวณอัตราการไหล: คำนวณอัตราการไหลที่ต้องการโดยการป้อนค่าพารามิเตอร์ต่างๆ เช่น ความดันขาเข้า ความดันขาออก ความยาวท่อ และเส้นผ่านศูนย์กลางภายใน (www.festo.com/x/flowrate-calculation)
- ความต้านทานของสื่อ: ประเมินความทนทานของวัสดุและสายยางประเภทต่างๆ ของ Festo ต่อสารเคมีและสื่อต่างๆ (www.festo.com/x/media-resistance)

ไดอะแกรม

ลิงก์ pan



ไดอะแกรมที่แสดงในเอกสารนี้มีให้ทางออนไลน์ด้วย สามารถแสดงค่าที่แม่นยำได้

เส้นผ่านศูนย์กลางภายนอกท่อ/ท่อ x ความหนาของผนัง

สำหรับท่อที่ปรับเทียบภายนอกแล้ว จะมีการระบุขนาดท่อโดยใช้เส้นผ่านศูนย์กลางภายนอกของท่อและความหนาของผนัง

หน่วยบรรจุ [ม.]

- มาตรฐาน: 50 ม.
- บางม้วนมีความยาวมากกว่าบนรอก

พิมพ์คีย์

001	รุ่น ซีรีส์	
PAN	เส้นผ่านศูนย์กลางภายนอก	

002	เส้นผ่านศูนย์กลางภายนอกท่อ/ท่อ x ความหนาของผนัง	
4x0,75	4x0.75 มม.	
6x1	6x1 มม.	
8x1,25	8x1.25 มม.	
10x1,5	10x1.5 มม.	
12x1,75	12x1.75 มม.	
14x2	14x2 มม.	
16x2	16x2 มม.	

003	สี	
BL	สีฟ้า	
GE	สีเหลือง	
GN	เขียว	
NT	ธรรมชาติ	
RT	สีแดง	
SI	เงิน	
SW	สีดำ	

004	หน่วยบรรจุ [ม.]	
	ค่าเริ่มต้น	
100	100 ม.	
200	200 ม.	
300	300 ม.	
400	400 เมตร	
500	500m	

แผ่นข้อมูล

เงื่อนไขการทำงานและสภาพแวดล้อม

นอก Ø	4 mm	6 mm	8 mm	10 mm	12 mm	14 mm	16 mm
Øภายใน	2.9 mm	4 mm	5.9 mm	7 mm	8.4 mm	10 mm	12 mm
พอร์ทลม	สำหรับเสียบปลั๊กภายนอก Ø 4 มม., สำหรับจุกเสียบด้านใน Ø 3 มม. พร้อมน็อตยูเนี่ยน, สำหรับจุกนมแบบเสียบปลั๊กด้านใน Ø 3 มม.	สำหรับเสียบปลั๊กภายนอก Ø 6 มม., สำหรับจุกเสียบด้านใน Ø 4 มม. พร้อมน็อตยูเนี่ยน, [สำเนา] สำหรับปลั๊กอินเกลียวข้อต่อเส้นผ่าศูนย์กลางภายในเป็น 4-mm	สำหรับเสียบปลั๊กภายนอก Ø 8 mm, สำหรับจุกเสียบด้านใน Ø 6 มม. พร้อมน็อตยูเนี่ยน, สำหรับจุกนมแบบเสียบปลั๊กด้านใน Ø 6 มม.	สำหรับต่อปลั๊กภายนอก Ø 10 มม.	ข้อต่อเส้นผ่านศูนย์กลางภายนอก Ø 12 มม.	สำหรับเสียบปลั๊กภายนอก Ø 14 mm	สำหรับเสียบปลั๊กภายนอก Ø 16 มม.
รัศมีการโค้งงอที่เกี่ยวข้องกับการไหล	18 mm	32 mm	43 mm	58 mm	64 mm	80 mm	94 mm
รัศมีการโค้งงอขั้นต่ำ	12 mm	14 mm	22 mm	27 mm	29 mm	50 mm	67 mm
แรงดันใช้งานขึ้นอยู่กับอุณหภูมิ	-0.095 ... 1.5 MPa	-0.095 ... 1.9 MPa	-0.095 ... 1.5 MPa	-0.095 ... 1.7 MPa			-0.095 ... 1.4 MPa
แรงดันใช้งานขึ้นอยู่กับอุณหภูมิ	-0.95 ... 15 bar	-0.95 ... 19 bar	-0.95 ... 15 bar	-0.95 ... 17 bar			-0.95 ... 14 bar
แรงดันใช้งานขึ้นอยู่กับอุณหภูมิ	-13.775 ... 217.5 psi	-13.775 ... 275.5 psi	-13.775 ... 217.5 psi	-13.775 ... 246.5 psi			-13.775 ... 203 psi
สื่อปฏิบัติการ	ระบบอัดอากาศตามมาตรฐาน ISO 8573-1:2010 [7:-:-]						
อุณหภูมิโดยรอบ	-30 ... 80°C						
อนุญาต	MOT						
ใบรับรองออกโดยหน่วยงาน	61630/B0 BV, B 013277 0527 00						
การจำแนกทางทะเล	ดูใบรับรอง						
คุณสมบัติของท่อ	เหมาะสำหรับห่วงโซ่พลังงาน						

แรงดันใช้งาน p เป็นฟังก์ชันของอุณหภูมิ t

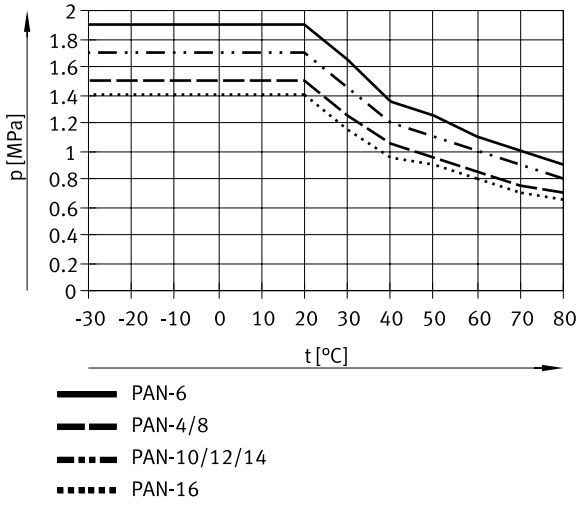

วัสดุ

ความแข็งฝั่ง	D 55 +/-3
วัสดุท่อ	TPE-A
วัสดุหมายเหตุ	เป็นไปตามข้อกำหนด RoHS
การปฏิบัติตามข้อกำหนดของห้องปฏิบัติการ	VDMA24364-B2-L

ขนาด

ขนาด – รอก ดาวน์โหลดข้อมูล CAD www.festo.com

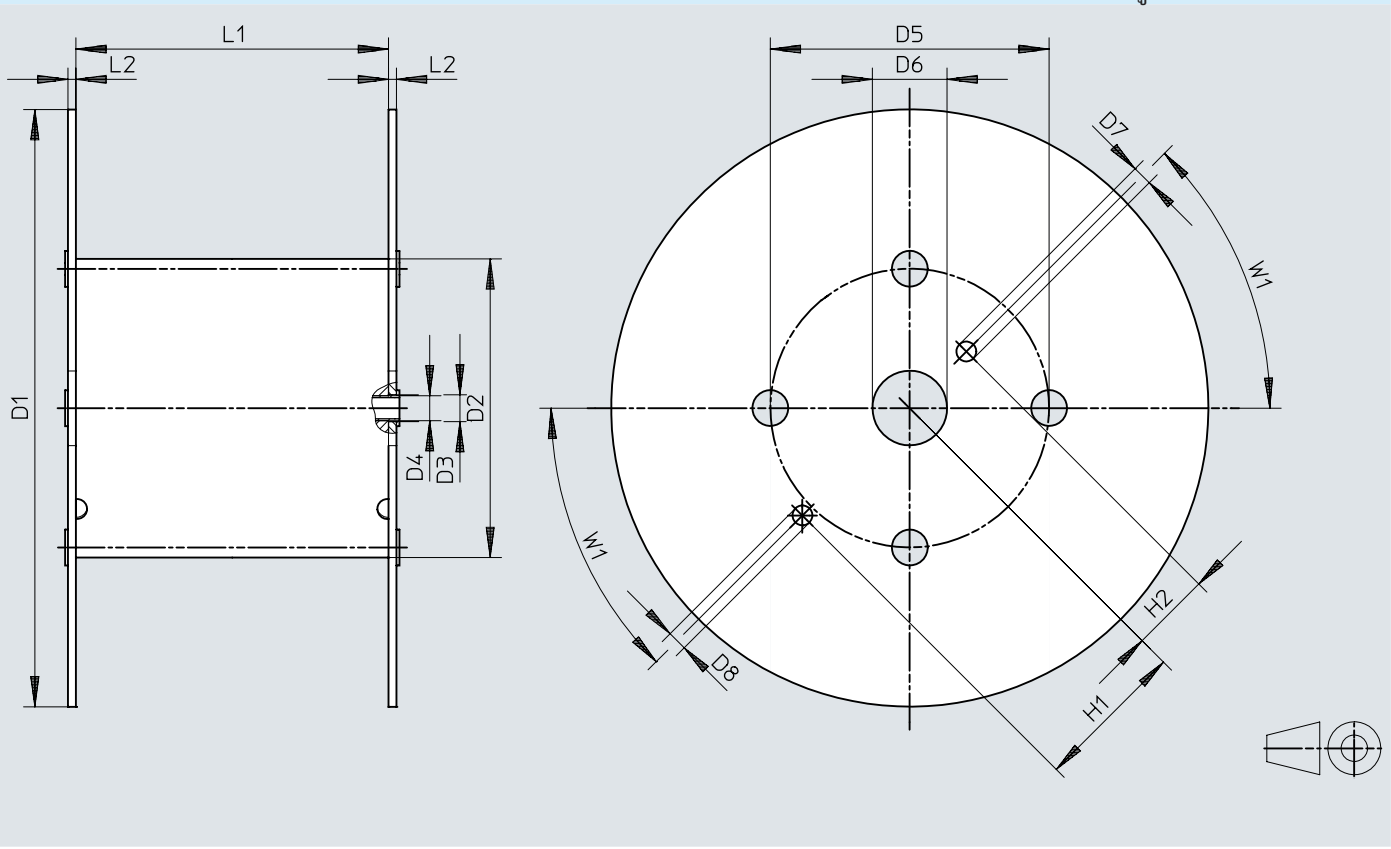

	D1 ø	D2 ø	D3 ø	D4 ø	D5 ø	D6 ø	D7 ø	D8 ø	H1	H2	L1	L2	W1
PAN-4x0,75-...-500	545	246	21	20	216	75	20	20	152,5	80,5	128	8	45°
PAN-6x1-...-500	545	246	21	20	216	75	20	20	152,5	80,5	128	8	45°
PAN-8x1,25-...-400	545	310	21	20	280	75	20	20	152,5	80,5	254	8	45°
PAN-10x1,5-...-300	600	310	21	20	280	75	20	20	152,5	80,5	254	8	45°
PAN-12x1,75-...-200	600	310	21	20	280	75	20	20	152,5	80,5	254	8	45°
PAN-16x2-...-100	545	310	21	20	280	75	20	20	152,5	80,5	254	8	45°

รายละเอียดการสั่งซื้อ

ข้อมูลการสั่งซื้อ



นอก Ø	หน่วยบรรจุ [ม.] [1]	น้ำหนักสินค้าตามความยาว	สี	หมายเลขชิ้นส่วน	พิมพ์
4 mm	ค่าเริ่มต้น	0.006 kg/m	สีน้ำเงิน	553906	PAN-4X0,75-BL
			สีเหลือง	553930	PAN-4X0,75-GE
			เขียว	553918	PAN-4X0,75-GN
			ธรรมชาติ	546284	PAN-4X0,75-NT
			สีแดง	553924	PAN-4X0,75-RT
			สีดำ	553912	PAN-4X0,75-SW
			เงิน	152697	PAN-4X0,75-SI
	500m		สีน้ำเงิน	553894	PAN-4X0,75-BL-500
			สีดำ	553900	PAN-4X0,75-SW-500
			เงิน	553888	PAN-4X0,75-SI-500
6 mm	ค่าเริ่มต้น	0.016 kg/m	สีน้ำเงิน	553907	PAN-6X1-BL
			สีเหลือง	553931	PAN-6X1-GE
			เขียว	553919	PAN-6X1-GN
			ธรรมชาติ	546285	PAN-6X1-NT
			สีแดง	553925	PAN-6X1-RT
			สีดำ	553913	PAN-6X1-SW
			เงิน	152699	PAN-6X1-SI
	500m		สีน้ำเงิน	553895	PAN-6X1-BL-500
			สีดำ	553901	PAN-6X1-SW-500
			เงิน	553889	PAN-6X1-SI-500
8 mm	ค่าเริ่มต้น	0.024 kg/m	สีน้ำเงิน	553908	PAN-8X1,25-BL
			สีเหลือง	553932	PAN-8X1,25-GE
			เขียว	553920	PAN-8X1,25-GN
			ธรรมชาติ	546286	PAN-8X1,25-NT
			สีแดง	553926	PAN-8X1,25-RT
			สีดำ	553914	PAN-8X1,25-SW
			เงิน	152700	PAN-8X1,25-SI
	400 เมตร		สีน้ำเงิน	553896	PAN-8X1,25-BL-400
			สีดำ	553902	PAN-8X1,25-SW-400
			เงิน	553890	PAN-8X1,25-SI-400
10 mm	ค่าเริ่มต้น	0.042 kg/m	สีน้ำเงิน	553909	PAN-10X1,5-BL
			สีเหลือง	553933	PAN-10X1,5-GE
			เขียว	553921	PAN-10X1,5-GN
			ธรรมชาติ	546287	PAN-10X1,5-NT
			สีแดง	553927	PAN-10X1,5-RT
			สีดำ	553915	PAN-10X1,5-SW
			เงิน	152701	PAN-10X1,5-SI
	300 ม.		สีน้ำเงิน	553897	PAN-10X1,5-BL-300
			สีดำ	553903	PAN-10X1,5-SW-300
			เงิน	553891	PAN-10X1,5-SI-300
12 mm	ค่าเริ่มต้น	0.06 kg/m	สีน้ำเงิน	553910	PAN-12X1,75-BL
			สีเหลือง	553934	PAN-12X1,75-GE
			เขียว	553922	PAN-12X1,75-GN
			ธรรมชาติ	546288	PAN-12X1,75-NT
			สีแดง	553928	PAN-12X1,75-RT
			สีดำ	553916	PAN-12X1,75-SW
			เงิน	152702	PAN-12X1,75-SI
	200 ม.		สีน้ำเงิน	553898	PAN-12X1,75-BL-200
			สีดำ	553904	PAN-12X1,75-SW-200
			เงิน	553892	PAN-12X1,75-SI-200
14 mm	ค่าเริ่มต้น	0.077 kg/m		570392	PAN-14X2-SI
16 mm		0.092 kg/m	สีน้ำเงิน	553911	PAN-16X2-BL

รายละเอียดการสั่งซื้อ

ข้อมูลการสั่งซื้อ



นอก Ø	หน่วยบรรจุ [ม.] [1]	น้ำหนักสินค้าตามความยาว	สี	หมายเลขชิ้นส่วน	พิมพ์
16 mm	ค่าเริ่มต้น	0.092 kg/m	สีเหลือง	**553935**	**PAN-16X2-GE**
			เขียว	**553923**	**PAN-16X2-GN**
			ธรรมชาติ	**546289**	**PAN-16X2-NT**
			สีแดง	**553929**	**PAN-16X2-RT**
			สีดำ	**553917**	**PAN-16X2-SW**
			เงิน	**152703**	**PAN-16X2-SI**
	100 ม.		สีน้ำเงิน	**553899**	**PAN-16X2-BL-100**
			สีดำ	**553905**	**PAN-16X2-SW-100**
			เงิน	**553893**	**PAN-16X2-SI-100**

1) มาตรฐาน: 50 ม.

ข้อมูลการสั่งซื้อ – ระบบผลิตภัณฑ์โมดูลาร์

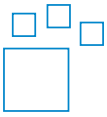

พิมพ์อักษรย่อ	หมายเลขชิ้นส่วน	พิมพ์
PAN PAN-MF PAN-R	**553610**	**PAN**