塑膠氣管 PAN

FESTO



特性

特性一覽

可滿足所有要求，甚至適用於壓力和溫度範圍均有所擴展的標準應用。
- 聚酰胺
- 對高溫負載和機械負載的承受能力強
- 抗菌等級高
- 工作介質：壓縮空氣，真空

附加文件

連結 pan



附加文件 TUBING-ADD 包含有關使用資訊的補充內容，例如軟管與接頭的組合、安裝注意事項以及測量方法。

訂貨資料 - 模組化系統

連結 pan

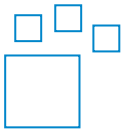

可配置產品
該產品及其所有產品選項可透過配置器在線上訂購。

工程設計工具

連結 engineering tools



藉由工程工具節省時間： 智慧工程組工具提供最佳解決方案。 我們致力於協助您提高生產率。 我們的工程工具在實現這一目標方面發揮著不可或缺的作用。 它們的作用貫穿整條價值鏈，不但協助您正確設計裝置，也能挖掘利用預期外的生產力儲備，提高生產率。 從首次交流到機器現代化改造 — 在专案的各個階段，我們都提供豐富的可用工具。

- 流量計算： 透過輸入輸入壓力、輸出壓力、軟管長度、內徑等參數以計算額定流量（www.festo.com/x/flowrate-calculation）。
- 介質耐受性： 評估各種 Festo 材質類型與軟管對於各種化學品和介質的耐受性（www.festo.com/x/media-resistance）。

圖表

連結 pan



也可在線上獲取本文件所示的圖表，可使用這些圖表顯示精確值。

硬管/氣管外徑 x 壁厚

對於外部校準的軟管，軟管的外徑和壁厚被指定為軟管尺寸。

包裝單元 [m]

- 標準：50 m
- 在某些情況下，捲軸長度可加長。

型號代碼

001	系列	
PAN	標準外徑氣管	

002	硬管/氣管外徑 x 壁厚	
4x0,75	4x0.75 mm	
6x1	6x1 mm	
8x1,25	8x1.25 mm	
10x1,5	10x1.5 mm	
12x1,75	12x1.75 mm	
14x2	14x2 mm	
16x2	16x2 mm	

003	顏色	
BL	藍色	
GE	黃色	
GN	綠色	
NT	自然色	
RT	紅色	
SI	銀色	
SW	黑色	

004	包裝單元 [m]	
	標準	
100	100 m	
200	200 m	
300	300 m	
400	400 m	
500	500 m	

資料表

工作和環境條件

外徑	4 mm	6 mm	8 mm	10 mm	12 mm	14 mm	16 mm
內徑	2.9 mm	4 mm	5.9 mm	7 mm	8.4 mm	10 mm	12 mm
氣動介面	用於快插接頭外徑 4 mm, 用於倒鉤接頭內徑 3 mm，具有管接螺帽, 用於倒鉤接頭內徑 3 mm	用於快插接頭外徑 6 mm, 用於倒鉤接頭內徑 4 mm，具有管接螺帽, 用於倒鉤接頭內徑 4 mm	用於快插接頭外徑 8 mm 的氣管, 用於倒鉤接頭內徑 6 mm，具有聯接螺帽, 用於內徑 6 mm 的倒鉤接頭	用於快插接頭外徑 10 mm	用於快插接頭，外徑 12 mm	用於快插接頭，外徑 14 mm	用於快插接頭外徑 16 mm
流量相關彎曲半徑	18 mm	32 mm	43 mm	58 mm	64 mm	80 mm	94 mm
最小彎曲半徑	12 mm	14 mm	22 mm	27 mm	29 mm	50 mm	67 mm
取決於溫度的工作壓力	-0.095 ... 1.5 Mpa	-0.095 ... 1.9 Mpa	-0.095 ... 1.5 Mpa	-0.095 ... 1.7 Mpa			-0.095 ... 1.4 Mpa
取決於溫度的操作壓力	-0.95 ... 15 bar	-0.95 ... 19 bar	-0.95 ... 15 bar	-0.95 ... 17 bar			-0.95 ... 14 bar
取決於溫度的工作壓力	-13.775 ... 217.5 psi	-13.775 ... 275.5 psi	-13.775 ... 217.5 psi	-13.775 ... 246.5 psi			-13.775 ... 203 psi
工作介質	壓縮空氣，符合 ISO 8573-1:2010 [7:-:-]						
環境溫度	-30 ... 80°C						
認證	TÜV						
證書簽發機構	61630/B0 BV, B 013277 0527 00						
海事分類	參見證書						
氣管特徵	適用拖鏈						

工作壓力 p 與溫度 t 的關係

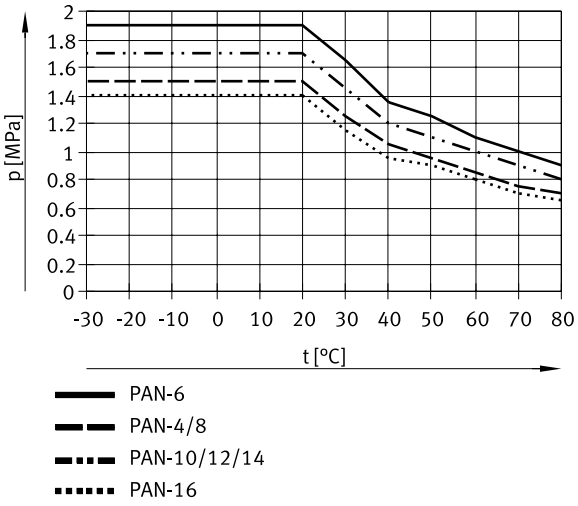

材料

蕭氏硬度	A 55 +/-3
氣管材料	TPE-A
材料說明	RoHS 合規
油漆濕潤缺陷物質（PWIS）符合性	VDMA24364-B2-L

尺寸

尺寸 – 輥筒

CAD 相關資料下載 www.festo.com

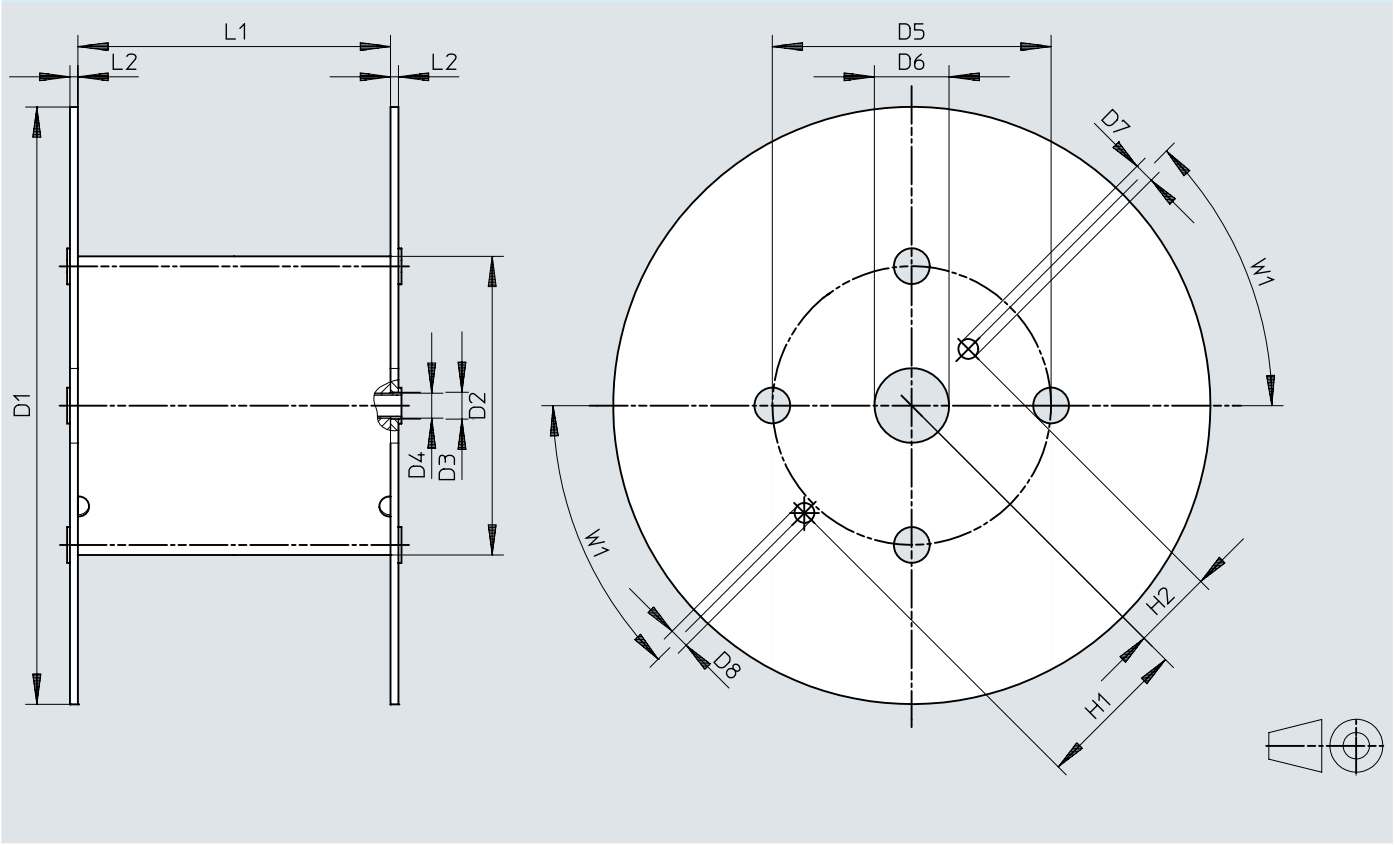

	D1 ø	D2 ø	D3 ø	D4 ø	D5 ø	D6 ø	D7 ø	D8 ø	H1	H2	L1	L2	W1
PAN-4x0,75-...-500	545	246	21	20	216	75	20	20	152,5	80,5	128	8	45°
PAN-6x1-...-500	545	246	21	20	216	75	20	20	152,5	80,5	128	8	45°
PAN-8x1,25-...-400	545	310	21	20	280	75	20	20	152,5	80,5	254	8	45°
PAN-10x1,5-...-300	600	310	21	20	280	75	20	20	152,5	80,5	254	8	45°
PAN-12x1,75-...-200	600	310	21	20	280	75	20	20	152,5	80,5	254	8	45°
PAN-16x2-...-100	545	310	21	20	280	75	20	20	152,5	80,5	254	8	45°

訂貨資料

訂貨資料



外徑	包裝單元 [m] [1]	產品重量（取決於長度）	顏色	訂貨編號	型號
4 mm	標準	0.006 kg/m	藍色	553906	PAN-4X0,75-BL
			黃色	553930	PAN-4X0,75-GE
			綠色	553918	PAN-4X0,75-GN
			自然	546284	PAN-4X0,75-NT
			紅色	553924	PAN-4X0,75-RT
			黑色	553912	PAN-4X0,75-SW
			銀	152697	PAN-4X0,75-SI
	500 m		藍色	553894	PAN-4X0,75-BL-500
			黑色	553900	PAN-4X0,75-SW-500
			銀	553888	PAN-4X0,75-SI-500
6 mm	標準	0.016 kg/m	藍色	553907	PAN-6X1-BL
			黃色	553931	PAN-6X1-GE
			綠色	553919	PAN-6X1-GN
			自然	546285	PAN-6X1-NT
			紅色	553925	PAN-6X1-RT
			黑色	553913	PAN-6X1-SW
			銀	152699	PAN-6X1-SI
	500 m		藍色	553895	PAN-6X1-BL-500
			黑色	553901	PAN-6X1-SW-500
			銀	553889	PAN-6X1-SI-500
8 mm	標準	0.024 kg/m	藍色	553908	PAN-8X1,25-BL
			黃色	553932	PAN-8X1,25-GE
			綠色	553920	PAN-8X1,25-GN
			自然	546286	PAN-8X1,25-NT
			紅色	553926	PAN-8X1,25-RT
			黑色	553914	PAN-8X1,25-SW
			銀	152700	PAN-8X1,25-SI
	400 m		藍色	553896	PAN-8X1,25-BL-400
			黑色	553902	PAN-8X1,25-SW-400
			銀	553890	PAN-8X1,25-SI-400
10 mm	標準	0.042 kg/m	藍色	553909	PAN-10X1,5-BL
			黃色	553933	PAN-10X1,5-GE
			綠色	553921	PAN-10X1,5-GN
			自然	546287	PAN-10X1,5-NT
			紅色	553927	PAN-10X1,5-RT
			黑色	553915	PAN-10X1,5-SW
			銀	152701	PAN-10X1,5-SI
	300 m		藍色	553897	PAN-10X1,5-BL-300
			黑色	553903	PAN-10X1,5-SW-300
			銀	553891	PAN-10X1,5-SI-300
12 mm	標準	0.06 kg/m	藍色	553910	PAN-12X1,75-BL
			黃色	553934	PAN-12X1,75-GE
			綠色	553922	PAN-12X1,75-GN
			自然	546288	PAN-12X1,75-NT
			紅色	553928	PAN-12X1,75-RT
			黑色	553916	PAN-12X1,75-SW
			銀	152702	PAN-12X1,75-SI
	200 m		藍色	553898	PAN-12X1,75-BL-200
			黑色	553904	PAN-12X1,75-SW-200
			銀	553892	PAN-12X1,75-SI-200
14 mm	標準	0.077 kg/m		570392	PAN-14X2-SI
16 mm		0.092 kg/m	藍色	553911	PAN-16X2-BL
			黃色	553935	PAN-16X2-GE

訂貨資料

訂貨資料



外徑	包裝單元 [m] [1]	產品重量（取決於長度）	顏色	訂貨編號	型號
16 mm	標準	0.092 kg/m	綠色	**553923**	**PAN-16X2-GN**
			自然	**546289**	**PAN-16X2-NT**
			紅色	**553929**	**PAN-16X2-RT**
			黑色	**553917**	**PAN-16X2-SW**
			銀	**152703**	**PAN-16X2-SI**
	100 m		藍色	**553899**	**PAN-16X2-BL-100**
			黑色	**553905**	**PAN-16X2-SW-100**
			銀	**553893**	**PAN-16X2-SI-100**

1) 標準：50 m

訂貨資訊 - 模組化產品系統

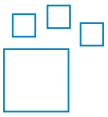

短型號代碼	訂貨編號	型號
PAN PAN-MF PAN-R	**553610**	**PAN**