Hadice z plastu PEN



vlastnosti

všeobecné údaje

Velmi ohebné a s velkou odolností oděru: všestranné možnosti použití, atraktivní cena.

- polyetylén
- vysoká odolnost chemikáliím, mikrobům a velmi vysoká odolnost hydrolýze
- značná odolnost běžným čisticím a mazacím přípravkům
- vhodné do energetických řetězů
- provozní média: stlačený vzduch, podtlak, voda

doplňující dokumenty

Odkaz pen



Doplňující dokument TUBING-ADD obsahuje další informace o použití, jako jsou kombinace hadic a šroubení, pokyny k montáži a měřicí postupy.

údaje pro objednávky - stavebnice

Odkaz pen

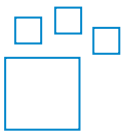

konfigurovatelný výrobek
Tento výrobek a všechny jeho varianty lze objednat online prostřednictvím konfigurátoru.

technické nástroje

Odkaz engineering tools



Ušetřete čas s nástroji pro konstruktéry: Smart engineering pro optimální řešení. Naším cílem je zvýšit Vaši produktivitu. Nástroje pro konstruktéry k tomu významně přispívají. V celém řetězci tvorby hodnot Vám pomohou správně zařízení sestavit, využít neočekávané rezervy v produktivitě nebo zvýšit produktivitu. Od prvního kontaktu až po modernizaci stroje - v každé fázi projektu se setkáte s mnoha užitečnými nástroji.

- Výpočet průtoku: Určete jmenovitý průtok zadáním údajů, jako je vstupní tlak, výstupní tlak, délka hadice a vnitřní průměr (www.festo.com/x/flowrate-calculation).
- odolnost médiím: Posuďte odolnost různých typů materiálů a hadic Festo různým chemikáliím a médiím (www.festo.com/x/media-resistance).

diagramy

Odkaz pen



Diagramy uvedené v tomto dokumentu jsou k dispozici také online. Tam je možné zobrazit přesné hodnoty.

vnější průměr trubky/hadice x tloušťka stěny

U hadic s kalibrovaným vnějším průměrem se jako velikost hadice uvádí její vnější průměr a tloušťka stěny.

jednotka balení [m]

- standard: 50 m
- Částečně dostupné i v delších návinech na cívkách.

typové značení

001	Řada	
PEN	Hadice z plastu	

002	vnější průměr trubky/hadice x tloušťka stěny	
4x0,75	4x0,75 mm	
6x1	6x1 mm	
8x1,25	8x1,25 mm	
10x1,5	10x1,5 mm	
12x1,75	12x1,75 mm	
14x2	14x2 mm	
16x2,5	16x2,5 mm	

003	barva	
BL	Modrá	
GE	Žlutá	
GN	Zelená	
NT	Přírodní	
RT	Červená	
SI	Stříbrná	
SW	Černá	

004	jednotka balení [m]	
	Standard	
100	100 m	
200	200 m	
300	300 m	
400	400 m	
500	500 m	

technické údaje

Provozní a okolní podmínky

Vnější Ø	4 mm	6 mm	8 mm	10 mm	12 mm	14 mm	16 mm
Vnitřní Ø	2,7 mm	4 mm	5,7 mm	7 mm	8,4 mm	9,5 mm	10,8 mm
Pneumatické připojení	pro nástrčnou koncovku s vnějším Ø 4 mm pro nástrčné připojení s vnějším Ø 5/32“ pro nátrubek s vnitřním Ø 3 mm s převlečnou maticí pro nástrčnou koncovku s vnitřním průměrem 3 mm	pro nástrčné připojení s vnějším průměrem 6 mm pro nátrubek s vnitřním Ø 4 mm s převlečnou maticí pro nátrubek s vnitřním Ø 4 mm	pro nástrčné připojení s vnějším průměrem 8 mm pro nástrčné připojení s vnějším Ø 5/16 mm pro nátrubek s vnitřním průměrem 6 mm s převlečnou maticí pro nátrubek s vnitřním průměrem 6 mm	pro nástrčné připojení s vnějším průměrem 10 mm	pro nástrčné připojení s vnějším Ø 12 mm	pro nástrčné připojení s vnějším Ø 14 mm	pro nástrčné připojení s vnějším průměrem 16 mm
Poloměr ohybu významný pro průtok	20 mm	26 mm	35 mm	40 mm	58 mm	80 mm	122 mm
Min. poloměr ohybu	10 mm	13,5 mm	22,5 mm	23,5 mm	33 mm	45 mm	57,5 mm
Provozní tlak závislý na teplotě	-0,095 ... 1 MPa						
Provozní tlak závislý na teplotě	-0,95 ... 10 bar						
Provozní tlak závislý na teplotě	-13,775 ... 145 psi						
Upozornění k provoznímu tlaku	Voda: max. 0,6 MPa při 0 - 50°C						
Provozní médium	stlačený vzduch podle ISO 8573-1:2010 [7:-:-] voda (jen kapalina, bez ledu)						
Okolní teplota	-30 ... 60°C						
Certifikát	TÜV						
Úřad, který vydal certifikát	B 013277 0527 00						
Vlastnosti hadice	Vhodné do energetických řetězů						

Provozní tlak p v závislosti na teplotě t

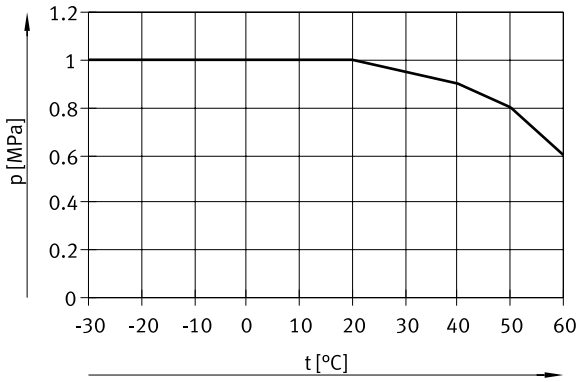

Materiály

Tvrdost Shore	D 52 +/-3
Materiál hadice	PE
Upozornění k materiálu	v souladu s RoHS
Shoda s LABS	VDMA24364-B2-L
Vhodnost do čistého prostoru, měřeno podle ISO 14644-14	Staticky instalovaný prvek, nelze smysluplně ohodnotit podle ISO 14644-1

rozměry

rozměry – Cívky CAD ke stažení www.festo.com

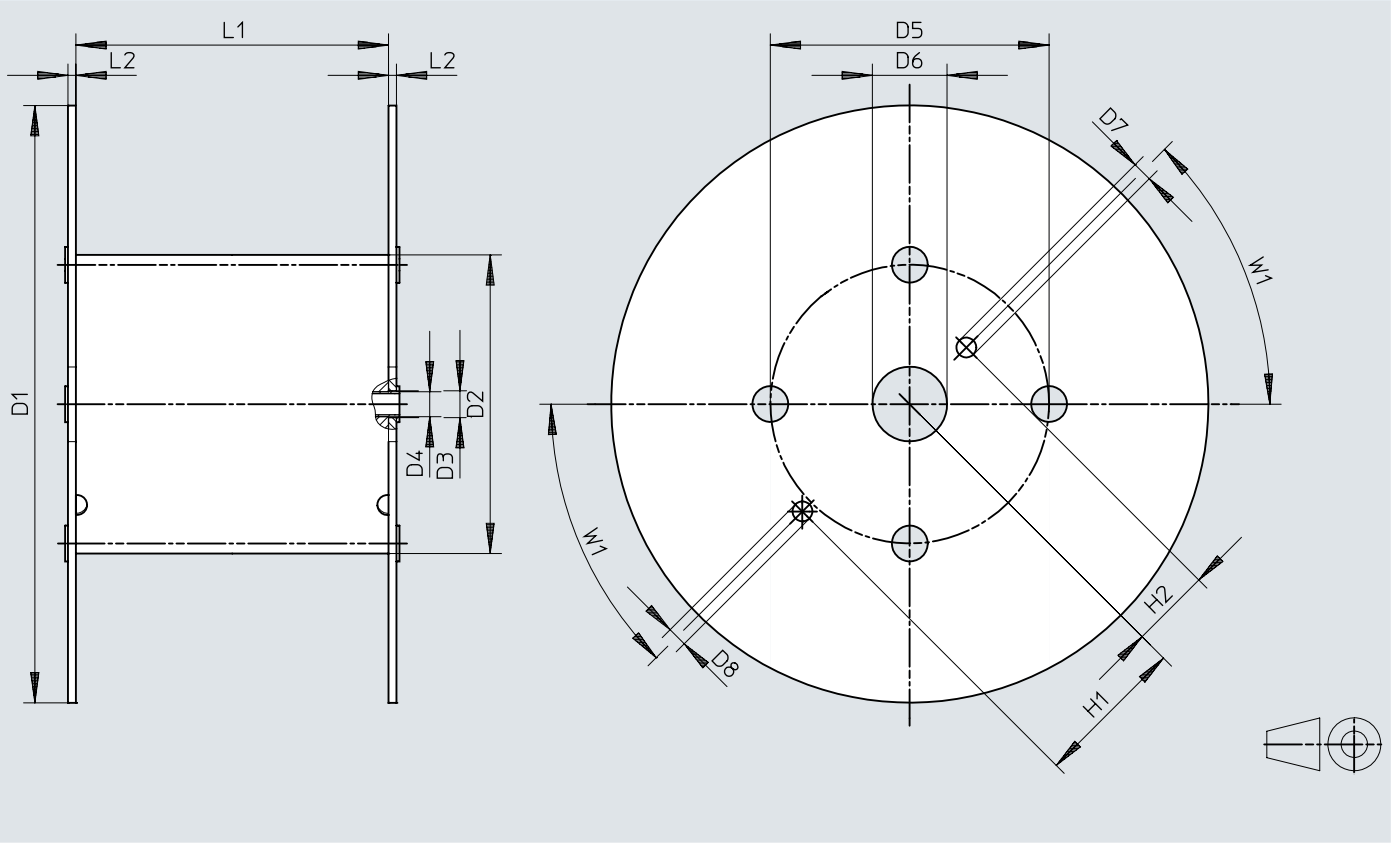

	D1 ø	D2 ø	D3 ø	D4 ø	D5 ø	D6 ø	D7 ø	D8 ø	H1	H2	L1	L2	W1
PEN-4x0,75-...-500	545	246	21	20	216	75	20	20	152,5	80,5	128	8	45°
PEN-6x1-...-500	545	246	21	20	216	75	20	20	152,5	80,5	128	8	45°
PEN-8x1,25-...-400	545	310	21	20	280	75	20	20	152,5	80,5	254	8	45°
PEN-10x1,5-...-300	600	310	21	20	280	75	20	20	152,5	80,5	254	8	45°
PEN-12x1,75-...-200	600	310	21	20	280	75	20	20	152,5	80,5	254	8	45°
PEN-16x2,5-...-100	545	310	21	20	280	75	20	20	152,5	80,5	254	8	45°

údaje pro objednávky

Údaje pro objednávky



Vnější Ø	jednotka balení [m] [1]	Hmotnost výrobku podle délky	Barva	obj. č.	typ
4 mm	Standard	0,006 kg/m	modrá	551456	PEN-4X0,75-BL
			žlutá	551480	PEN-4X0,75-GE
			zelená	551468	PEN-4X0,75-GN
			přírodní	543246	PEN-4X0,75-NT
			červená	551474	PEN-4X0,75-RT
			černá	543240	PEN-4X0,75-SW
			stříbrná	551462	PEN-4X0,75-SI
	500 m		modrá	551444	PEN-4X0,75-BL-500
			černá	551438	PEN-4X0,75-SW-500
			stříbrná	551450	PEN-4X0,75-SI-500
6 mm	Standard	0,015 kg/m	modrá	551457	PEN-6X1-BL
			žlutá	551481	PEN-6X1-GE
			zelená	551469	PEN-6X1-GN
			přírodní	543247	PEN-6X1-NT
			červená	551475	PEN-6X1-RT
			černá	543241	PEN-6X1-SW
			stříbrná	551463	PEN-6X1-SI
	500 m		modrá	551445	PEN-6X1-BL-500
			černá	551439	PEN-6X1-SW-500
			stříbrná	551451	PEN-6X1-SI-500
8 mm	Standard	0,023 kg/m	modrá	551458	PEN-8X1,25-BL
			žlutá	551482	PEN-8X1,25-GE
			zelená	551470	PEN-8X1,25-GN
			přírodní	543248	PEN-8X1,25-NT
			červená	551476	PEN-8X1,25-RT
			černá	543242	PEN-8X1,25-SW
			stříbrná	551464	PEN-8X1,25-SI
	400 m		modrá	551446	PEN-8X1,25-BL-400
			černá	551440	PEN-8X1,25-SW-400
			stříbrná	551452	PEN-8X1,25-SI-400
10 mm	Standard	0,038 kg/m	modrá	551459	PEN-10X1,5-BL
			žlutá	551483	PEN-10X1,5-GE
			zelená	551471	PEN-10X1,5-GN
			přírodní	543249	PEN-10X1,5-NT
			červená	551477	PEN-10X1,5-RT
			černá	543243	PEN-10X1,5-SW
			stříbrná	551465	PEN-10X1,5-SI
	300 m		modrá	551447	PEN-10X1,5-BL-300
			černá	551441	PEN-10X1,5-SW-300
			stříbrná	551453	PEN-10X1,5-SI-300
12 mm	Standard	0,054 kg/m	modrá	551460	PEN-12X1,75-BL
			žlutá	551484	PEN-12X1,75-GE
			zelená	551472	PEN-12X1,75-GN
			přírodní	543250	PEN-12X1,75-NT
			červená	551478	PEN-12X1,75-RT
			černá	543244	PEN-12X1,75-SW
			stříbrná	551466	PEN-12X1,75-SI
	200 m		modrá	551448	PEN-12X1,75-BL-200
			černá	551442	PEN-12X1,75-SW-200
			stříbrná	551454	PEN-12X1,75-SI-200
14 mm	Standard	0,077 kg/m	přírodní	570517	PEN-14X2-NT
			černá	570516	PEN-14X2-SW

údaje pro objednávky

Údaje pro objednávky



Vnější Ø	jednotka balení [m] [1]	Hmotnost výrobku podle délky	Barva	obj. č.	typ
16 mm	Standard	0,103 kg/m	modrá	**551461**	**PEN-16X2,5-BL**
			žlutá	**551485**	**PEN-16X2,5-GE**
			zelená	**551473**	**PEN-16X2,5-GN**
			přírodní	**543251**	**PEN-16X2,5-NT**
			červená	**551479**	**PEN-16X2,5-RT**
			černá	**543245**	**PEN-16X2,5-SW**
			stříbrná	**551467**	**PEN-16X2,5-SI**
	100 m		modrá	**551449**	**PEN-16X2,5-BL-100**
			černá	**551443**	**PEN-16X2,5-SW-100**
			stříbrná	**551455**	**PEN-16X2,5-SI-100**

1) Standard: 50 m

Údaje pro objednávky - stavebnice výrobku

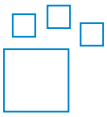

Zkratka typu	obj. č.	typ
PEN	**553769**	**PEN**