Műanyag tömlő PEN



Jellemzők

Áttekintés

Nagyon rugalmas és nagy kopásállóság jellemzi: sokoldalú alkalmazási lehetőségek, vonzó ár.

- Polietilén
- Rendkívül ellenálló a vegyszerekkel és a hidrolízissel szemben
- Fokozottan ellenálló a szokásos tisztító- és kenőanyagokkal szemben
- Energialáncokhoz alkalmas
- Üzemi közeg sűrített levegő, vákuum, víz

Kiegészítő dokumentumok

Hivatkozás pen



A TUBING-ADD kiegészítő dokumentum további információkat tartalmaz az alkalmazási adatokról, például a cső-csatlakozó kombinációkról, a szerelési útmutatásokról és a mérési eljárásokról.

Rendelési adatok - telepítőkészlet

Hivatkozás pen

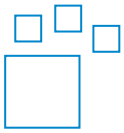

Konfigurálható termék
Ez a termék és az összes termékopció megrendelhető a konfigurátor segítségével.

Mérnöki eszközök

Hivatkozás engineering tools



Időt takaríthat meg a mérnöki eszközökkel: Intelligens tervezés az optimális megoldásért. Célunk az Ön termelékenységének növelése. Mérnöki eszközeink fontos szerepet játszanak e cél elérésében. A teljes értéklánc ban segítenek Önnek a rendszer helyes kialakításában, a rejtett termelékenységi tartalékok kihasználásában vagy a termelékenység növelésében. Az első kapcsolatfelvételtől a gépe korszerűsítéséig - számos olyan eszközzel találkozhat, amelyek a projekt minden szakaszában hasznosak lehetnek az Ön számára.

- Áramlási számítás: Határozza meg a névleges áramlási sebességet olyan paraméterek megadásával, mint a bemeneti nyomás, a kimeneti nyomás, a tömlő hossza és a belső átmérő (www.festo.com/x/flowrate-calculation).
- Közegállóság: Értékelje a Festo különböző anyagfajtáinak és csőinek ellenállóképességét különböző vegyi anyagokkal és közegekkel szemben (www.festo.com/x/media-resistance).

Diagramok

Hivatkozás pen



Az ebben a dokumentumban szereplő diagramok online is elérhetők. A hálózaton pontos értékek jeleníthetők meg.

Cső/tömlő külső átmérő x falvastagság

A külső átmérőre kalibrált tömlők esetében a tömlő külső átmérője és a falvastagság képezik a tömlő méreteit.

Csomagolási egység [m]

- Standard: 50 m
- Bizonyos esetekben hosszabb tekercses kiszerelésben is elérhető.

Típuskód

001	Sorozat	
PEN	Műanyag tömlő	

002	Cső/tömlő külső átmérő x falvastagság	
4x0,75	4x0,75 mm	
6x1	6x1 mm	
8x1,25	8x1,25 mm	
10x1,5	10 x 1,5 mm	
12x1,75	12x1,75 mm	
14x2	14 x 2 mm	
16x2,5	16x2,5 mm	

003	Szín	
BL	Kék	
GE	Sárga	
GN	Zöld	
NT	Natúr	
RT	Piros	
SI	Ezüst	
SW	fekete	

004	Csomagolási egység [m]	
	Alapkivitel	
100	100 m	
200	200 m	
300	300 m	
400	400 m	
500	500 m	

Adatlap

Üzemeltetési és környezeti feltételek

Külső Ø	4 mm	6 mm	8 mm	10 mm	12 mm	14 mm	16 mm
Belső Ø	2,7 mm	4 mm	5,7 mm	7 mm	8,4 mm	9,5 mm	10,8 mm
Pneumatikus csatlakozó	4 mm külső Ø-jű push-in csatlakozóhoz 5/32“ külső Ø-jű push-in csatlakozóhoz 3 mm belső Ø-jű csatlakozó csonkhoz, hollandi anyával 3 mm belső Ø-jű csatlakozó csonkhoz	6 mm külső Ø-jű push-in csatlakozóhoz 4 mm belső Ø-jű csatlakozó csonkhoz, hollandi anyával 4 mm belső Ø-jű csatlakozó csonkhoz	8 mm külső Ø-jű push-in csatlakozóhoz 5/16“ külső Ø-jű push-in csatlakozóhoz 6 mm belső Ø-jű csatlakozó csonkhoz, hollandi anyával 6 mm belső Ø-jű csatlakozó csonkhoz	10 mm külső Ø-jű push-in csatlakozóhoz	12 mm külső Ø-jű push-in csatlakozóhoz	14 mm külső Ø-jű push-in csatlakozóhoz	16 mm külső Ø-jű push-in csatlakozóhoz
áramlás szempontjából releváns hajlítási sugár	20 mm	26 mm	35 mm	40 mm	58 mm	80 mm	122 mm
Min. hajlítási sugár	10 mm	13,5 mm	22,5 mm	23,5 mm	33 mm	45 mm	57,5 mm
Hőmérsékletfüggő üzemi nyomás	-0,095 ... 1 MPa						
Hőmérsékletfüggő üzemi nyomás	-0,95 ... 10 bar						
Hőmérsékletfüggő üzemi nyomás	-13,775 ... 145 psi						
Üzemi nyomással kapcsolatos megjegyzés	Víz: 0–50 °C-on max. 0,6 MPa						
Üzemi közeg	Sűrített levegő ISO 8573-1:2010 [7:-:-] szerint Víz (folyékony halmazállapot, jégmentes)						
Környezeti hőmérséklet	-30 ... 60°C						
Engedély	TÜV						
Tanúsítványt kiállító szerv	B 013277 0527 00						
A tömlő tulajdonságai	energialáncokhoz alkalmas						

A p üzemi nyomás a t hőmérséklet függvényében

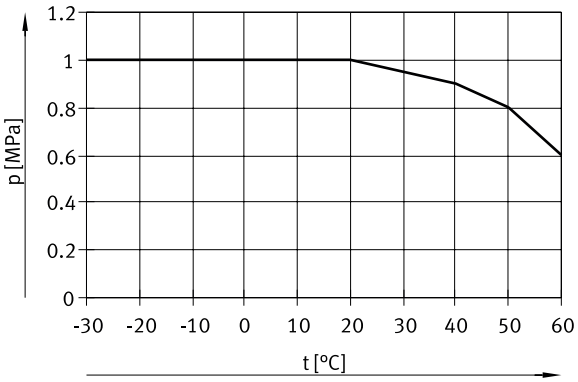

Alapanyagok

Shore-keménység	D 52 +/-3
Tömlő alapanyaga	PE
Alapanyaggal kapcsolatos megjegyzések	RoHS-kompatibilis
LABS konformitás	VDMA24364-B2-L
A tisztatér alkalmassága, ISO 14644-14 szerint mérve	Statikusan beépített elem, az ISO 14644-1 szabvány alapján értelmes értékelés nem lehetséges

Méretek

Méretek – Görgő

CAD-fájlok letöltése www.festo.com

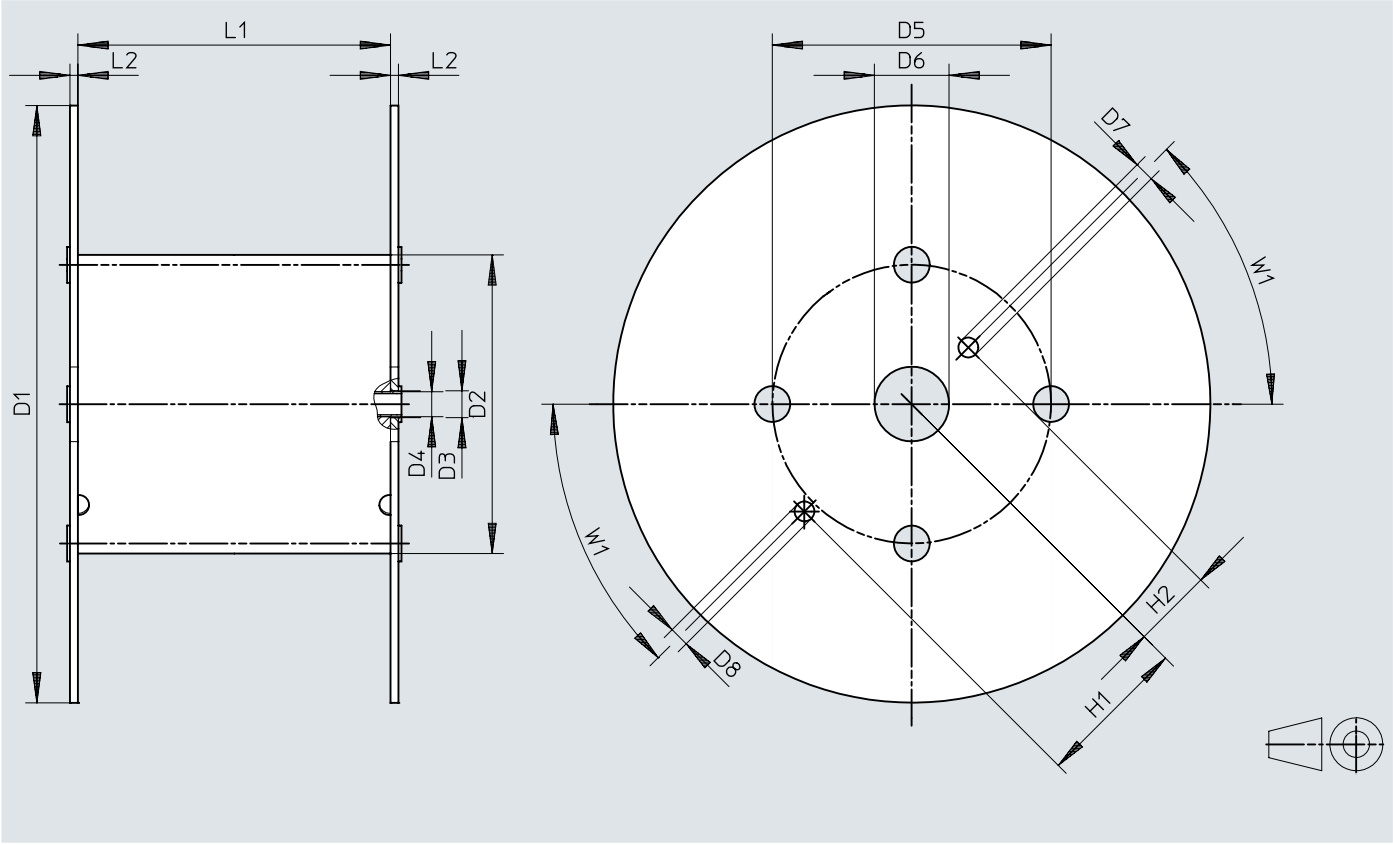

	D1 ø	D2 ø	D3 ø	D4 ø	D5 ø	D6 ø	D7 ø	D8 ø	H1	H2	L1	L2	W1
PEN-4x0,75-...-500	545	246	21	20	216	75	20	20	152,5	80,5	128	8	45°
PEN-6x1-...-500	545	246	21	20	216	75	20	20	152,5	80,5	128	8	45°
PEN-8x1,25-...-400	545	310	21	20	280	75	20	20	152,5	80,5	254	8	45°
PEN-10x1,5-...-300	600	310	21	20	280	75	20	20	152,5	80,5	254	8	45°
PEN-12x1,75-...-200	600	310	21	20	280	75	20	20	152,5	80,5	254	8	45°
PEN-16x2,5-...-100	545	310	21	20	280	75	20	20	152,5	80,5	254	8	45°

Rendelési adatok

Rendelési adatok



Külső Ø	Csomagolási egység [m] [1]	A termék súlya hossz szerint	Szín	Cikksz.	Típus
4 mm	Alapkivitel	0,006 kg/m	kék	**551456**	**PEN-4X0,75-BL**
			sárga	**551480**	**PEN-4X0,75-GE**
			zöld	**551468**	**PEN-4X0,75-GN**
			természetes	**543246**	**PEN-4X0,75-NT**
			piros	**551474**	**PEN-4X0,75-RT**
			fekete	**543240**	**PEN-4X0,75-SW**
			ezüst	**551462**	**PEN-4X0,75-SI**
	500 m		kék	**551444**	**PEN-4X0,75-BL-500**
			fekete	**551438**	**PEN-4X0,75-SW-500**
			ezüst	**551450**	**PEN-4X0,75-SI-500**
6 mm	Alapkivitel	0,015 kg/m	kék	**551457**	**PEN-6X1-BL**
			sárga	**551481**	**PEN-6X1-GE**
			zöld	**551469**	**PEN-6X1-GN**
			természetes	**543247**	**PEN-6X1-NT**
			piros	**551475**	**PEN-6X1-RT**
			fekete	**543241**	**PEN-6X1-SW**
			ezüst	**551463**	**PEN-6X1-SI**
	500 m		kék	**551445**	**PEN-6X1-BL-500**
			fekete	**551439**	**PEN-6X1-SW-500**
			ezüst	**551451**	**PEN-6X1-SI-500**
8 mm	Alapkivitel	0,023 kg/m	kék	**551458**	**PEN-8X1,25-BL**
			sárga	**551482**	**PEN-8X1,25-GE**
			zöld	**551470**	**PEN-8X1,25-GN**
			természetes	**543248**	**PEN-8X1,25-NT**
			piros	**551476**	**PEN-8X1,25-RT**
			fekete	**543242**	**PEN-8X1,25-SW**
			ezüst	**551464**	**PEN-8X1,25-SI**
	400 m		kék	**551446**	**PEN-8X1,25-BL-400**
			fekete	**551440**	**PEN-8X1,25-SW-400**
			ezüst	**551452**	**PEN-8X1,25-SI-400**
10 mm	Alapkivitel	0,038 kg/m	kék	**551459**	**PEN-10X1,5-BL**
			sárga	**551483**	**PEN-10X1,5-GE**
			zöld	**551471**	**PEN-10X1,5-GN**
			természetes	**543249**	**PEN-10X1,5-NT**
			piros	**551477**	**PEN-10X1,5-RT**
			fekete	**543243**	**PEN-10X1,5-SW**
			ezüst	**551465**	**PEN-10X1,5-SI**
	300 m		kék	**551447**	**PEN-10X1,5-BL-300**
			fekete	**551441**	**PEN-10X1,5-SW-300**
			ezüst	**551453**	**PEN-10X1,5-SI-300**
12 mm	Alapkivitel	0,054 kg/m	kék	**551460**	**PEN-12X1,75-BL**
			sárga	**551484**	**PEN-12X1,75-GE**
			zöld	**551472**	**PEN-12X1,75-GN**
			természetes	**543250**	**PEN-12X1,75-NT**
			piros	**551478**	**PEN-12X1,75-RT**
			fekete	**543244**	**PEN-12X1,75-SW**
			ezüst	**551466**	**PEN-12X1,75-SI**
	200 m		kék	**551448**	**PEN-12X1,75-BL-200**
			fekete	**551442**	**PEN-12X1,75-SW-200**
			ezüst	**551454**	**PEN-12X1,75-SI-200**
14 mm	Alapkivitel	0,077 kg/m	természetes	**570517**	**PEN-14X2-NT**
			fekete	**570516**	**PEN-14X2-SW**
16 mm		0,103 kg/m	kék	**551461**	**PEN-16X2,5-BL**

Rendelési adatok

Rendelési adatok



Külső Ø	Csomagolási egység [m] [1]	A termék súlya hossz szerint	Szín	Cikksz.	Típus
16 mm	Alapkivitel	0,103 kg/m	sárga	**551485**	**PEN-16X2,5-GE**
			zöld	**551473**	**PEN-16X2,5-GN**
			természetes	**543251**	**PEN-16X2,5-NT**
			piros	**551479**	**PEN-16X2,5-RT**
			fekete	**543245**	**PEN-16X2,5-SW**
			ezüst	**551467**	**PEN-16X2,5-SI**
	100 m		kék	**551449**	**PEN-16X2,5-BL-100**
			fekete	**551443**	**PEN-16X2,5-SW-100**
			ezüst	**551455**	**PEN-16X2,5-SI-100**

1) Standard: 50 m

Rendelési adatok - moduláris termékrendszer

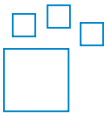

Rövid típusjelzés	Cikksz.	Típus
PEN	**553769**	**PEN**