Tubo in plastica PEN



Caratteristiche

In sintesi

Molto flessibile e con elevata resistenza all'abrasione: versatile nell'utilizzo, conveniente nel prezzo.

- Polietilene
- Resistenza elevata a sostanze chimiche e resistenza molto elevata all'idrolisi
- Ottima resistenza ai detergenti e lubrificanti più comuni
- Applicabile su catene portacavi
- Fluidi di lavoro aria compressa, vuoto, acqua

Documento supplementare Link pen



Il documento supplementare TUBING-ADD contiene ulteriori informazioni sullutilizzo, come le combinazioni di raccordi per tubi flessibili, le istruzioni di montaggio e le procedure di misurazione.ione.

Dati di ordinazione - sistema modulare Link pen

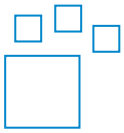

Prodotto configurabile
Questo prodotto e tutte le opzioni correlate possono essere ordinate on-line tramite il configuratore.

Engineering Tools Link engineering tools



Risparmiate tempo con gli strumenti di progettazione: Smart Engineering per la soluzione ottimale. Il nostro obiettivo è quello di aumentare la vostra produttività. I nostri strumenti di ingegneria rappresentano un importante contributo in tal senso. Lungo tutta la catena del valore, vi aiutano a progettare l'impianto, a sfruttare riserve di produttività insospettate e a ottenere maggiore produttività. A partire dal primo contatto fino ad arrivare alla modernizzazione della vostra macchina, in ciascuna fase del vostro progetto vi imbatterete in un numero svariato di strumenti utili.

- Calcolo della portata: Calcolare la portata nominale inserendo parametri quali pressione di alimentazione, pressione d'uscita, lunghezza del tubo e diametro interno (www.festo.com/x/flowrate-calculation).
- Compatibilità chimica sostanze: Consente di valutare la resistenza di diversi tipi di materiale e tubi Festo a sostanze chimiche e fluidi differenti (www.festo.com/x/media-resistance).

Diagrammi Link pen



Gli schemi illustrati in questo documento sono disponibili anche online. È possibile visualizzare valori precisi.

Diametro esterno tubo/tubazione x spessore della parete

Per i tubi calibrati esternamente, il diametro esterno del tubo e lo spessore della parete sono specificati come dimensioni del tubo.

Unità di imballaggio [m]

- Standard: 50 m
- Parzialmente disponibile su avvolgitore in lunghezze superiori.

Codice tipo

001	Serie	
PEN	Tubo in plastica	

002	Diametro esterno tubo/tubazione x spessore della parete	
4x0,75	4x0,75 mm	
6x1	6x1 mm	
8x1,25	8x1,25 mm	
10x1,5	10x1,5 mm	
12x1,75	12x1,75 mm	
14x2	14x2 mm	
16x2,5	16x2,5 mm	

003	Colore	
BL	Blu	
GE	Giallo	
GN	Verde	
NT	Naturale	
RT	Rosso	
SI	Argento	
SW	Nero	

004	Unità di imballaggio [m]	
	Standard	
100	100 m	
200	200 m	
300	300 m	
400	400 m	
500	500 m	

Foglio dati

Condizioni di esercizio e ambientali

Diametro esterno	4 mm	6 mm	8 mm	10 mm	12 mm	14 mm	16 mm
Diametro interno	2,7 mm	4 mm	5,7 mm	7 mm	8,4 mm	9,5 mm	10,8 mm
Attacco pneumatico	Per connettore a innesto O.D. 4 mm Per connettori a innesto con diametro esterno di 5/32“ Per raccordo a nipplo spinato diametro interno 3 mm con ghiera Per raccordo a nipplo spinato diametro interno 3 mm	Per connettore a innesto diametro esterno 6 mm Per raccordo a nipplo spinato diametro interno 4 mm con ghiera Per nipplo spinato I.D. 4 mm	Per connettore a innesto diametro esterno 8 mm Per connettori a innesto con diametro esterno di 5/16“ Per raccordo a nipplo spinato con diametro interno di 6 mm con ghiera Per raccordo a nipplo spinato con diametro interno di 6 mm	Per connettore a innesto diametro esterno 10 mm	Per diametro esterno del connettore a innesto di 12 mm	Per connettori a innesto con diametro esterno di 14 mm	Per connettore a innesto diametro esterno 16 mm
Raggio di curvatura rilevante per la portata	20 mm	26 mm	35 mm	40 mm	58 mm	80 mm	122 mm
Raggio minimo di curvatura	10 mm	13,5 mm	22,5 mm	23,5 mm	33 mm	45 mm	57,5 mm
Pressione d‘esercizio in funzione della temperatura	-0,095 ... 1 MPa						
Pressione operativa in funzione della temperatura	-0,95 ... 10 bar						
Pressione d‘esercizio in funzione della temperatura	-13,775 ... 145 psi						
Nota sulla pressione operativa	Acqua: max 0,6 MPa a 0 - 50°C						
Fluido di lavoro	Aria compressa a norma ISO 8573-1:2010 [7:-:-] Acqua (liquida, senza ghiaccio)						
Temperatura ambiente	-30 ... 60°C						
Approvazione	Ente di Sorveglianza Tecnica						
Autorità che rilascia il certificato	B 013277 0527 00						
Caratteristiche tubo	applicabile su catene portacavi						

Pressione d‘esercizio p in funzione della temperatura t

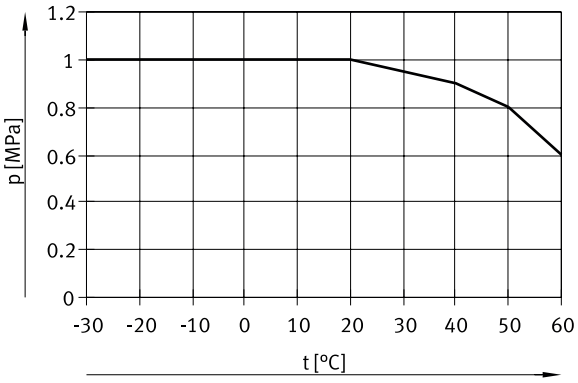

Materiali

Durezza Shore	D 52 +/-3
Materiale tubo	Terra di protezione
Nota sui materiali	Conforme alla direttiva EU 2002/95 (RoHS)
Conformità PWIS	VDMA24364-B2-L
Idoneità della camera bianca, misurata in base a ISO 14644-14	Elemento installato staticamente, nessuna valutazione significativa possibile secondo ISO 14644-1

Dimensioni

Dimensioni – Avvolgitore Download dati CAD www.festo.com

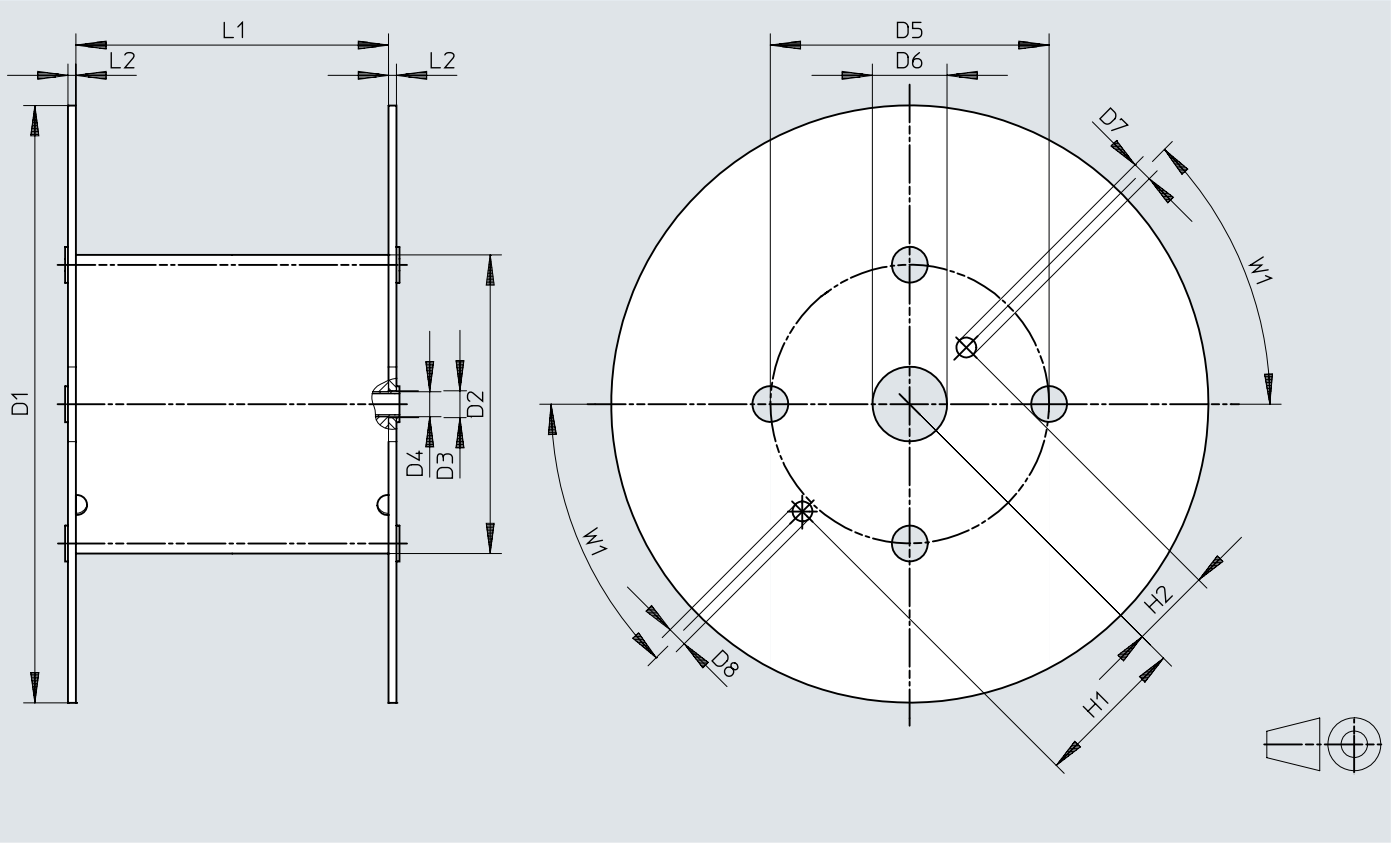

	D1 ø	D2 ø	D3 ø	D4 ø	D5 ø	D6 ø	D7 ø	D8 ø	H1	H2	L1	L2	W1
PEN-4x0,75-...-500	545	246	21	20	216	75	20	20	152,5	80,5	128	8	45°
PEN-6x1-...-500	545	246	21	20	216	75	20	20	152,5	80,5	128	8	45°
PEN-8x1,25-...-400	545	310	21	20	280	75	20	20	152,5	80,5	254	8	45°
PEN-10x1,5-...-300	600	310	21	20	280	75	20	20	152,5	80,5	254	8	45°
PEN-12x1,75-...-200	600	310	21	20	280	75	20	20	152,5	80,5	254	8	45°
PEN-16x2,5-...-100	545	310	21	20	280	75	20	20	152,5	80,5	254	8	45°

Data ordine

Informazioni per l'ordinazione



Diametro esterno	Unità di imballaggio [m] [1]	Peso prodotto secondo la lunghezza	Colore	Cod. prod.	Tipo
4 mm	Standard	0,006 kg/m	Blu	551456	PEN-4X0,75-BL
			Giallo	551480	PEN-4X0,75-GE
			Verde	551468	PEN-4X0,75-GN
			naturale	543246	PEN-4X0,75-NT
			Rosso	551474	PEN-4X0,75-RT
			Nero	543240	PEN-4X0,75-SW
			Argento	551462	PEN-4X0,75-SI
	500 m		Blu	551444	PEN-4X0,75-BL-500
			Nero	551438	PEN-4X0,75-SW-500
			Argento	551450	PEN-4X0,75-SI-500
6 mm	Standard	0,015 kg/m	Blu	551457	PEN-6X1-BL
			Giallo	551481	PEN-6X1-GE
			Verde	551469	PEN-6X1-GN
			naturale	543247	PEN-6X1-NT
			Rosso	551475	PEN-6X1-RT
			Nero	543241	PEN-6X1-SW
			Argento	551463	PEN-6X1-SI
	500 m		Blu	551445	PEN-6X1-BL-500
			Nero	551439	PEN-6X1-SW-500
			Argento	551451	PEN-6X1-SI-500
8 mm	Standard	0,023 kg/m	Blu	551458	PEN-8X1,25-BL
			Giallo	551482	PEN-8X1,25-GE
			Verde	551470	PEN-8X1,25-GN
			naturale	543248	PEN-8X1,25-NT
			Rosso	551476	PEN-8X1,25-RT
			Nero	543242	PEN-8X1,25-SW
			Argento	551464	PEN-8X1,25-SI
	400 m		Blu	551446	PEN-8X1,25-BL-400
			Nero	551440	PEN-8X1,25-SW-400
			Argento	551452	PEN-8X1,25-SI-400
10 mm	Standard	0,038 kg/m	Blu	551459	PEN-10X1,5-BL
			Giallo	551483	PEN-10X1,5-GE
			Verde	551471	PEN-10X1,5-GN
			naturale	543249	PEN-10X1,5-NT
			Rosso	551477	PEN-10X1,5-RT
			Nero	543243	PEN-10X1,5-SW
			Argento	551465	PEN-10X1,5-SI
	300 m		Blu	551447	PEN-10X1,5-BL-300
			Nero	551441	PEN-10X1,5-SW-300
			Argento	551453	PEN-10X1,5-SI-300
12 mm	Standard	0,054 kg/m	Blu	551460	PEN-12X1,75-BL
			Giallo	551484	PEN-12X1,75-GE
			Verde	551472	PEN-12X1,75-GN
			naturale	543250	PEN-12X1,75-NT
			Rosso	551478	PEN-12X1,75-RT
			Nero	543244	PEN-12X1,75-SW
			Argento	551466	PEN-12X1,75-SI
	200 m		Blu	551448	PEN-12X1,75-BL-200
			Nero	551442	PEN-12X1,75-SW-200
			Argento	551454	PEN-12X1,75-SI-200
14 mm	Standard	0,077 kg/m	naturale	570517	PEN-14X2-NT
			Nero	570516	PEN-14X2-SW

Data ordine

Informazioni per l'ordinazione



Diametro esterno	Unità di imballaggio [m] [1]	Peso prodotto secondo la lunghezza	Colore	Cod. prod.	Tipo
16 mm	Standard	0,103 kg/m	Blu	**551461**	**PEN-16X2,5-BL**
			Giallo	**551485**	**PEN-16X2,5-GE**
			Verde	**551473**	**PEN-16X2,5-GN**
			naturale	**543251**	**PEN-16X2,5-NT**
			Rosso	**551479**	**PEN-16X2,5-RT**
			Nero	**543245**	**PEN-16X2,5-SW**
			Argento	**551467**	**PEN-16X2,5-SI**
	100 m		Blu	**551449**	**PEN-16X2,5-BL-100**
			Nero	**551443**	**PEN-16X2,5-SW-100**
			Argento	**551455**	**PEN-16X2,5-SI-100**

1) Standard: 50 m

Informazioni per l'ordinazione – Sistema modulare di elementi

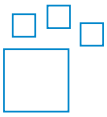

Codice corto	Cod. prod.	Tipo
PEN	**553769**	**PEN**