プラスチックチューブ PEN



特性

概要

高い柔軟性, 優れた耐摩耗性を発揮し、幅広い用途と価格も魅力的です。
- ポリエチレン
- 高耐薬品性と加水分解性
- あらゆる洗浄剤と潤滑油に対する耐性
- ケーブルベア対応
- 作動流体：圧縮空気, 真空, 水

補足資料

リンク pen



補足資料「TUBING-ADD」にはチューブと継手の組み合わせ、取り付けに関する注意事項、測定方法などの使用に関する追加情報が記載されています。

注文データ - モジュラーシステム

リンク pen

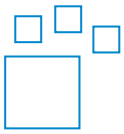

環境設定可能な製品
この製品とすべての製品オプションはコンフィギュレータを用いて発注できます。

Engineering Tools

リンク engineering tools



エンジニアリングツールで時間を節約 スマートエンジニアリングによる最適なソリューション 私たちの目標は、お客様の生産性を向上させることです。私たちのエンジニアリング･ツールはこれに重要な貢献をしています。バリュー･チェーン全体にわたって、システムを正しく設計し、予期せぬ生産性を確保し、さらに生産性を向上させるお手伝いをします。最初の接点からマシンの近代化まで、プロジェクトのあらゆる段階で役立つ数多くのツールに出会うことができます。

- 流量計算： 入口圧力、出口圧力、ホースの長さ、内径などのパラメータを入力して、定格流量を算出してください(www.festo.com/x/flowrate-calculation)。
- メディア耐性: Festoの各種素材およびチューブが、さまざまな化学物質や媒体に対してどの程度の耐性を持つかを確認してください(www.festo.com/x/media-resistance)。

グラフ

リンク pen



このドキュメントに掲載されている図はオンラインでもご利用いただけます。そこでは正確な数値を表示することができます。

パイプ/チューブ外径 x 肉厚

外径基準チューブはチューブ外径と肉厚をチューブサイズとして指定します。

包装単位 [m]

- 標準：50m
- 一部、より長いリールも提供

型式コード

001	シリーズ	
PEN	プラスチックチューブ	

002	パイプ/チューブ外径 x 肉厚	
4x0,75	4x0.75mm	
6x1	6x1mm	
8x1,25	8x1.25mm	
10x1,5	10x1.5mm	
12x1,75	12x1.75mm	
14x2	14x2mm	
16x2,5	16x2.5mm	

003	色	
BL	青	
GE	黄	
GN	緑	
NT	ナチュラル	
RT	赤	
SI	シルバー	
SW	黒	

004	包装単位 [m]	
	標準	
100	100 m	
200	200 m	
300	300m	
400	400m	
500	500m	

データシート

使用条件および周囲条件

外径	4 mm	6 mm	8 mm	10 mm	12 mm	14 mm	16 mm
内径	2.7 mm	4 mm	5.7 mm	7 mm	8.4 mm	9.5 mm	10.8 mm
空気圧接続	プラグコネクタ外径4mm用 プラグコネクタ外径5/32インチ用 バーブ継手用 内径 3mm, ユニオンナット付 バーブニップル内径3mm用	プラグコネクタ外径6mm用 バーブ型ニップル用 内径 4mm, ユニオンナット付 バーブ継手内径 4 mm用	プラグコネクタ外径8mm用 プラグコネクタ外径5/16インチ用 バーブ継手用 内径 6mm, ユニオンナット付 バーブニップル内径6mm用	プラグコネクタ外径 10mm用	プラグコネクタ外径12mm用	プラグコネクタ外径 14 mm用	プラグコネクタ外径16mm用
流量に応じた曲げ半径	20 mm	26 mm	35 mm	40 mm	58 mm	80 mm	122 mm
最小曲げ半径	10 mm	13.5 mm	22.5 mm	23.5 mm	33 mm	45 mm	57.5 mm
温度依存性の使用圧力	-0.095 ... 1 MPa						
温度依存性の使用圧力	-0.95 ... 10 bar						
温度依存性の使用圧力	-13.775 ... 145 psi						
作動電圧の情報	水：最大0.6 MPa、0 ～50°C						
作動流体	ISO 8573-1:2010 [7:-:-]準拠の圧縮空気 水 (液体, 氷なし)						
周囲温度	-30 ... 60°C						
認証	TÜV						
証明書発行機関	B 013277 0527 00						
チューブ特性	ケーブルベア						

動作圧力p時の温度t

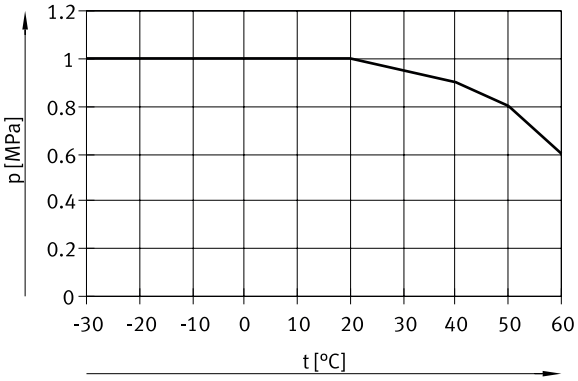

材質

ショア硬さ	D 52 +/-3
材質：チューブ	PE
マテリアルに関する注意事項	RoHS対応
LABS 認証	VDMA24364-B2-L
クリーンルームの適合性 ISO 14644-14	静的に取付けられる要素であるため、ISO 14644-1準拠に則った評価不可

寸法

寸法 – リール

CADデータのダウンロード www.festo.com

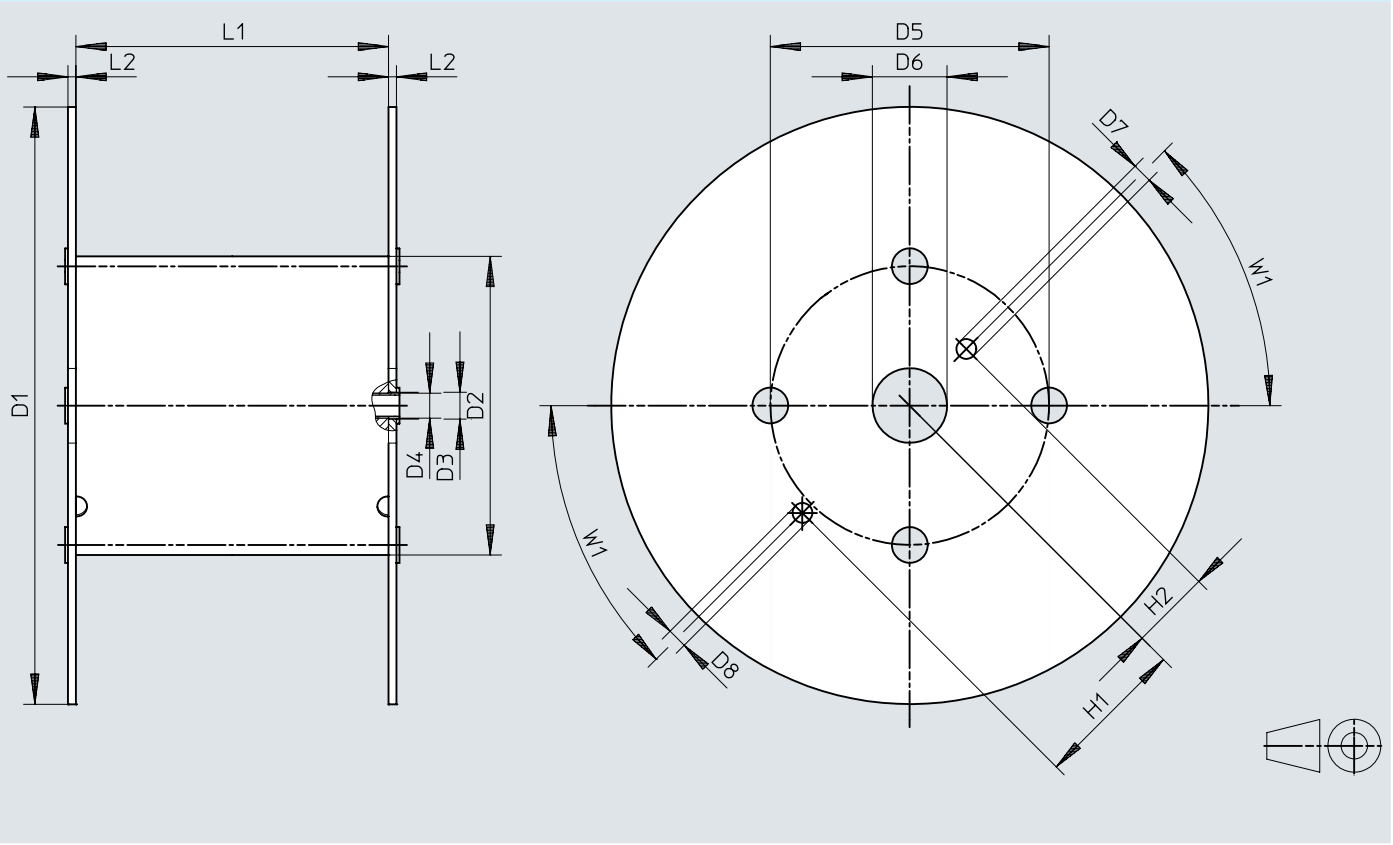

	D1 ø	D2 ø	D3 ø	D4 ø	D5 ø	D6 ø	D7 ø	D8 ø	H1	H2	L1	L2	W1
PEN-4x0,75-...-500	545	246	21	20	216	75	20	20	152,5	80,5	128	8	45°
PEN-6x1-...-500	545	246	21	20	216	75	20	20	152,5	80,5	128	8	45°
PEN-8x1,25-...-400	545	310	21	20	280	75	20	20	152,5	80,5	254	8	45°
PEN-10x1,5-...-300	600	310	21	20	280	75	20	20	152,5	80,5	254	8	45°
PEN-12x1,75-...-200	600	310	21	20	280	75	20	20	152,5	80,5	254	8	45°
PEN-16x2,5-...-100	545	310	21	20	280	75	20	20	152,5	80,5	254	8	45°

発注データ

発注情報



外径	包装単位 [m] [1]	長さあたりの製品質量	色	製品番号	タイプ
4 mm	標準	0.006 kg/m	青	551456	PEN-4X0,75-BL
			黄	551480	PEN-4X0,75-GE
			緑	551468	PEN-4X0,75-GN
			ナチュラル	543246	PEN-4X0,75-NT
			赤	551474	PEN-4X0,75-RT
			黒	543240	PEN-4X0,75-SW
			シルバー	551462	PEN-4X0,75-SI
	500m		青	551444	PEN-4X0,75-BL-500
			黒	551438	PEN-4X0,75-SW-500
			シルバー	551450	PEN-4X0,75-SI-500
6 mm	標準	0.015 kg/m	青	551457	PEN-6X1-BL
			黄	551481	PEN-6X1-GE
			緑	551469	PEN-6X1-GN
			ナチュラル	543247	PEN-6X1-NT
			赤	551475	PEN-6X1-RT
			黒	543241	PEN-6X1-SW
			シルバー	551463	PEN-6X1-SI
	500m		青	551445	PEN-6X1-BL-500
			黒	551439	PEN-6X1-SW-500
			シルバー	551451	PEN-6X1-SI-500
8 mm	標準	0.023 kg/m	青	551458	PEN-8X1,25-BL
			黄	551482	PEN-8X1,25-GE
			緑	551470	PEN-8X1,25-GN
			ナチュラル	543248	PEN-8X1,25-NT
			赤	551476	PEN-8X1,25-RT
			黒	543242	PEN-8X1,25-SW
			シルバー	551464	PEN-8X1,25-SI
	400m		青	551446	PEN-8X1,25-BL-400
			黒	551440	PEN-8X1,25-SW-400
			シルバー	551452	PEN-8X1,25-SI-400
10 mm	標準	0.038 kg/m	青	551459	PEN-10X1,5-BL
			黄	551483	PEN-10X1,5-GE
			緑	551471	PEN-10X1,5-GN
			ナチュラル	543249	PEN-10X1,5-NT
			赤	551477	PEN-10X1,5-RT
			黒	543243	PEN-10X1,5-SW
			シルバー	551465	PEN-10X1,5-SI
	300m		青	551447	PEN-10X1,5-BL-300
			黒	551441	PEN-10X1,5-SW-300
			シルバー	551453	PEN-10X1,5-SI-300
12 mm	標準	0.054 kg/m	青	551460	PEN-12X1,75-BL
			黄	551484	PEN-12X1,75-GE
			緑	551472	PEN-12X1,75-GN
			ナチュラル	543250	PEN-12X1,75-NT
			赤	551478	PEN-12X1,75-RT
			黒	543244	PEN-12X1,75-SW
			シルバー	551466	PEN-12X1,75-SI
	200 m		青	551448	PEN-12X1,75-BL-200
			黒	551442	PEN-12X1,75-SW-200
			シルバー	551454	PEN-12X1,75-SI-200
14 mm	標準	0.077 kg/m	ナチュラル	570517	PEN-14X2-NT
			黒	570516	PEN-14X2-SW
16 mm		0.103 kg/m	青	551461	PEN-16X2,5-BL
			黄	551485	PEN-16X2,5-GE

発注データ

発注情報



外径	包装単位 [m] [1]	長さあたりの製品質量	色	製品番号	タイプ
16 mm	標準	0.103 kg/m	緑	**551473**	**PEN-16X2,5-GN**
			ナチュラル	**543251**	**PEN-16X2,5-NT**
			赤	**551479**	**PEN-16X2,5-RT**
			黒	**543245**	**PEN-16X2,5-SW**
			シルバー	**551467**	**PEN-16X2,5-SI**
	100 m		青	**551449**	**PEN-16X2,5-BL-100**
			黒	**551443**	**PEN-16X2,5-SW-100**
			シルバー	**551455**	**PEN-16X2,5-SI-100**

1) 標準：50m

発注データ - 製品キット

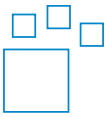

タイプ指定	製品番号	タイプ
PEN	**553769**	**PEN**