플라스틱 튜브 PEN



특징

개요

매우 유연하고 높은 수준의 내마모성: 다양한 용도, 매력적인 가격.
- 폴리에틸렌
- 화학물질에 대한 강한 내성 및 가수분해에 대한 아주 강한 내성
- 일반적인 세제 및 윤활제에 대한 상당한 내성
- 드래그 체인에 적합
- 작동 매체 압축공기, 진공, 물

추가 문서

Link pen



TUBING-ADD 추가 문서에는 튜브-피팅 조합, 설치 지침 및 측정 방법과 같은 사용 관련 추가 정보가 포함되어 있습니다.

주문 정보 - 모듈형 시스템

Link pen

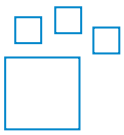

구성 가능 제품
이 제품과 이 제품에 속하는 모든 옵션을 구성기를 통해 온라인으로 주문할 수 있습니다.

엔지니어링 툴

Link engineering tools



엔지니어링 도구로 시간을 절약하세요: 최적의 솔루션을 위한 스마트 엔지니어링입니다. 저희의 목표는 여러분의 생산성을 높이는 것입니다. 저희의 엔지니어링 도구는 이러한 목표를 달성하는 데 필수적인 역할을 합니다. 이를 통해 시스템 규모를 올바르게 조정하고, 상상하지 못했던 생산성 잠재력을 활용하고, 전체 가치 사슬에서 추가적인 생산성을 창출할 수 있습니다. 초기 문의부터 기계의 현대화에 이르기까지 프로젝트의 모든 단계에서 유용하게 사용할 수 있는 다양한 도구를 만나게 됩니다.

- 유량 계산: 입력 압력, 출구 압력, 호스 길이 및 내경과 같은 파라미터를 입력하여 정격 유량을 확인하십시오(www.festo.com/x/flowrate-calculation).
- 매체 내구성: Festo의 다양한 소재 및 튜브가 여러 화학 물질 및 유체에 대해 보이는 내성을 평가해 보십시오(www.festo.com/x/media-resistance).

다이어그램

Link pen



본 문서에 표시된 다이어그램은 온라인에서도 사용할 수 있습니다. 여기에는 정확한 값을 표시할 수 있습니다.

파이프/호스 외경 x 벽 두께

표준 O.D. 튜브의 경우 튜브의 외경과 벽 두께가 튜브 크기로 제공됩니다.

포장 단위[m]

- 표준: 50m
- 일부는 릴에서 더 긴 길이로 공급 가능.

타입 코드

001	시리즈	
PEN	플라스틱 호스	

002	파이프/호스 외경 x 벽 두께	
4x0,75	4x0.75 mm	
6x1	6x1 mm	
8x1,25	8x1.25 mm	
10x1,5	10x1.5 mm	
12x1,75	12x1.75 mm	
14x2	14x2 mm	
16x2,5	16x2.5 mm	

003	색상	
BL	청색	
GE	노란색	
GN	녹색	
NT	자연색	
RT	적색	
SI	은색	
SW	검은색	

004	포장 단위[m]	
	표준	
100	100 m	
200	200m	
300	300m	
400	400m	
500	500m	

데이터 시트

작동 및 환경 조건

외경	4 mm	6 mm	8 mm	10 mm	12 mm	14 mm	16 mm
내경	2.7 mm	4 mm	5.7 mm	7 mm	8.4 mm	9.5 mm	10.8 mm
공압 연결부	푸시인 커넥터 4mm 외경용 다음 푸시인 커넥터 외경 5/32“용 유니온 너트가 포함된 바브형 피팅 내경 3 mm용 바브형 피팅 내경 3 mm용	푸시인 커넥터 6mm 외경용 유니온 너트가 포함된 바브형 피팅 내경 4mm용 바브형 피팅 내경 4 mm용	푸시인 커넥터 외경 8 mm용 푸시인 커넥터 외경 5/16“용 유니온 너트가 포함된 바브형 피팅 내경 6mm용 바브형 피팅 내경 6 mm용	푸시인 커넥터 외경 10 mm용	푸시인 커넥터 12mm 외경용	푸시인 커넥터 외경 14 mm용	푸시인 커넥터 외경 16 mm용
유량 관련 굽힘 반경	20 mm	26 mm	35 mm	40 mm	58 mm	80 mm	122 mm
최소 굽힘 반경	10 mm	13.5 mm	22.5 mm	23.5 mm	33 mm	45 mm	57.5 mm
온도에 따른 작동 압력	-0.095 ... 1 MPa						
온도에 따른 작동 압력	-0.95 ... 10 bar						
온도에 따른 작동 압력	-13.775 ... 145 psi						
작동 압력 관련 참고 사항	물: 0 ~ 50°C 기준 최대 0.6 MPa						
작동 매체	ISO 8573-1:2010[7:-:-]에 따른 압축공기 물 (액체, 얼음 없음)						
주변 온도	-30 ... 60°C						
인증	TÜV						
인증서 발급 기관	B 013277 0527 00						
호스 속성	드래그 체인에 적합						

온도 t에 따른 작동 압력 p

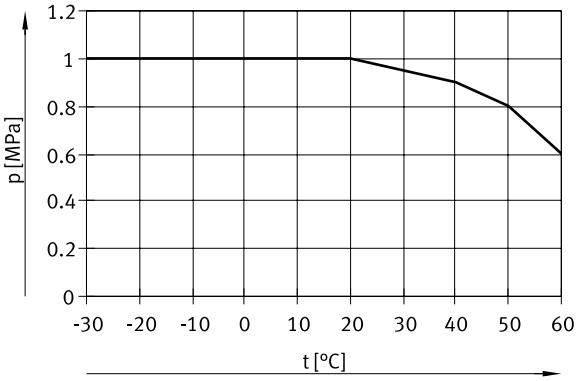

소재

쇼어강도	D 52 +/-3
호스 소재	PE
소재 관련 참고 사항	RoHS 준수
LABS 적합성	VDMA24364-B2-L
클린룸 적합성, 다음 기준에 따라 측정 ISO 14644-14	정적으로 설치된 요소, ISO 14644-1에 따라 의미 있는 평가 불가능

치수

치수 – 릴

CAD 데이터 다운로드 www.festo.com

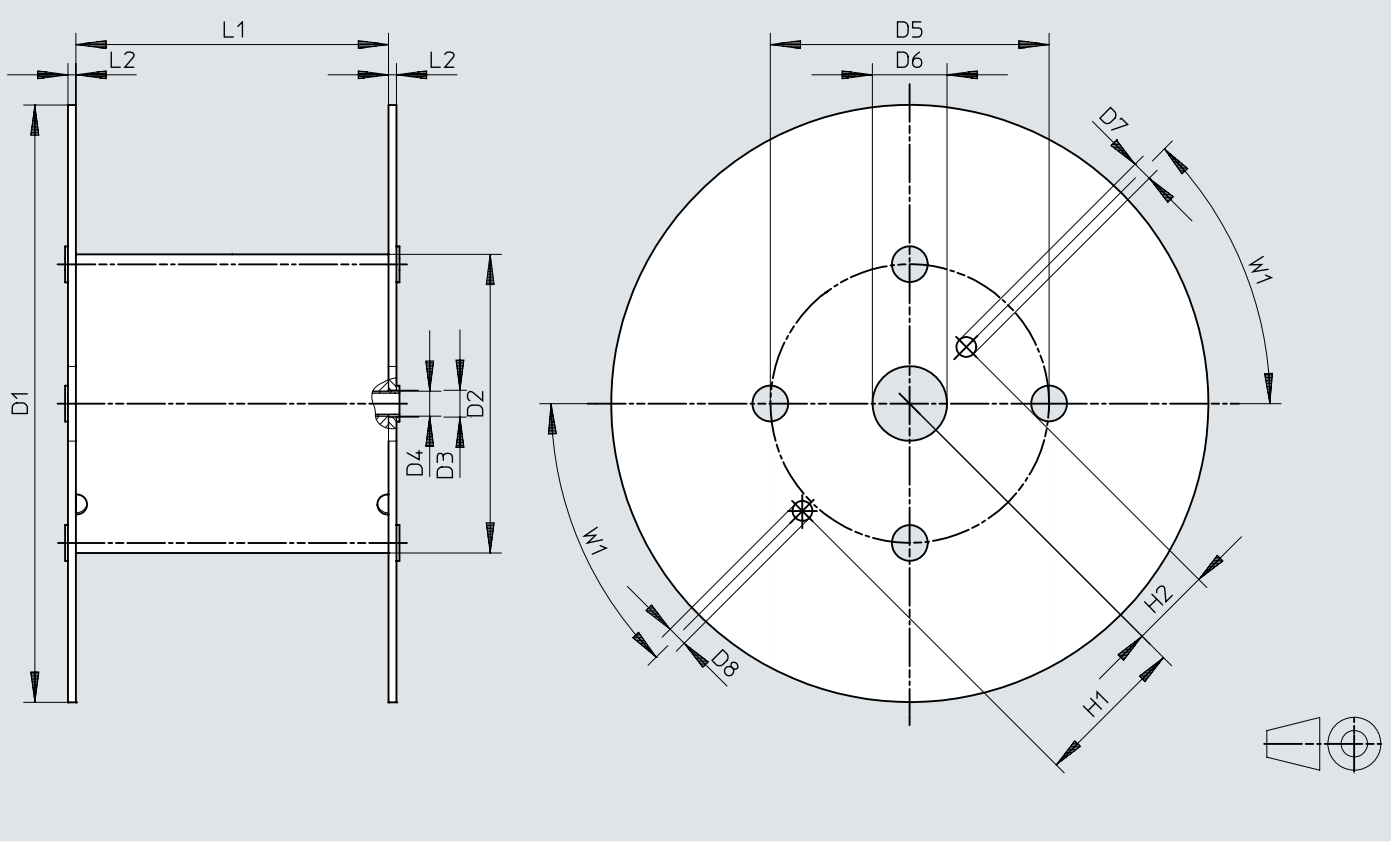

	D1 ø	D2 ø	D3 ø	D4 ø	D5 ø	D6 ø	D7 ø	D8 ø	H1	H2	L1	L2	W1
PEN-4x0,75-...-500	545	246	21	20	216	75	20	20	152,5	80,5	128	8	45°
PEN-6x1-...-500	545	246	21	20	216	75	20	20	152,5	80,5	128	8	45°
PEN-8x1,25-...-400	545	310	21	20	280	75	20	20	152,5	80,5	254	8	45°
PEN-10x1,5-...-300	600	310	21	20	280	75	20	20	152,5	80,5	254	8	45°
PEN-12x1,75-...-200	600	310	21	20	280	75	20	20	152,5	80,5	254	8	45°
PEN-16x2,5-...-100	545	310	21	20	280	75	20	20	152,5	80,5	254	8	45°

주문 정보

주문 정보



외경	포장 단위[m] [1]	길이에 따른 제품 무게	색상	부품 번호	타입
4 mm	표준	0.006 kg/m	파란색	551456	PEN-4X0,75-BL
			노란색	551480	PEN-4X0,75-GE
			녹색	551468	PEN-4X0,75-GN
			자연	543246	PEN-4X0,75-NT
			빨간색	551474	PEN-4X0,75-RT
			검은색	543240	PEN-4X0,75-SW
			은색	551462	PEN-4X0,75-SI
	500m		파란색	551444	PEN-4X0,75-BL-500
			검은색	551438	PEN-4X0,75-SW-500
			은색	551450	PEN-4X0,75-SI-500
6 mm	표준	0.015 kg/m	파란색	551457	PEN-6X1-BL
			노란색	551481	PEN-6X1-GE
			녹색	551469	PEN-6X1-GN
			자연	543247	PEN-6X1-NT
			빨간색	551475	PEN-6X1-RT
			검은색	543241	PEN-6X1-SW
			은색	551463	PEN-6X1-SI
	500m		파란색	551445	PEN-6X1-BL-500
			검은색	551439	PEN-6X1-SW-500
			은색	551451	PEN-6X1-SI-500
8 mm	표준	0.023 kg/m	파란색	551458	PEN-8X1,25-BL
			노란색	551482	PEN-8X1,25-GE
			녹색	551470	PEN-8X1,25-GN
			자연	543248	PEN-8X1,25-NT
			빨간색	551476	PEN-8X1,25-RT
			검은색	543242	PEN-8X1,25-SW
			은색	551464	PEN-8X1,25-SI
	400m		파란색	551446	PEN-8X1,25-BL-400
			검은색	551440	PEN-8X1,25-SW-400
			은색	551452	PEN-8X1,25-SI-400
10 mm	표준	0.038 kg/m	파란색	551459	PEN-10X1,5-BL
			노란색	551483	PEN-10X1,5-GE
			녹색	551471	PEN-10X1,5-GN
			자연	543249	PEN-10X1,5-NT
			빨간색	551477	PEN-10X1,5-RT
			검은색	543243	PEN-10X1,5-SW
			은색	551465	PEN-10X1,5-SI
	300m		파란색	551447	PEN-10X1,5-BL-300
			검은색	551441	PEN-10X1,5-SW-300
			은색	551453	PEN-10X1,5-SI-300
12 mm	표준	0.054 kg/m	파란색	551460	PEN-12X1,75-BL
			노란색	551484	PEN-12X1,75-GE
			녹색	551472	PEN-12X1,75-GN
			자연	543250	PEN-12X1,75-NT
			빨간색	551478	PEN-12X1,75-RT
			검은색	543244	PEN-12X1,75-SW
			은색	551466	PEN-12X1,75-SI
	200m		파란색	551448	PEN-12X1,75-BL-200
			검은색	551442	PEN-12X1,75-SW-200
			은색	551454	PEN-12X1,75-SI-200
14 mm	표준	0.077 kg/m	자연	570517	PEN-14X2-NT
			검은색	570516	PEN-14X2-SW
16 mm		0.103 kg/m	파란색	551461	PEN-16X2,5-BL
			노란색	551485	PEN-16X2,5-GE

주문 정보

주문 정보



외경	포장 단위[m] 1)	길이에 따른 제품 무게	색상	부품 번호	타입
16 mm	표준	0.103 kg/m	녹색	**551473**	**PEN-16X2,5-GN**
			자연	**543251**	**PEN-16X2,5-NT**
			빨간색	**551479**	**PEN-16X2,5-RT**
			검은색	**543245**	**PEN-16X2,5-SW**
			은색	**551467**	**PEN-16X2,5-SI**
	100 m		파란색	**551449**	**PEN-16X2,5-BL-100**
			검은색	**551443**	**PEN-16X2,5-SW-100**
			은색	**551455**	**PEN-16X2,5-SI-100**

1) 표준: 50 m

주문 정보 - 모듈식 제품 시스템

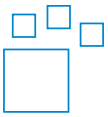

타입 코드	부품 번호	타입
PEN	**553769**	**PEN**