# Kunststofslang PEN



# Kenmerken

**In één oogopslag**

Zeer flexibel en met hoge slijtvastheid: veelzijdige toepassingen, aantrekkelijke prijs.

- Polyethyleen
- Hoge bestendigheid tegen chemicaliën en zeer hoge bestendigheid tegen hydrolyse
- Zeer hoge resistentie tegen gangbare reinigings- en smeermiddelen
- Geschikt voor kabelrupsen
- Bedrijfsmedia perslucht, vacuüm, water

**Aanvullend document** Link pen




Het aanvullende document TUBING-ADD bevat aanvullende informatie over het gebruik, zoals combinaties van slangen en koppelingen, montage-instructies en meet-procedures.

**Bestelgegevens - modulair systeem** Link pen

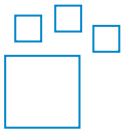

Configureerbaar product
Dit product en alle bijbehorende productopties kunnen via de configurator worden besteld.

**Engineering Tools** Link engineering tools



Bespaar tijd met engineeringtools: Slimme engineering voor de optimale oplossing. Ons doel is om uw productiviteit te verhogen. Onze engineeringtools leveren hieraan een belangrijke bijdrage. In de hele waardeketen helpen ze u om uw installatie correct te dimensioneren, onverwachte productiviteitsreserves te benutten of meer productiviteit te behalen. Van het eerste contact tot de modernisering van uw machine - u zult tal van tools tegenkomen die nuttig zijn in elke fase van uw project.

- Debietberekening: Bepaal het nominale debiet door parameters in te voeren zoals ingangsdruk, uitgangsdruk, slanglengte en binnendiameter (www.festo.com/x/flowrate-calculation).
- Mediabestendigheid: Beoordeel de bestendigheid van verschillende materiaalsoorten en slangen van Festo tegen diverse chemicaliën en media (www.festo.com/x/media-resistance).

**Diagrammen** Link pen



De diagrammen in dit document zijn ook online beschikbaar. Daar kunnen nauwkeurige waarden worden weergegeven.

**Buitendiameter buis/slang x wanddikte**

Voor extern gekalibreerde slangen worden de buitendiameter van de slang en de wanddikte als de slangmaat opgegeven.

**Verpakkingseenheid [m]**

- Standaard: 50 m
- Gedeeltelijk verkrijgbaar in grotere lengtes op haspel.

# Typecode

| 001 | Serie | |
|---|---|---|
| **PEN** | Kunststofslang | |

| 002 | Buitendiameter buis/slang x wanddikte | |
|---|---|---|
| **4x0,75** | 4x0,75 mm | |
| **6x1** | 6x1 mm | |
| **8x1,25** | 8x1,25 mm | |
| **10x1,5** | 10x1,5 mm | |
| **12x1,75** | 12x1,75 mm | |
| **14x2** | 14x2 mm | |
| **16x2,5** | 16x2,5 mm | |

| 003 | Kleur | |
|---|---|---|
| **BL** | Blauw | |
| **GE** | Geel | |
| **GN** | Groen | |
| **NT** | Natuur | |
| **RT** | Rood | |
| **SI** | Zilver | |
| **SW** | Zwart | |

| 004 | Verpakkingseenheid [m] | |
|---|---|---|
| | Standaard | |
| **100** | 100 m | |
| **200** | 200 m | |
| **300** | 300 m | |
| **400** | 400 m | |
| **500** | 500 m | |

# Gegevensblad

## Bedrijfs- en omgevingsomstandigheden

| Buiten-Ø | 4 mm | 6 mm | 8 mm | 10 mm | 12 mm | 14 mm | 16 mm |
|---|---|---|---|---|---|---|---|
| Binnen-Ø | 2,7 mm | 4 mm | 5,7 mm | 7 mm | 8,4 mm | 9,5 mm | 10,8 mm |
| Pneumatische aansluiting | voor insteekaansluiting met buiten-Ø 4 mm<br>voor steekaansluiting met buiten-Ø 5/32“<br>voor steeknippel-binnen-Ø 3 mm met wartelmoer<br>voor steeknippel met binnen-Ø 3 mm | voor steekaansluiting met buiten-Ø 6 mm<br>voor steeknippel-binnen-Ø 4 mm met wartelmoer<br>voor steeknippel met binnen-Ø 4 mm | voor steekaansluiting met buiten-Ø 8 mm<br>voor steekaansluiting met buiten-Ø 5/16“<br>voor steeknippel-binnen-Ø 6 mm met wartelmoer<br>voor steeknippel met binnen-Ø 6 mm | voor steekaansluiting met buiten-Ø 10 mm | voor steekaansluiting met buiten-Ø 12 mm | voor steekaansluiting met buiten-Ø 14 mm | voor steekaansluiting met buiten-Ø 16 mm |
| Debietrelevante buigradius | 20 mm | 26 mm | 35 mm | 40 mm | 58 mm | 80 mm | 122 mm |
| Min. buigradius | 10 mm | 13,5 mm | 22,5 mm | 23,5 mm | 33 mm | 45 mm | 57,5 mm |
| Temperatuurafhankelijke bedrijfsdruk | -0,095 ... 1 MPa | | | | | | |
| Temperatuurafhankelijke bedrijfsdruk | -0,95 ... 10 bar | | | | | | |
| Temperatuurafhankelijke bedrijfsdruk | -13,775 ... 145 psi | | | | | | |
| Informatie over de bedrijfsdruk | Water: max. 0,6 MPa bij 0 - 50°C | | | | | | |
| Bedrijfsmedium | Perslucht conform ISO 8573-1:2010 [7:-:-]<br>Water (vloeibaar, ijsvrij) | | | | | | |
| Omgevingstemperatuur | -30 ... 60°C | | | | | | |
| Goedkeuring | TÜV | | | | | | |
| Certificaat instantie van afgifte | B 013277 0527 00 | | | | | | |
| Eigenschappen slang | geschikt voor kabelrupsen | | | | | | |

## Bedrijfsdruk p in functie van de temperatuur t

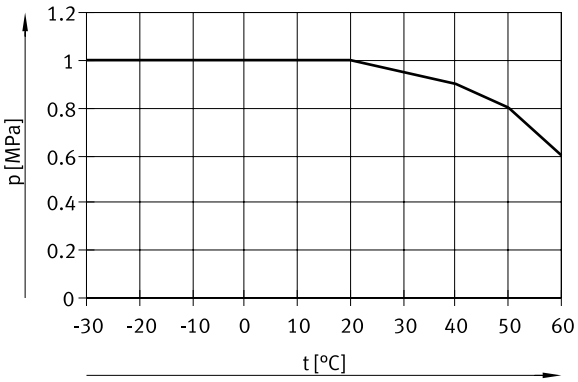


## Materialen

| | |
|---|---|
| Shore-hardheid | D 52 +/-3 |
| Materiaal slang | Beschermende aarding |
| Materiaal-informatie | RoHS conform |
| LABS-conformiteit | VDMA24364-B2-L |
| Geschiktheid voor cleanrooms, gemeten volgens ISO 14644-14 | Statisch geïnstalleerd element, geen zinvolle evaluatie mogelijk volgens ISO 14644-1 |

# Afmetingen

**Afmetingen – Haspel** Download CAD-gegevens www.festo.com

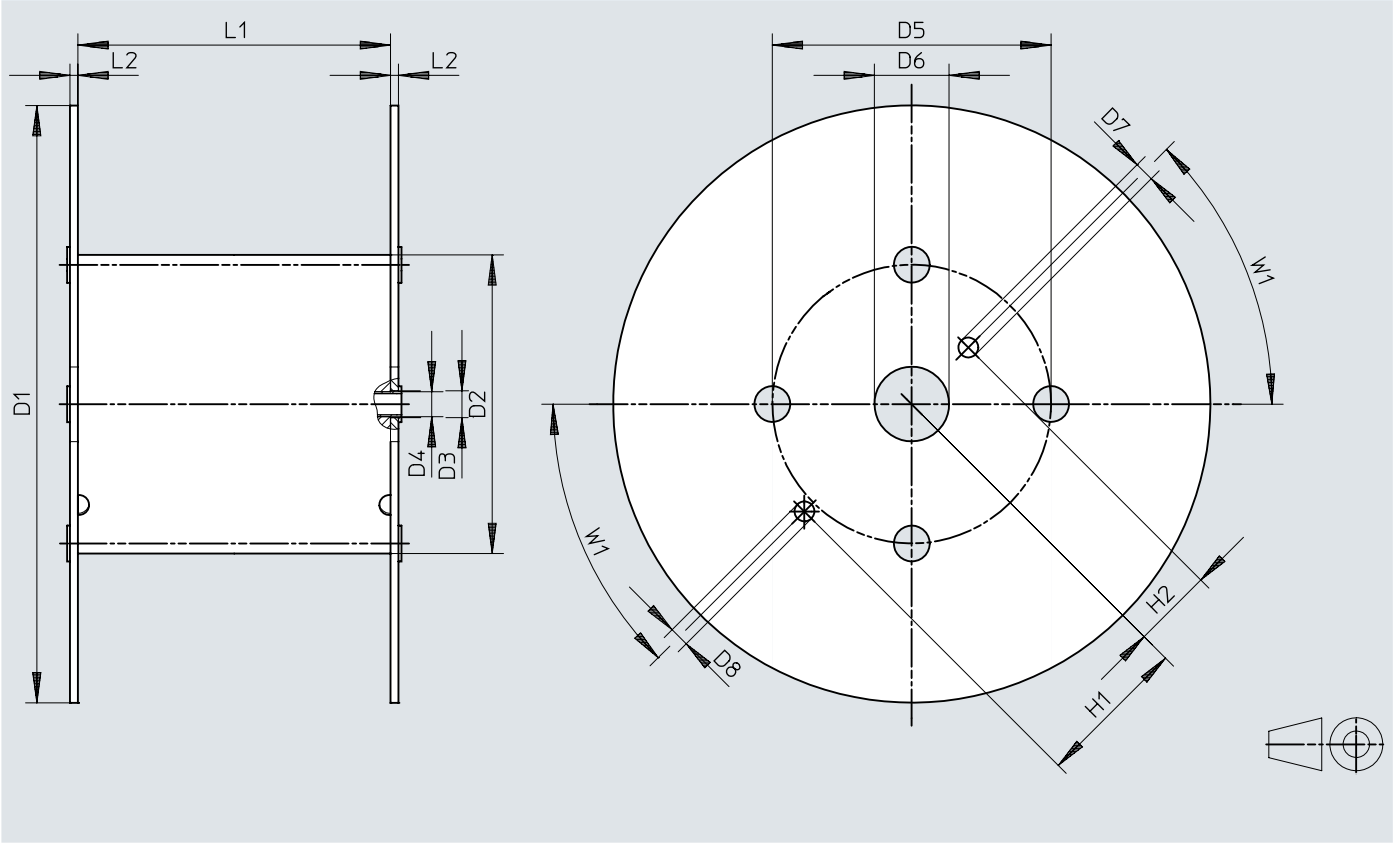


| | D1<br>ø | D2<br>ø | D3<br>ø | D4<br>ø | D5<br>ø | D6<br>ø | D7<br>ø | D8<br>ø | H1 | H2 | L1 | L2 | W1 |
|---|---|---|---|---|---|---|---|---|---|---|---|---|---|
| PEN-4x0,75-...-500 | 545 | 246 | 21 | 20 | 216 | 75 | 20 | 20 | 152,5 | 80,5 | 128 | 8 | 45° |
| PEN-6x1-...-500 | 545 | 246 | 21 | 20 | 216 | 75 | 20 | 20 | 152,5 | 80,5 | 128 | 8 | 45° |
| PEN-8x1,25-...-400 | 545 | 310 | 21 | 20 | 280 | 75 | 20 | 20 | 152,5 | 80,5 | 254 | 8 | 45° |
| PEN-10x1,5-...-300 | 600 | 310 | 21 | 20 | 280 | 75 | 20 | 20 | 152,5 | 80,5 | 254 | 8 | 45° |
| PEN-12x1,75-...-200 | 600 | 310 | 21 | 20 | 280 | 75 | 20 | 20 | 152,5 | 80,5 | 254 | 8 | 45° |
| PEN-16x2,5-...-100 | 545 | 310 | 21 | 20 | 280 | 75 | 20 | 20 | 152,5 | 80,5 | 254 | 8 | 45° |

# Bestelgegevens

**Bestelgegevens**



| Buiten-Ø | Verpakkingseenheid [m] [1] | Productgewicht volgens lengte | Kleur | Artikelnr. | Type |
|---|---|---|---|---|---|
| 4 mm | Standaard | 0,006 kg/m | Blauw | 551456 | PEN-4X0,75-BL |
| | | | geel | 551480 | PEN-4X0,75-GE |
| | | | groen | 551468 | PEN-4X0,75-GN |
| | | | natuur | 543246 | PEN-4X0,75-NT |
| | | | rood | 551474 | PEN-4X0,75-RT |
| | | | zwart | 543240 | PEN-4X0,75-SW |
| | | | zilver | 551462 | PEN-4X0,75-SI |
| | 500 m | | Blauw | 551444 | PEN-4X0,75-BL-500 |
| | | | zwart | 551438 | PEN-4X0,75-SW-500 |
| | | | zilver | 551450 | PEN-4X0,75-SI-500 |
| 6 mm | Standaard | 0,015 kg/m | Blauw | 551457 | PEN-6X1-BL |
| | | | geel | 551481 | PEN-6X1-GE |
| | | | groen | 551469 | PEN-6X1-GN |
| | | | natuur | 543247 | PEN-6X1-NT |
| | | | rood | 551475 | PEN-6X1-RT |
| | | | zwart | 543241 | PEN-6X1-SW |
| | | | zilver | 551463 | PEN-6X1-SI |
| | 500 m | | Blauw | 551445 | PEN-6X1-BL-500 |
| | | | zwart | 551439 | PEN-6X1-SW-500 |
| | | | zilver | 551451 | PEN-6X1-SI-500 |
| 8 mm | Standaard | 0,023 kg/m | Blauw | 551458 | PEN-8X1,25-BL |
| | | | geel | 551482 | PEN-8X1,25-GE |
| | | | groen | 551470 | PEN-8X1,25-GN |
| | | | natuur | 543248 | PEN-8X1,25-NT |
| | | | rood | 551476 | PEN-8X1,25-RT |
| | | | zwart | 543242 | PEN-8X1,25-SW |
| | | | zilver | 551464 | PEN-8X1,25-SI |
| | 400 m | | Blauw | 551446 | PEN-8X1,25-BL-400 |
| | | | zwart | 551440 | PEN-8X1,25-SW-400 |
| | | | zilver | 551452 | PEN-8X1,25-SI-400 |
| 10 mm | Standaard | 0,038 kg/m | Blauw | 551459 | PEN-10X1,5-BL |
| | | | geel | 551483 | PEN-10X1,5-GE |
| | | | groen | 551471 | PEN-10X1,5-GN |
| | | | natuur | 543249 | PEN-10X1,5-NT |
| | | | rood | 551477 | PEN-10X1,5-RT |
| | | | zwart | 543243 | PEN-10X1,5-SW |
| | | | zilver | 551465 | PEN-10X1,5-SI |
| | 300 m | | Blauw | 551447 | PEN-10X1,5-BL-300 |
| | | | zwart | 551441 | PEN-10X1,5-SW-300 |
| | | | zilver | 551453 | PEN-10X1,5-SI-300 |
| 12 mm | Standaard | 0,054 kg/m | Blauw | 551460 | PEN-12X1,75-BL |
| | | | geel | 551484 | PEN-12X1,75-GE |
| | | | groen | 551472 | PEN-12X1,75-GN |
| | | | natuur | 543250 | PEN-12X1,75-NT |
| | | | rood | 551478 | PEN-12X1,75-RT |
| | | | zwart | 543244 | PEN-12X1,75-SW |
| | | | zilver | 551466 | PEN-12X1,75-SI |
| | 200 m | | Blauw | 551448 | PEN-12X1,75-BL-200 |
| | | | zwart | 551442 | PEN-12X1,75-SW-200 |
| | | | zilver | 551454 | PEN-12X1,75-SI-200 |
| 14 mm | Standaard | 0,077 kg/m | natuur | 570517 | PEN-14X2-NT |
| | | | zwart | 570516 | PEN-14X2-SW |

# Bestelgegevens

## Bestelgegevens



| Buiten-Ø | Verpakkingseenheid [m] [1] | Productgewicht volgens lengte | Kleur | Artikelnr. | Type |
|---|---|---|---|---|---|
| 16 mm | Standaard | 0,103 kg/m | Blauw | **551461** | **PEN-16X2,5-BL** |
| | | | geel | **551485** | **PEN-16X2,5-GE** |
| | | | groen | **551473** | **PEN-16X2,5-GN** |
| | | | natuur | **543251** | **PEN-16X2,5-NT** |
| | | | rood | **551479** | **PEN-16X2,5-RT** |
| | | | zwart | **543245** | **PEN-16X2,5-SW** |
| | | | zilver | **551467** | **PEN-16X2,5-SI** |
| | 100 m | | Blauw | **551449** | **PEN-16X2,5-BL-100** |
| | | | zwart | **551443** | **PEN-16X2,5-SW-100** |
| | | | zilver | **551455** | **PEN-16X2,5-SI-100** |

1) Standaard: 50 m

## Bestelinformatie – Modulair productsysteem

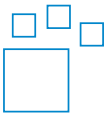

| Typeafkorting | Artikelnr. | Type |
|---|---|---|
| PEN | **553769** | **PEN** |