Przewód z tworzywa sztucznego PEN



Główne cechy

Krótki przegląd

Bardzo duża elastyczność i wysoka odporność na ścieranie: wszechstronne zastosowanie, atrakcyjna cena.

- Polietylen
- Wysoka odporność na środki chemiczne i bardzo wysoka odporność na hydrolizę
- Odporność na standardowe środki czyszczące i środki smarne
- Odpowiedni do prowadnic kabli
- Media robocze: sprężone powietrze, podciśnienie, woda

Dokument dodatkowy Link pen



Dokument dodatkowy TUBING-ADD zawiera dodatkowe informacje dotyczące zastosowań i kombinacji przewodów i złączy, instrukcje montażu i procedury pomiarowe.

Dane do zamówienia - System modułowy Link pen

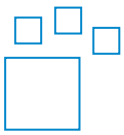

Produkt konfigurowalny
Ten produkt i wszystkie jego opcje można zamówić przy użyciu oprogramowania konfiguracyjnego.

Engineering Tools Link engineering tools



Oszczędność czasu dzięki narzędziom inżynierskim: Inteligentna inżynieria dla optymalnego rozwiązania. Naszym celem jest zwiększenie produktywności. A narzędzia inżynierskie istotnie się do tego przyczyniają. W całym łańcuchu wartości pomagają prawidłowo zaprojektować system, wykorzystać nieoczekiwane rezerwy produktywności lub uzyskać większą wydajność. Od pierwszego kontaktu po modernizację maszyny - na każdym etapie projektu natrafisz się na liczne narzędzia, które Ci się przydadzą.

- Obliczanie przepływu: Należy określić nominalne natężenie przepływu, wprowadzając takie parametry, jak ciśnienie wejściowe, ciśnienie wyjściowe, długość węża i średnicę wewnętrzną (www.festo.com/x/flowrate-calculation).
- Odporność na różne media: Należy ocenić odporność różnych rodzajów materiałów i przewodów Festo na działanie różnych substancji chemicznych i mediów (www.festo.com/x/media-resistance).

Wykresy Link pen



Wykresy przedstawione w tym dokumencie są również dostępne online. Tam możliwe jest wyświetlanie precyzyjnych wartości.

Zewnętrzna średnica przewodu / rury x grubość ścianki

W przypadku przewodów kalibrowanych zewnętrznie jako wielkość przewodu podawana jest jego średnica zewnętrzna i grubość ścianki.

Jednostka opakowania [m]

- Standard: 50 m
- Częściowo dostępne w większych długościach na szpuli.

Kod zamówieniowy

001	Seria	
PEN	Przewód z tworzywa sztucznego	

002	Zewnętrzna średnica przewodu / rury x grubość ścianki	
4x0,75	4x0,75 mm	
6x1	6x1 mm	
8x1,25	8x1,25 mm	
10x1,5	10x1,5 mm	
12x1,75	12x1,75 mm	
14x2	14x2 mm	
16x2,5	16x2,5 mm	

003	Kolor	
BL	Niebieski	
GE	Żółty	
GN	Zielony	
NT	Naturalny	
RT	Czerwony	
SI	Srebrny	
SW	Czarny	

004	Jednostka opakowania [m]	
	Standard	
100	100 m	
200	200 m	
300	300 m	
400	400 m	
500	500 m	

Dane techniczne

Warunki pracy i otoczenia

Średnica zewnętrzna	4 mm	6 mm	8 mm	10 mm	12 mm	14 mm	16 mm
Średnica wewnętrzna-Ø	2,7 mm	4 mm	5,7 mm	7 mm	8,4 mm	9,5 mm	10,8 mm
Przyłącze pneumatyczne	Do złącza wtykowego-śred. zew. 4 mm Do złącza wtykowego-śred. zew. 5/32“ do końcówki nasadkowej-śred. wew. przewodu 3 mm, z nakrętką kołpakową Do końcówki nasadkowej-śred. wew. przewodu 3 mm	Do złącza wtykowego-średnica zewn. 6 mm do końcówki nasadkowej-śred. wew. przewodu 4 mm, z nakrętką kołpakową Do końcówki nasadkowej-śred. wew. przewodu 4 mm	Do złącza wtykowego-średnica zewn. 8 mm Do złącza wtykowego-średnica zewn. Ø 5/16“ do końcówki nasadkowej-śred. wew. 6 mm, z nakrętką kołpakową Do końcówki nasadkowej-śred. wew. 6 mm	Do złącza wtykowego-średnica zewn. 10 mm	Do złącza wtykowego-śred. zew. 12 mm	Do złącza wtykowego-średnica zewn. Ø 14 mm	Do złącza wtykowego-średnica zewn. 16 mm
Właściwy promień gięcia dla optymalizacji przepływu	20 mm	26 mm	35 mm	40 mm	58 mm	80 mm	122 mm
Min. promień gięcia	10 mm	13,5 mm	22,5 mm	23,5 mm	33 mm	45 mm	57,5 mm
Ciśnienie robocze w zależności od temperatury	-0,095 ... 1 MPa						
Ciśnienie robocze w zależności od temperatury	-0,95 ... 10 bar						
Ciśnienie robocze w zależności od temperatury	-13,775 ... 145 psi						
Informacja o ciśnieniu roboczym	Woda: maks. 0,6 MPa przy temp. 0 - 50°C						
Medium robocze	Sprężone powietrze wg ISO 8573-1:2010 [7:-:-] Woda (w postaci płynnej, bez lodu)						
Temperatura otoczenia	-30 ... 60°C						
Certyfikacja	TÜV						
Jednostka certyfikująca	B 013277 0527 00						
Właściwości przewodu	Odpowiedni do prowadnic kabli						

Ciśnienie robocze p w funkcji temperatury t

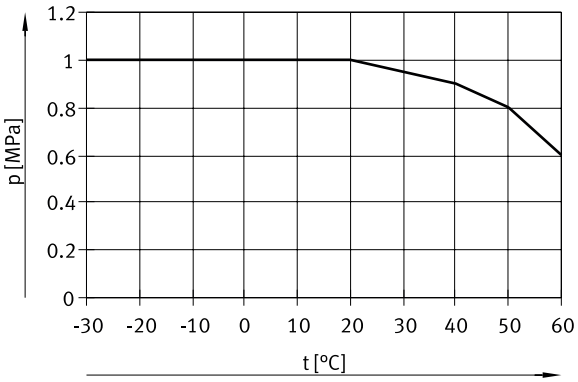

Materiały

Twardość w skali Shore‘a	D 52 +/-3
Materiał przewodu	PE
Informacja o materiałach	Zgodność z dyrektywą RoHS
Zgodność z LABS	VDMA24364-B2-L
Przydatność do pomieszczeń czystych, mierzona zgodnie z ISO 14644-14	Element zamontowany statycznie, brak możliwości oceny zgodnie z normą ISO 14644-1

Wymiary

Wymiary – Szpula Pobieranie danych CAD www.festo.com

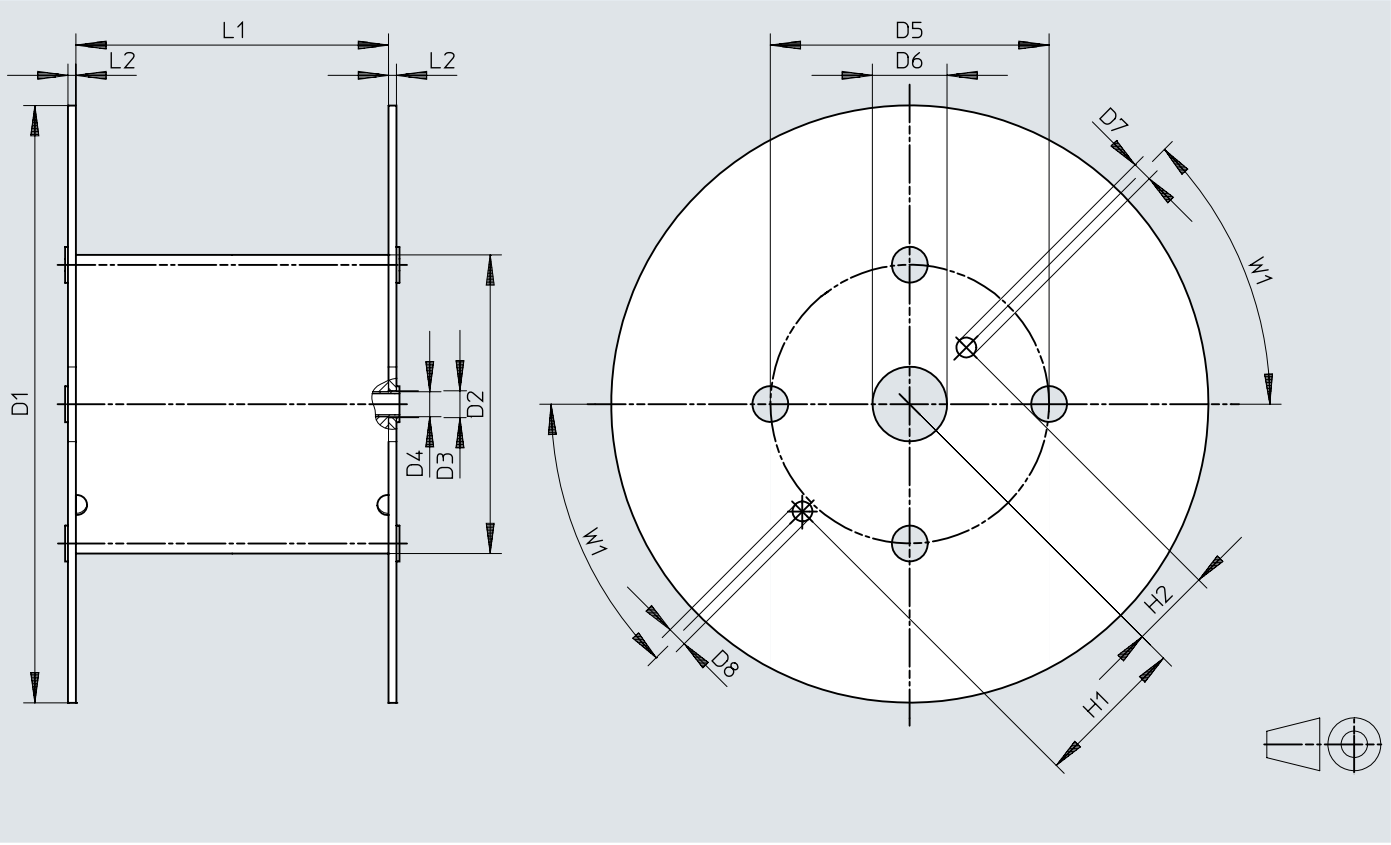

	D1 ø	D2 ø	D3 ø	D4 ø	D5 ø	D6 ø	D7 ø	D8 ø	H1	H2	L1	L2	W1
PEN-4x0,75-...-500	545	246	21	20	216	75	20	20	152,5	80,5	128	8	45°
PEN-6x1-...-500	545	246	21	20	216	75	20	20	152,5	80,5	128	8	45°
PEN-8x1,25-...-400	545	310	21	20	280	75	20	20	152,5	80,5	254	8	45°
PEN-10x1,5-...-300	600	310	21	20	280	75	20	20	152,5	80,5	254	8	45°
PEN-12x1,75-...-200	600	310	21	20	280	75	20	20	152,5	80,5	254	8	45°
PEN-16x2,5-...-100	545	310	21	20	280	75	20	20	152,5	80,5	254	8	45°

Dane do zamówienia

Dane do zamówienia



Średnica zewnętrzna	Jednostka opakowania [m] [1]	Waga produktu według długości	Kolor	Nr części	Typ
4 mm	Standard	0,006 kg/m	niebieski	551456	PEN-4X0,75-BL
			żółty	551480	PEN-4X0,75-GE
			zielony	551468	PEN-4X0,75-GN
			naturalny	543246	PEN-4X0,75-NT
			czerwony	551474	PEN-4X0,75-RT
			czarny	543240	PEN-4X0,75-SW
			srebrny	551462	PEN-4X0,75-SI
	500 m		niebieski	551444	PEN-4X0,75-BL-500
			czarny	551438	PEN-4X0,75-SW-500
			srebrny	551450	PEN-4X0,75-SI-500
6 mm	Standard	0,015 kg/m	niebieski	551457	PEN-6X1-BL
			żółty	551481	PEN-6X1-GE
			zielony	551469	PEN-6X1-GN
			naturalny	543247	PEN-6X1-NT
			czerwony	551475	PEN-6X1-RT
			czarny	543241	PEN-6X1-SW
			srebrny	551463	PEN-6X1-SI
	500 m		niebieski	551445	PEN-6X1-BL-500
			czarny	551439	PEN-6X1-SW-500
			srebrny	551451	PEN-6X1-SI-500
8 mm	Standard	0,023 kg/m	niebieski	551458	PEN-8X1,25-BL
			żółty	551482	PEN-8X1,25-GE
			zielony	551470	PEN-8X1,25-GN
			naturalny	543248	PEN-8X1,25-NT
			czerwony	551476	PEN-8X1,25-RT
			czarny	543242	PEN-8X1,25-SW
			srebrny	551464	PEN-8X1,25-SI
	400 m		niebieski	551446	PEN-8X1,25-BL-400
			czarny	551440	PEN-8X1,25-SW-400
			srebrny	551452	PEN-8X1,25-SI-400
10 mm	Standard	0,038 kg/m	niebieski	551459	PEN-10X1,5-BL
			żółty	551483	PEN-10X1,5-GE
			zielony	551471	PEN-10X1,5-GN
			naturalny	543249	PEN-10X1,5-NT
			czerwony	551477	PEN-10X1,5-RT
			czarny	543243	PEN-10X1,5-SW
			srebrny	551465	PEN-10X1,5-SI
	300 m		niebieski	551447	PEN-10X1,5-BL-300
			czarny	551441	PEN-10X1,5-SW-300
			srebrny	551453	PEN-10X1,5-SI-300
12 mm	Standard	0,054 kg/m	niebieski	551460	PEN-12X1,75-BL
			żółty	551484	PEN-12X1,75-GE
			zielony	551472	PEN-12X1,75-GN
			naturalny	543250	PEN-12X1,75-NT
			czerwony	551478	PEN-12X1,75-RT
			czarny	543244	PEN-12X1,75-SW
			srebrny	551466	PEN-12X1,75-SI
	200 m		niebieski	551448	PEN-12X1,75-BL-200
			czarny	551442	PEN-12X1,75-SW-200
			srebrny	551454	PEN-12X1,75-SI-200
14 mm	Standard	0,077 kg/m	naturalny	570517	PEN-14X2-NT
			czarny	570516	PEN-14X2-SW

Dane do zamówienia

Dane do zamówienia



Średnica zewnętrzna	Jednostka opakowania [m] 1)	Waga produktu według długości	Kolor	Nr części	Typ
16 mm	Standard	0,103 kg/m	niebieski	**551461**	**PEN-16X2,5-BL**
			żółty	**551485**	**PEN-16X2,5-GE**
			zielony	**551473**	**PEN-16X2,5-GN**
			naturalny	**543251**	**PEN-16X2,5-NT**
			czerwony	**551479**	**PEN-16X2,5-RT**
			czarny	**543245**	**PEN-16X2,5-SW**
			srebrny	**551467**	**PEN-16X2,5-SI**
	100 m		niebieski	**551449**	**PEN-16X2,5-BL-100**
			czarny	**551443**	**PEN-16X2,5-SW-100**
			srebrny	**551455**	**PEN-16X2,5-SI-100**

1) Standard: 50 m

Dane do zamówienia – System produktów modułowych

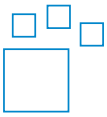

Typ-Skrócony opis	Nr części	Typ
PEN	**553769**	**PEN**