Plastično crevo PEN



Karakteristike

Na jedan pogled

Veoma fleksibilno i sa visokim stepenom otpornosti na abraziju: brojne mogućnosti primene, atraktivna cena.

- Polietilen
- Velika otpornost na hemikalije i veoma velika otpornost na hidrolizu
- Velika otpornost na uobičajena sredstva za čišćenje i podmazivanje
- Pogodno za upotrebu sa lancima za vuču
- Pogonski mediji komprimovani vazduh, vakuum, voda

Dodatni dokumenti

Link pen



Dodatni dokument TUBING-ADD sadrži dodatne informacije o upotrebi kao što su kombinacije za crevo i priključak, uputstva za montažu i metode merenja.

Podaci za porudžbinu - modularni set

Link pen

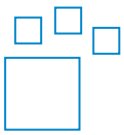

Konfigurabilni proizvod
Ovaj proizvod i sve njegove opcije mogu da se poruče preko konfiguratora.

Alatke za projektovanje

Link engineering tools



Uštedite vreme sa alatima za inženjering: Pametan inženjering za optimalno rešenje. Naš cilj je da povećamo vašu produktivnost. Naši inženjerski alati daju važan doprinos tome. U čitavom lancu vrednosti, oni vam pomažu da pravilno dizajnirate svoj sistem, da koristite nezamislive rezerve produktivnosti ili da steknete veću produktivnost. Od prvog kontakta do modernizacije vaše mašine, naći ćete mnoštvo alata koji će vam pomoći u svakoj fazi vašeg projekta.

- Izračun protoka: Odredite nazivnu brzinu protoka unosom parametara kao što su ulazni pritisak, izlazni pritisak, dužina creva i unutrašnji prečnik (www.festo.com/x/flowrate-calculation).
- Otpornost na medije: Procenite otpornost različitih tipova materijala i creva od Festo-a na različite hemijske supstance i medije (www.festo.com/x/media-resistance).

Dijagrami

Link pen



Dijagrami prikazani u ovom dokumentu mogu se preuzeti samo sa interneta. Tamo postoji mogućnost prikaza preciznih vrednosti.

Spoljašnji prečnik cevi/creva x debljina zida

Kod creva sa spoljašnjom kalibracijom se spoljni prečnik creva i debljina zida navode kao veličina creva.

Jedinica pakovanja [m]

- Standardno: 50 m
- Delimično dostupno sa većim dužinama na kolutu.

Ključ tipa

001	Serija	
PEN	Plastično crevo	

002	Spoljašnji prečnik cevi/creva x debljina zida	
4x0,75	4x0,75 mm	
6x1	6x1 mm	
8x1,25	8x1,25 mm	
10x1,5	10x1,5 mm	
12x1,75	12x1,75 mm	
14x2	14x2 mm	
16x2,5	16x2,5 mm	

003	Boja	
BL	Plavo	
GE	Žuto	
GN	Zeleno	
NT	Prirodno	
RT	Crvena	
SI	Srebro	
SW	Crno	

004	Jedinica pakovanja [m]	
	Standardno	
100	100 m	
200	200 m	
300	m300	
400	400 m	
500	500 m	

List sa podacima

Radni uslovi i uslovi u okruženju

Spoljašni prečnik	4 mm	6 mm	8 mm	10 mm	12 mm	14 mm	16 mm
Unutrašnji prečnik	2,7 mm	4 mm	5,7 mm	7 mm	8,4 mm	9,5 mm	10,8 mm
Pneumatski priključak	za utični priključak, spoljašnji Ø 4 mm za utični priključak, spoljašnji Ø 5/32“ za utični nastavak sa unutrašnjim Ø 3 mm sa zatvarajućom navrtkom za unutrašnji utični nastavak unutrašnji Ø 3 mm	Utični priključak, spoljašnji Ø 6 mm za utični nastavak sa unutranjim Ø 4 mm sa zatvarajućom navrtkom za unutrašnji utični nastavak unutrašnji Ø 4 mm	za utični priključak, spoljašnji Ø 8 mm za utični priključak, spoljašnji Ø 5/16“ za utični nastavak sa unutranjim Ø 6 mm sa zatvarajućom navrtkom za unutrašnji utični nastavak unutrašnji Ø 6 mm	za utični priključak, spoljašnji Ø 10 mm	Utični priključak, spoljašnji Ø 12 mm	za utični priključak, spoljašnji Ø 14 mm	za utični priključak, spoljašnji Ø 16 mm
radijus skretanja od značaja za protok	20 mm	26 mm	35 mm	40 mm	58 mm	80 mm	122 mm
Min. radijus skretanja	10 mm	13,5 mm	22,5 mm	23,5 mm	33 mm	45 mm	57,5 mm
Radni pritisak u zavisnosti od radne temperature	-0,095 ... 1 MPa						
Radni pritisak u zavisnosti od radne temperature	-0,95 ... 10 bar						
Radni pritisak u zavisnosti od radne temperature	-13,775 ... 145 psi						
Napomena o radnom pritisku	Voda: maks. 0,6 MPa na 0°C – 50°C						
Radni medij	Komprimovani vazduh prema ISO 8573-1:2010 [7:-:-] Voda (tečna, bez leda)						
Temperatura okruženja	-30 ... 60°C						
Dozvola	TÜV						
Institucija koja izdaje sertifikat	B 013277 0527 00						
Karaktetistike creva	pogodno za energetske lance						

Radni pritisak p u zavisnosti od temperature t

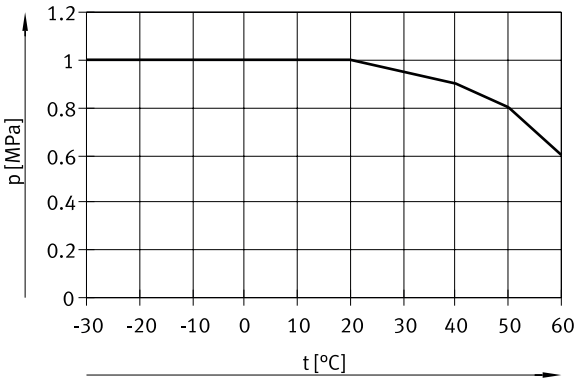

Materijali

Tvrdoća po Šoru	D 52 +/-3
Materijal creva	PE
Napomena o materijalu	U skladu sa RoHS
LABS usklađenost	VDMA24364-B2-L
Pogodnost za čiste sobe, merena prema ISO 14644-14	Statički instaliran element, nije moguća smislena procena prema ISO 14644-1

Dimenzije

Dimenzije – Kolut Preuzimanje CAD podataka www.festo.com

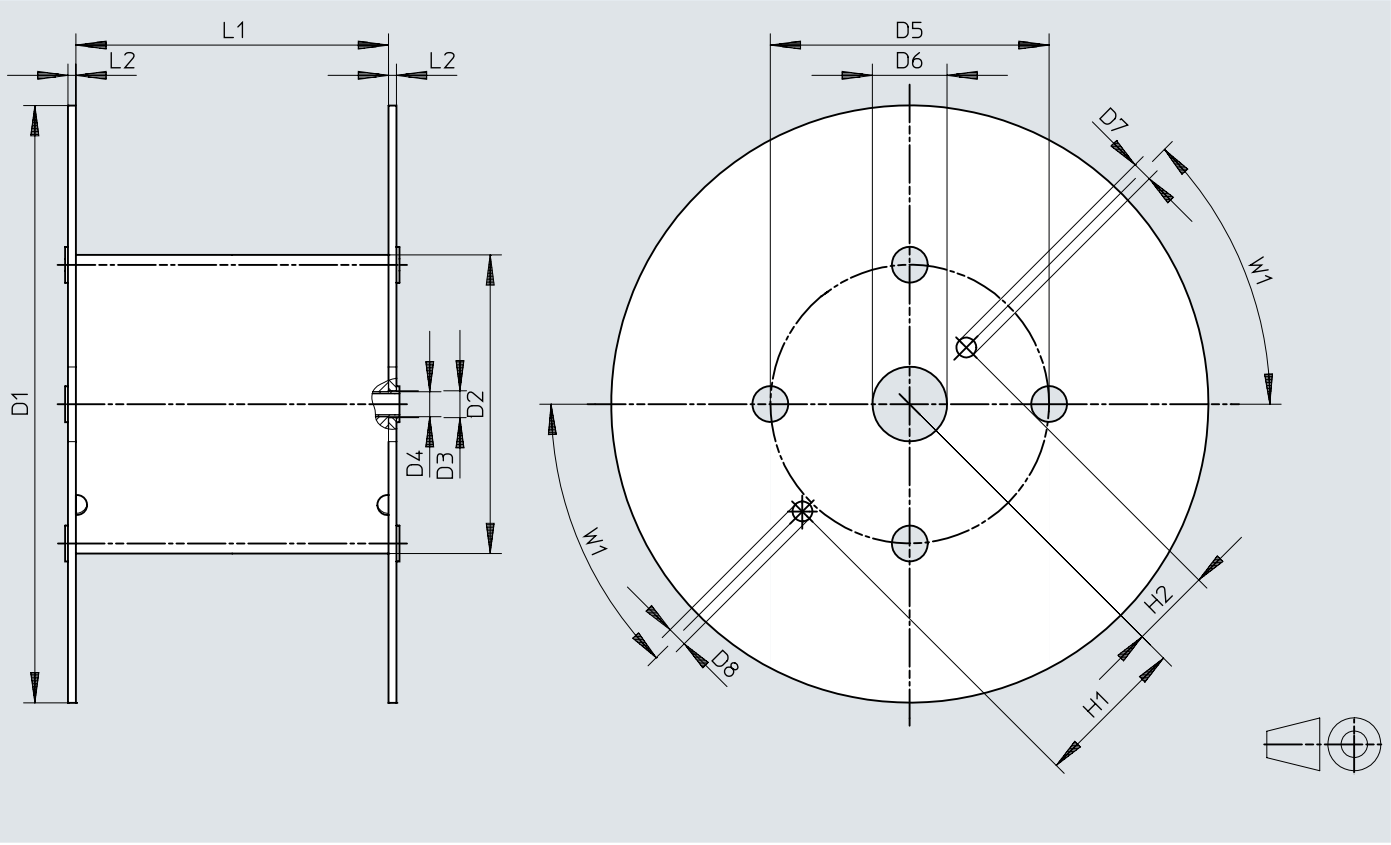

	D1 ø	D2 ø	D3 ø	D4 ø	D5 ø	D6 ø	D7 ø	D8 ø	H1	H2	L1	L2	W1
PEN-4x0,75-...-500	545	246	21	20	216	75	20	20	152,5	80,5	128	8	45°
PEN-6x1-...-500	545	246	21	20	216	75	20	20	152,5	80,5	128	8	45°
PEN-8x1,25-...-400	545	310	21	20	280	75	20	20	152,5	80,5	254	8	45°
PEN-10x1,5-...-300	600	310	21	20	280	75	20	20	152,5	80,5	254	8	45°
PEN-12x1,75-...-200	600	310	21	20	280	75	20	20	152,5	80,5	254	8	45°
PEN-16x2,5-...-100	545	310	21	20	280	75	20	20	152,5	80,5	254	8	45°

Podaci za narudžbu

Podaci o porudžbini



Spoljašni prečnik	Jedinica pakovanja [m] [1]	Težina proizvoda prema dužini	Boja	Br. dela	Tip
4 mm	Standardno	0,006 kg/m	plava	**551456**	**PEN-4X0,75-BL**
			žuta	**551480**	**PEN-4X0,75-GE**
			zeleno	**551468**	**PEN-4X0,75-GN**
			natur	**543246**	**PEN-4X0,75-NT**
			crveno	**551474**	**PEN-4X0,75-RT**
			crno	**543240**	**PEN-4X0,75-SW**
			srebro	**551462**	**PEN-4X0,75-SI**
	500 m		plava	**551444**	**PEN-4X0,75-BL-500**
			crno	**551438**	**PEN-4X0,75-SW-500**
			srebro	**551450**	**PEN-4X0,75-SI-500**
6 mm	Standardno	0,015 kg/m	plava	**551457**	**PEN-6X1-BL**
			žuta	**551481**	**PEN-6X1-GE**
			zeleno	**551469**	**PEN-6X1-GN**
			natur	**543247**	**PEN-6X1-NT**
			crveno	**551475**	**PEN-6X1-RT**
			crno	**543241**	**PEN-6X1-SW**
			srebro	**551463**	**PEN-6X1-SI**
	500 m		plava	**551445**	**PEN-6X1-BL-500**
			crno	**551439**	**PEN-6X1-SW-500**
			srebro	**551451**	**PEN-6X1-SI-500**
8 mm	Standardno	0,023 kg/m	plava	**551458**	**PEN-8X1,25-BL**
			žuta	**551482**	**PEN-8X1,25-GE**
			zeleno	**551470**	**PEN-8X1,25-GN**
			natur	**543248**	**PEN-8X1,25-NT**
			crveno	**551476**	**PEN-8X1,25-RT**
			crno	**543242**	**PEN-8X1,25-SW**
			srebro	**551464**	**PEN-8X1,25-SI**
	400 m		plava	**551446**	**PEN-8X1,25-BL-400**
			crno	**551440**	**PEN-8X1,25-SW-400**
			srebro	**551452**	**PEN-8X1,25-SI-400**
10 mm	Standardno	0,038 kg/m	plava	**551459**	**PEN-10X1,5-BL**
			žuta	**551483**	**PEN-10X1,5-GE**
			zeleno	**551471**	**PEN-10X1,5-GN**
			natur	**543249**	**PEN-10X1,5-NT**
			crveno	**551477**	**PEN-10X1,5-RT**
			crno	**543243**	**PEN-10X1,5-SW**
			srebro	**551465**	**PEN-10X1,5-SI**
	m300		plava	**551447**	**PEN-10X1,5-BL-300**
			crno	**551441**	**PEN-10X1,5-SW-300**
			srebro	**551453**	**PEN-10X1,5-SI-300**
12 mm	Standardno	0,054 kg/m	plava	**551460**	**PEN-12X1,75-BL**
			žuta	**551484**	**PEN-12X1,75-GE**
			zeleno	**551472**	**PEN-12X1,75-GN**
			natur	**543250**	**PEN-12X1,75-NT**
			crveno	**551478**	**PEN-12X1,75-RT**
			crno	**543244**	**PEN-12X1,75-SW**
			srebro	**551466**	**PEN-12X1,75-SI**
	200 m		plava	**551448**	**PEN-12X1,75-BL-200**
			crno	**551442**	**PEN-12X1,75-SW-200**
			srebro	**551454**	**PEN-12X1,75-SI-200**
14 mm	Standardno	0,077 kg/m	natur	**570517**	**PEN-14X2-NT**
			crno	**570516**	**PEN-14X2-SW**

Podaci za narudžbu

Podaci o porudžbini



Spoljašni prečnik	Jedinica pakovanja [m] [1]	Težina proizvoda prema dužini	Boja	Br. dela	Tip
16 mm	Standardno	0,103 kg/m	plava	**551461**	**PEN-16X2,5-BL**
			žuta	**551485**	**PEN-16X2,5-GE**
			zeleno	**551473**	**PEN-16X2,5-GN**
			natur	**543251**	**PEN-16X2,5-NT**
			crveno	**551479**	**PEN-16X2,5-RT**
			crno	**543245**	**PEN-16X2,5-SW**
			srebro	**551467**	**PEN-16X2,5-SI**
	100 m		plava	**551449**	**PEN-16X2,5-BL-100**
			crno	**551443**	**PEN-16X2,5-SW-100**
			srebro	**551455**	**PEN-16X2,5-SI-100**

1) Standardno: 50 m

Podaci o porudžbini – konstrukcija proizvoda

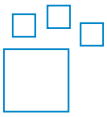

Kratka oznaka tipa	Br. dela	Tip
PEN	**553769**	**PEN**