Gibka cev iz umetne mase PEN



Značilnosti

Pregledno na enem mestu

Zelo prilagodljivo in z visoko odpornostjo proti obrabi: vsestranska uporaba, privlačna cena.

- Polietilen
- Visoka odpornost proti kemikalijam in zelo visoka odpornost proti hidrolizi
- Velika odpornost proti običajnim čistilom in mazivom
- Primerno za vlečne verige
- Delovni mediji: stisnjen zrak, vakuum, voda

Dodatni dokument pen



Dodatni dokument TUBING-ADD vsebuje dodatne informacije o uporabi, kot so kombinacije cevi in priključkov, navodila za montažo in merilni postopki.

Podatki za naročanje – modularni sistem pen

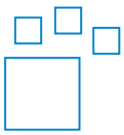

Izdelek z možnostjo konfiguracije
Ta izdelek in vse njegove možnosti lahko naročite prek konfiguratorja:

Inženirska orodja engineering tools



Prihranite čas z inženirskimi orodji: Pametni inženiring za optimalno rešitev. Naš cilj je povečati vašo produktivnost. K temu pomembno prispevajo naša inženirska orodja. V celotni vrednostni verigi vam pomagajo pravilno zasnovati sistem, izkoristiti neopažene rezerve produktivnosti ali povečati produktivnost. Od prvega stika do posodobitve vašega stroja – v vsaki fazi projekta boste naleteli na številna orodja, ki vam bodo v pomoč.

- Izračun pretoka: Določite nazivni pretok z vnosom parametrov, kot so vhodni tlak, izhodni tlak, dolžina cevi in notranji premer (www.festo.com/x/flowrate-calculation).
- Odpornost proti medijem: Ocenite odpornost različnih vrst materialov in cevi podjetja Festo proti različnim kemikalijam in medijem (www.festo.com/x/media-resistance).

Diagrami pen



Diagrami, prikazani v tem dokumentu, so na voljo tudi na spletu. Tam je mogoče prikazati natančne vrednosti.

Zunanji premer cevi/gibke cevi x debelina stene

Pri zunanje umerjenih spiralnih ceveh sta kot velikost cevi navedena zunanji premer cevi in debelina stene.

Pakirna enota [m]

- Standardno: 50 m
- Delno na voljo v večjih dolžinah na motku.

Razlaga kode

001	Serija	
PEN	Gibka cev iz umetne mase	

002	Zunanji premer cevi/gibke cevi x debelina stene	
4x0,75	4 x 0,75 mm	
6x1	6 x 1 mm	
8x1,25	8 x 1,25 mm	
10x1,5	10 x 1,5 mm	
12x1,75	12 x 1,75 mm	
14x2	14 x 2 mm	
16x2,5	16 x 2,5 mm	

003	Barva	
BL	Modra	
GE	Rumena	
GN	Zelena	
NT	Naravna	
RT	Rdeča	
SI	Srebro	
SW	Črna	

004	Pakirna enota [m]	
	Standardno	
100	100 m	
200	200 m	
300	300 m	
400	400 m	
500	500 m	

Podatkovni list

Delovni in okoljski pogoji

Zunanji Ø	4 mm	6 mm	8 mm	10 mm	12 mm	14 mm	16 mm
Notranji Ø	2,7 mm	4 mm	5,7 mm	7 mm	8,4 mm	9,5 mm	10,8 mm
Pnevmatični priključek	za zunanji Ø vtičnega priključka 4 mm za zunanji Ø vtičnega priključka 5/32“ za notranji Ø vtičnega priključka 3 mm s pokrivno matico za vtični priključek z notranjim Ø 3 mm	za vtični priključek z zunanjim Ø 6 mm za notranji Ø vtičnega priključka 4 mm s pokrivno matico za notranji Ø vtičnega priključka 4 mm	za zunanji Ø vtičnega priključka 8 mm za zunanji Ø vtičnega priključka 5/16“ za notranji Ø vtičnega priključka 6 mm s pokrivno matico za notranji Ø vtičnega priključka 6 mm	za zunanji Ø vtičnega priključka 10 mm	za zunanji Ø vtičnega priključka 12 mm	za zunanji Ø vtičnega priključka 14 mm	za vtični priključek z zunanjim Ø 16 mm
Polmer upogibanja, pomemben za pretok	20 mm	26 mm	35 mm	40 mm	58 mm	80 mm	122 mm
Najmanjši polmer upogibanja	10 mm	13,5 mm	22,5 mm	23,5 mm	33 mm	45 mm	57,5 mm
Od temperature odvisen delovni tlak	–0,095 ... 1 MPa						
Od temperature odvisen delovni tlak	–0,95 ... 10 bar						
Od temperature odvisen delovni tlak	–13,775 ... 145 psi						
Napotek glede delovnega tlaka	Voda: najv. 0,6 MPa pri 0–50 °C						
Delovni medij	stisnjen zrak v skladu z ISO 8573-1:2010 [7:-:-] Voda (tekoča, brez ledu)						
Temperatura okolice	–30 ... 60°C						
Odobritev	TÜV						
Pristojni organ za izdajo certifikata	B 013277 0527 00						
Lastnosti gibke cevi	primerno za energetske verige						

Delovni tlak »p« v odvisnosti od temperature »t«

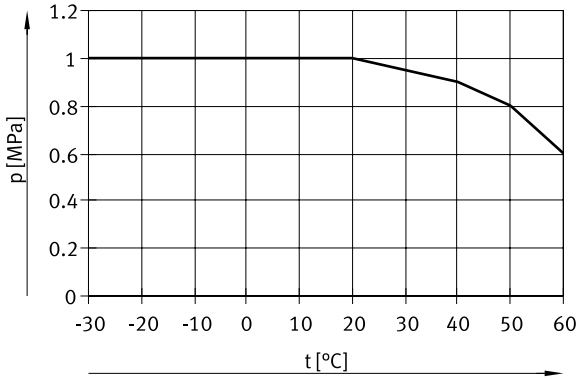

Materiali

Trdota po Shoru	D 52 +/-3
Material gibke cevi	PE
Napotek glede materialov	V skladu z RoHS
Skladnost z LABS	VDMA24364-B2-L
Ustreznost za čiste prostore, merjena v skladu z ISO 14644-14	Statično nameščen element, smiselna ocena v skladu z ISO 14644-1 ni mogoča

Dimenzije

Dimenzije – Motek Prenos podatkov CAD www.festo.com

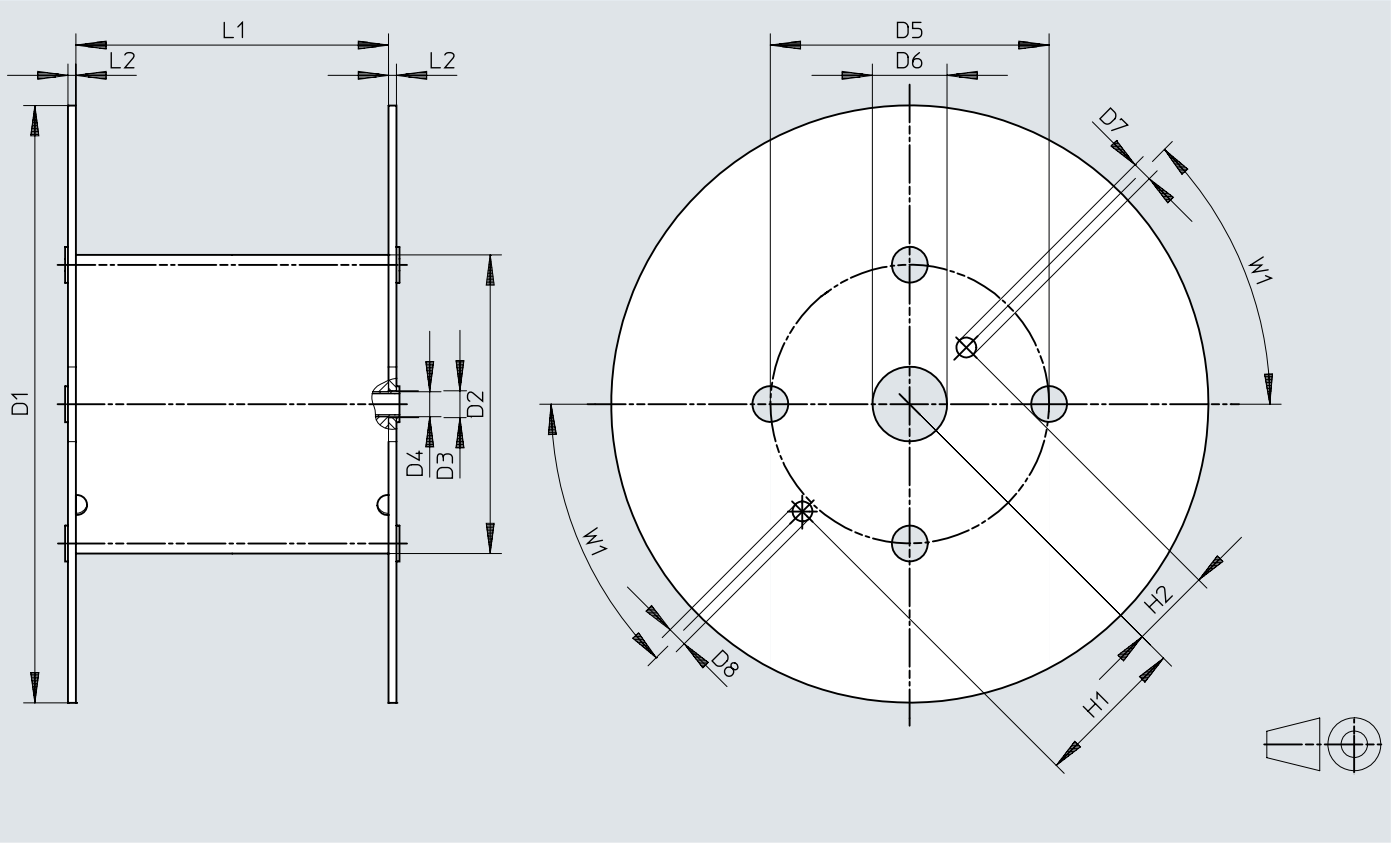

	D1 ø	D2 ø	D3 ø	D4 ø	D5 ø	D6 ø	D7 ø	D8 ø	H1	H2	L1	L2	W1
PEN-4x0,75-...-500	545	246	21	20	216	75	20	20	152,5	80,5	128	8	45°
PEN-6x1-...-500	545	246	21	20	216	75	20	20	152,5	80,5	128	8	45°
PEN-8x1,25-...-400	545	310	21	20	280	75	20	20	152,5	80,5	254	8	45°
PEN-10x1,5-...-300	600	310	21	20	280	75	20	20	152,5	80,5	254	8	45°
PEN-12x1,75-...-200	600	310	21	20	280	75	20	20	152,5	80,5	254	8	45°
PEN-16x2,5-...-100	545	310	21	20	280	75	20	20	152,5	80,5	254	8	45°

Informacije za naročanje

Podatki za naročanje



Zunanji Ø	Pakirna enota [m] [1]	Teža izdelka glede na dolžino	Barva	Št. dela	Tip
4 mm	Standardno	0,006 kg/m	modra	551456	PEN-4X0,75-BL
			rumena	551480	PEN-4X0,75-GE
			zelena	551468	PEN-4X0,75-GN
			naravno	543246	PEN-4X0,75-NT
			rdeča	551474	PEN-4X0,75-RT
			črna	543240	PEN-4X0,75-SW
			srebrna	551462	PEN-4X0,75-SI
	500 m		modra	551444	PEN-4X0,75-BL-500
			črna	551438	PEN-4X0,75-SW-500
			srebrna	551450	PEN-4X0,75-SI-500
6 mm	Standardno	0,015 kg/m	modra	551457	PEN-6X1-BL
			rumena	551481	PEN-6X1-GE
			zelena	551469	PEN-6X1-GN
			naravno	543247	PEN-6X1-NT
			rdeča	551475	PEN-6X1-RT
			črna	543241	PEN-6X1-SW
			srebrna	551463	PEN-6X1-SI
	500 m		modra	551445	PEN-6X1-BL-500
			črna	551439	PEN-6X1-SW-500
			srebrna	551451	PEN-6X1-SI-500
8 mm	Standardno	0,023 kg/m	modra	551458	PEN-8X1,25-BL
			rumena	551482	PEN-8X1,25-GE
			zelena	551470	PEN-8X1,25-GN
			naravno	543248	PEN-8X1,25-NT
			rdeča	551476	PEN-8X1,25-RT
			črna	543242	PEN-8X1,25-SW
			srebrna	551464	PEN-8X1,25-SI
	400 m		modra	551446	PEN-8X1,25-BL-400
			črna	551440	PEN-8X1,25-SW-400
			srebrna	551452	PEN-8X1,25-SI-400
10 mm	Standardno	0,038 kg/m	modra	551459	PEN-10X1,5-BL
			rumena	551483	PEN-10X1,5-GE
			zelena	551471	PEN-10X1,5-GN
			naravno	543249	PEN-10X1,5-NT
			rdeča	551477	PEN-10X1,5-RT
			črna	543243	PEN-10X1,5-SW
			srebrna	551465	PEN-10X1,5-SI
	300 m		modra	551447	PEN-10X1,5-BL-300
			črna	551441	PEN-10X1,5-SW-300
			srebrna	551453	PEN-10X1,5-SI-300
12 mm	Standardno	0,054 kg/m	modra	551460	PEN-12X1,75-BL
			rumena	551484	PEN-12X1,75-GE
			zelena	551472	PEN-12X1,75-GN
			naravno	543250	PEN-12X1,75-NT
			rdeča	551478	PEN-12X1,75-RT
			črna	543244	PEN-12X1,75-SW
			srebrna	551466	PEN-12X1,75-SI
	200 m		modra	551448	PEN-12X1,75-BL-200
			črna	551442	PEN-12X1,75-SW-200
			srebrna	551454	PEN-12X1,75-SI-200
14 mm	Standardno	0,077 kg/m	naravno	570517	PEN-14X2-NT
			črna	570516	PEN-14X2-SW

Informacije za naročanje

Podatki za naročanje



Zunanji Ø	Pakirna enota [m] [1]	Teža izdelka glede na dolžino	Barva	Št. dela	Tip
16 mm	Standardno	0,103 kg/m	modra	**551461**	**PEN-16X2,5-BL**
			rumena	**551485**	**PEN-16X2,5-GE**
			zelena	**551473**	**PEN-16X2,5-GN**
			naravno	**543251**	**PEN-16X2,5-NT**
			rdeča	**551479**	**PEN-16X2,5-RT**
			črna	**543245**	**PEN-16X2,5-SW**
			srebrna	**551467**	**PEN-16X2,5-SI**
	100 m		modra	**551449**	**PEN-16X2,5-BL-100**
			črna	**551443**	**PEN-16X2,5-SW-100**
			srebrna	**551455**	**PEN-16X2,5-SI-100**

1) Standard: 50 m

Podatki za naročanje – Modularni sistem izdelkov

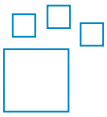

Okrajšava tipa	Št. dela	Tip
PEN	**553769**	**PEN**