Plastová hadica PEN



Vlastnosti

Na jeden pohľad

Veľmi pružná a s vysokou odolnosťou proti oderu: všestranné použitie, atraktívna cena.

- Polyetylén
- Vysoká odolnosť proti chemickým látkam a veľmi vysoká odolnosť proti hydrolýze
- Rozsiahla odolnosť proti bežným čistiacim prostriedkom a mazivám
- Vhodný pre energetické reťaze
- Prevádzkové média stlačený vzduch, vákuum, voda

Dodatočné dokumenty

Link pen



Doplnkový dokument TUBING-ADD obsahuje ďalšie informácie o použití, ako sú kombinácie hadíc a spojok, pokyny na montáž a postupy merania.

Údaje pre objednávku - stavebnica

Link pen

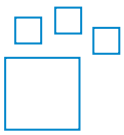

Konfigurovateľný produkt
Tento produkt ako aj všetky jeho verzie je možné objednať cez konfigurátor.

Návrhové nástroje

Link engineering tools



Šetrite čas pomocou technických nástrojov: Inteligentné inžinierstvo pre optimálne riešenie. Naším cieľom je zvýšiť vašu produktivitu. Naše inžinierske nástroje k tomu významne prispievajú. Pomôžu vám správe dimenzovať váš systém, využiť neočakávané rezervy produktivity a generovať dodatočnú produktivitu v rámci celého hodnotového reťazca. Od prvého kontaktu až po modernizáciu vášho stroja - v každej fáze projektu sa stretnete s mnohými nástrojmi, ktoré sú pre vás užitočné.

- Výpočet prietoku: Určite menovitý prietok zadávaním parametrov, ako sú vstupný tlak, výstupný tlak, dĺžka hadice a vnútorný priemer (www.festo.com/x/flowrate-calculation).
- Odolnosť proti médiám: Preverte odolnosť rôznych typov materiálov a hadíc spoločnosti Festo voči rôznym chemikáliám a médiám (www.festo.com/x/media-resistance).

Diagramy

Link pen



Diagramy uvedené v tomto dokumente sú k dispozícii aj na internete. Tam je možné zobraziť presné hodnoty.

Vonkajší priemer rúry/hadice x hrúbka steny

Pri externe kalibrovaných hadiciach sa ako veľkosť hadice uvádza vonkajší priemer hadice a hrúbka steny.

Balná jednotka [m]

- Štandard: 50 m
- Čiastočne dostupné vo väčších dĺžkach na cievke

Legenda k typovému označeniu

001	Konštrukčný rad	
PEN	Plastová hadica	

002	Vonkajší priemer rúry/hadice x hrúbka steny	
4x0,75	4x0,75 mm	
6x1	6x1 mm	
8x1,25	8x1,25 mm	
10x1,5	10x1,5 mm	
12x1,75	12x1,75 mm	
14x2	14x2 mm	
16x2,5	16x2,5 mm	

003	Farba	
BL	Modrá	
GE	Žltá	
GN	Zelená	
NT	Prírodná	
RT	Červená	
SI	Striebro	
SW	Čierna	

004	Balná jednotka [m]	
	Štandard	
100	100 m	
200	200 m	
300	300 m	
400	400 m	
500	500 m	

Údajový list

Prevádzkové podmienky a podmienky životného prostredia

Vonkajší priemer	4 mm	6 mm	8 mm	10 mm	12 mm	14 mm	16 mm
Vnútorný priemer	2,7 mm	4 mm	5,7 mm	7 mm	8,4 mm	9,5 mm	10,8 mm
Pneumatický prípoj	pre nástrčný prípoj s vonkajším priemerom 4 mm pre nástrčný prípoj s vonkajším priemerom 5/32“ pre nástrčnú vsuvku, vnútorný Ø 3 mm s prevlečnou maticou pre nástrčnú vsuvku s vnútorným priemerom 3 mm	pre nástrčný prípoj s vonkajším priemerom 6 mm pre nástrčnú vsuvku, vnútorný Ø 4 mm s prevlečnou maticou pre nástrčnú vsuvku s vnútorným priemerom 4 mm	pre nástrčný prípoj s vonkajším priemerom 8 mm pre nástrčný prípoj s vonkajším priemerom 5/16“ pre nátrubok s prevlečnou maticou pre hadice s vnútorným Ø 6 mm pre nástrčnú vsuvku s vnútorným priemerom 6 mm	pre nástrčný prípoj s vonkajším priemerom 10 mm	pre nástrčný prípoj s vonkajším priemerom 12 mm	pre nástrčný prípoj s vonkajším priemerom 14 mm	pre nástrčný prípoj s vonkajším priemerom 16 mm
polomer ohybu relevantný z hľadiska prietoku	20 mm	26 mm	35 mm	40 mm	58 mm	80 mm	122 mm
Min. polomer ohybu	10 mm	13,5 mm	22,5 mm	23,5 mm	33 mm	45 mm	57,5 mm
Prevádzkový tlak závislý od teploty	-0,095 ... 1 MPa						
Prevádzkový tlak závislý od teploty	-0,95 ... 10 bar						
Prevádzkový tlak závislý od teploty	-13,775 ... 145 psi						
Poznámka k prevádzkovému tlaku	Voda: max. 0,6 MPa pri 0 - 50°C						
Prevádzkové médium	Stlačený vzduch podľa ISO 8573-1:2010 [7:-:-] Voda (kvapalná, bez ľadu)						
Teplota okolia	-30 ... 60°C						
Povolenie	TÜV						
Orgán, ktorý vydáva certifikát	B 013277 0527 00						
Vlastnosti hadice	vhodné pre energetické reťaze						

Pracovný tlak p v závislosti od teploty t

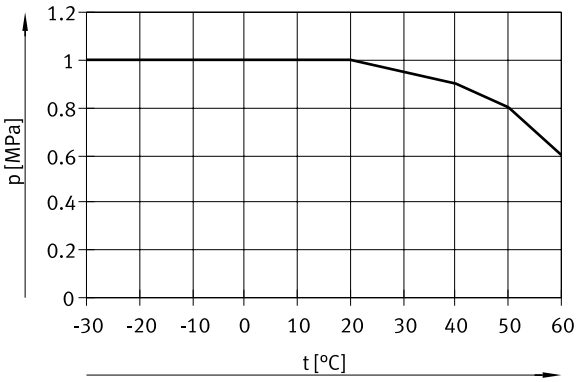

Materiály

Shore tvrdosť	D 52 +/-3
Materiál hadice	PE
Pokyny k materiálu	V zhode s RoHS
Zhoda s LABS	VDMA24364-B2-L
Vhodnosť čistých priestorov meraná podľa ISO 14644-14	Staticky nainštalovaný prvok, nie je možné žiadne zmysluplné hodnotenie podľa normy ISO 14644-1

Rozmery

Rozmery – Navijak Stiahnuť CAD modely www.festo.com

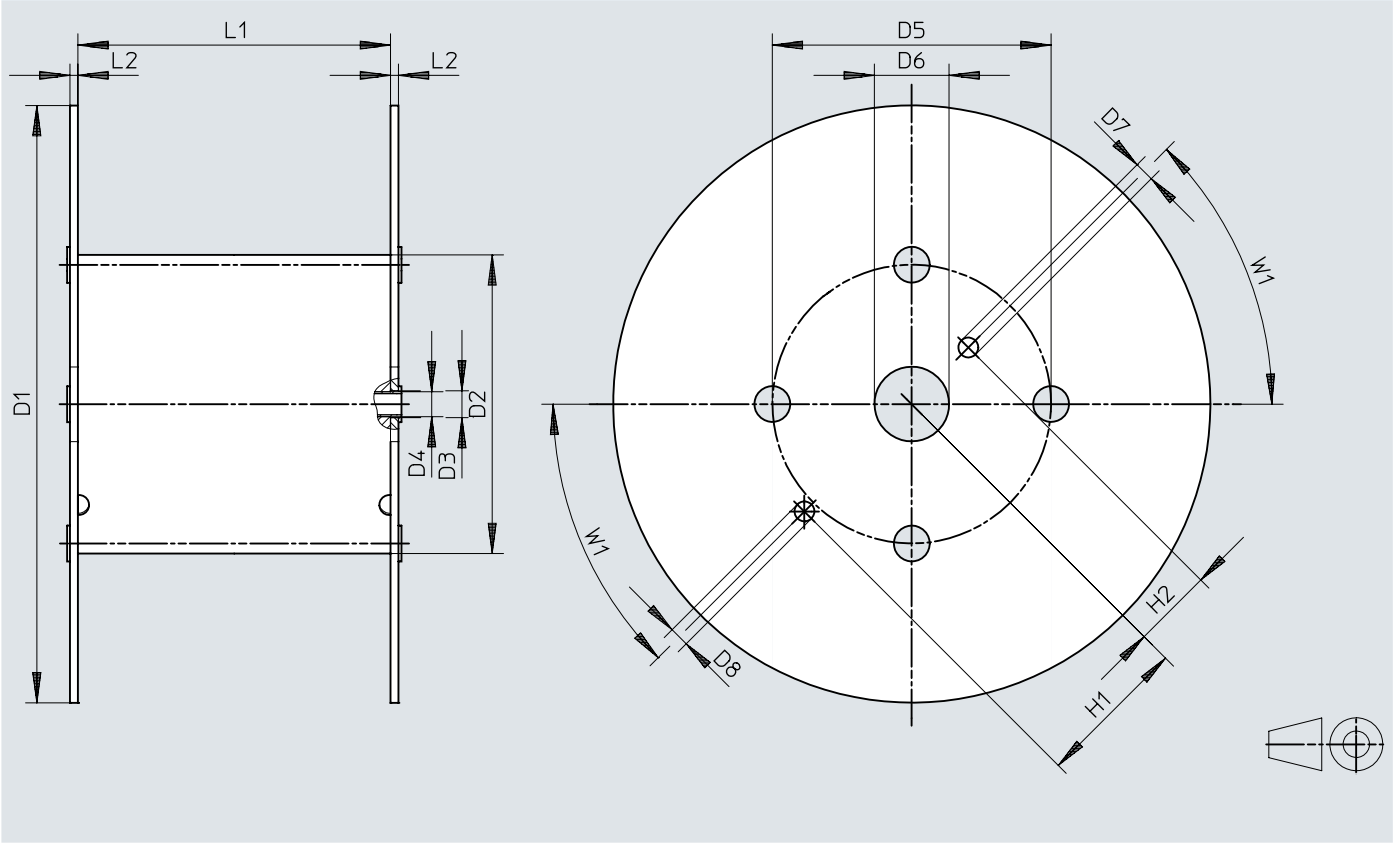

	D1 ø	D2 ø	D3 ø	D4 ø	D5 ø	D6 ø	D7 ø	D8 ø	H1	H2	L1	L2	W1
PEN-4x0,75-...-500	545	246	21	20	216	75	20	20	152,5	80,5	128	8	45°
PEN-6x1-...-500	545	246	21	20	216	75	20	20	152,5	80,5	128	8	45°
PEN-8x1,25-...-400	545	310	21	20	280	75	20	20	152,5	80,5	254	8	45°
PEN-10x1,5-...-300	600	310	21	20	280	75	20	20	152,5	80,5	254	8	45°
PEN-12x1,75-...-200	600	310	21	20	280	75	20	20	152,5	80,5	254	8	45°
PEN-16x2,5-...-100	545	310	21	20	280	75	20	20	152,5	80,5	254	8	45°

Typové označenie

Údaje pre objednávku



Vonkajší priemer	Balná jednotka [m] [1]	Hmotnosť výrobku v závislosti od dĺžky	Farba	Č. dielu	Typ
4 mm	Štandard	0,006 kg/m	modrá	551456	PEN-4X0,75-BL
			žltá	551480	PEN-4X0,75-GE
			zelená	551468	PEN-4X0,75-GN
			prírodné	543246	PEN-4X0,75-NT
			červená	551474	PEN-4X0,75-RT
			čierna	543240	PEN-4X0,75-SW
			striebro	551462	PEN-4X0,75-SI
	500 m		modrá	551444	PEN-4X0,75-BL-500
			čierna	551438	PEN-4X0,75-SW-500
			striebro	551450	PEN-4X0,75-SI-500
6 mm	Štandard	0,015 kg/m	modrá	551457	PEN-6X1-BL
			žltá	551481	PEN-6X1-GE
			zelená	551469	PEN-6X1-GN
			prírodné	543247	PEN-6X1-NT
			červená	551475	PEN-6X1-RT
			čierna	543241	PEN-6X1-SW
			striebro	551463	PEN-6X1-SI
	500 m		modrá	551445	PEN-6X1-BL-500
			čierna	551439	PEN-6X1-SW-500
			striebro	551451	PEN-6X1-SI-500
8 mm	Štandard	0,023 kg/m	modrá	551458	PEN-8X1,25-BL
			žltá	551482	PEN-8X1,25-GE
			zelená	551470	PEN-8X1,25-GN
			prírodné	543248	PEN-8X1,25-NT
			červená	551476	PEN-8X1,25-RT
			čierna	543242	PEN-8X1,25-SW
			striebro	551464	PEN-8X1,25-SI
	400 m		modrá	551446	PEN-8X1,25-BL-400
			čierna	551440	PEN-8X1,25-SW-400
			striebro	551452	PEN-8X1,25-SI-400
10 mm	Štandard	0,038 kg/m	modrá	551459	PEN-10X1,5-BL
			žltá	551483	PEN-10X1,5-GE
			zelená	551471	PEN-10X1,5-GN
			prírodné	543249	PEN-10X1,5-NT
			červená	551477	PEN-10X1,5-RT
			čierna	543243	PEN-10X1,5-SW
			striebro	551465	PEN-10X1,5-SI
	300 m		modrá	551447	PEN-10X1,5-BL-300
			čierna	551441	PEN-10X1,5-SW-300
			striebro	551453	PEN-10X1,5-SI-300
12 mm	Štandard	0,054 kg/m	modrá	551460	PEN-12X1,75-BL
			žltá	551484	PEN-12X1,75-GE
			zelená	551472	PEN-12X1,75-GN
			prírodné	543250	PEN-12X1,75-NT
			červená	551478	PEN-12X1,75-RT
			čierna	543244	PEN-12X1,75-SW
			striebro	551466	PEN-12X1,75-SI
	200 m		modrá	551448	PEN-12X1,75-BL-200
			čierna	551442	PEN-12X1,75-SW-200
			striebro	551454	PEN-12X1,75-SI-200
14 mm	Štandard	0,077 kg/m	prírodné	570517	PEN-14X2-NT
			čierna	570516	PEN-14X2-SW

Typové označenie

Údaje pre objednávku



Vonkajší priemer	Balná jednotka [m] [1]	Hmotnosť výrobku v závislosti od dĺžky	Farba	Č. dielu	Typ
16 mm	Štandard	0,103 kg/m	modrá	**551461**	**PEN-16X2,5-BL**
			žltá	**551485**	**PEN-16X2,5-GE**
			zelená	**551473**	**PEN-16X2,5-GN**
			prírodné	**543251**	**PEN-16X2,5-NT**
			červená	**551479**	**PEN-16X2,5-RT**
			čierna	**543245**	**PEN-16X2,5-SW**
			striebro	**551467**	**PEN-16X2,5-SI**
	100 m		modrá	**551449**	**PEN-16X2,5-BL-100**
			čierna	**551443**	**PEN-16X2,5-SW-100**
			striebro	**551455**	**PEN-16X2,5-SI-100**

1) Štandard: 50 m

Údaje pre objednávku - stavebnica výrobkov

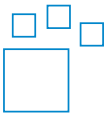

Skratka typu	Č. dielu	Typ
PEN	**553769**	**PEN**