Plastik hortum PEN



Özellikler

Bir bakışta

Çok esnek ve yüksek düzeyde aşınma direncine sahip: Geniş kullanım alanları, cazip fiyat.

- Polietilen
- Kimyasallara karşı yüksek dayanıklılık ve hidrolize karşı çok yüksek dayanıklılık
- Yaygın temizlik maddelerine ve yağlayıcılara karşı büyük ölçüde dirençli
- Çekme zincirleri için uygun
- İşletim ortamı basınçlı hava, vakum, su

Ek doküman

pen



TUBING-ADD ek dokümanı, hortum-bağlantı elemanı kombinasyonları, montaj talimatları ve ölçüm yöntemleri gibi kullanım bilgilerine ilişkin ek bilgiler içerir.

Sipariş bilgileri - Modüler sistem

pen

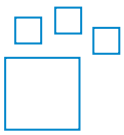

Konfigüre edilebilir ürün
Bu ürün ve tüm ürün seçenekleri, konfigüratör yoluyla sipariş edilebilir.

Mühendislik araçları

engineering tools



Mühendislik araçlarıyla zaman kazanın: Optimum çözüm için akıllı mühendislik. Amacımız üretkenliğinizi artırmaktır. Mühendislik araçlarımız buna önemli bir katkı sağlamaktadır. Tüm değer zinciri boyunca, sisteminizi doğru bir şekilde tasarlamanıza, beklenmedik üretkenlik rezervlerini kullanmanıza veya daha fazla üretkenlik elde etmenize yardımcı olurlar. İlk temastan makinenizin modernizasyonuna kadar projenizin her aşamasında işinize yarayacak çok sayıda araçla karşılaşacaksınız.

- Debi hesaplaması: Giriş basıncı, çıkış basıncı, hortum uzunluğu ve iç çap gibi parametreleri girerek nominal debiyi belirleyin (www.festo.com/x/flowrate-calculation).
- Akışkan dayanımı: Festo'nun çeşitli malzeme türleri ve hortumlarının farklı kimyasallara ve ortamlara karşı dayanıklılığını değerlendirin (www.festo.com/x/media-resistance).

Çizelgeler

pen



Bu belgede gösterilen şemalar, çevrimiçi olarak da mevcuttur. Orada kesin değerleri görüntülemek mümkündür.

Boru/hortum dış çapı x et kalınlığı

Dışı kalibre edilmiş hortumlarda hortumun dış çapı ve duvar kalınlığı hortum ebadı olarak belirtilir.

Ambalaj birimi [m]

- Standart: 50 m
- Bazı durumlarda makara üzerinde daha uzun uzunluklar da mevcuttur.

Tip anahtarı

001	Seri	
PEN	Plastik hortum	

002	Boru/hortum dış çapı x et kalınlığı	
4x0,75	4x0,75 mm	
6x1	6x1 mm	
8x1,25	8x1,25 mm	
10x1,5	10x1,5 mm	
12x1,75	12x1,75 mm	
14x2	14x2 mm	
16x2,5	16x2,5 mm	

003	Renk	
BL	Mavi	
GE	Sarı	
GN	Yeşil	
NT	Doğal	
RT	Kırmızı	
SI	Gümüş	
SW	Siyah	

004	Ambalaj birimi [m]	
	Standart	
100	100 m	
200	200 m	
300	300 m	
400	400 m	
500	500 m	

Veri sayfası

Çalışma ve çevre koşulları

Dış çap	4 mm	6 mm	8 mm	10 mm	12 mm	14 mm	16 mm
İç çap	2,7 mm	4 mm	5,7 mm	7 mm	8,4 mm	9,5 mm	10,8 mm
Pnömatik bağlantı	dış çapı Ø 4 mm olan soket bağlantısı için dış çapı Ø 5/32“ olan soket bağlantısı için rakor somunlu iç çapı Ø 3 mm olan geçmeli nipel için iç çapı Ø 3 mm olan geçmeli nipel için	dış çapı Ø 6 mm olan soket bağlantısı için rakor somunlu iç çapı Ø 4 mm olan tırnaklı nipel için çapı Ø 4 mm olan geçmeli nipel için	dış çapı Ø 8 mm olan soket bağlantısı için dış çapı Ø 5/16“ olan soket bağlantısı için Rakor somunlu iç çapı Ø 6 mm olan geçmeli nipel için çapı Ø 6 mm olan geçmeli nipel için	dış çapı Ø 10 mm olan soket bağlantısı için	dış çapı Ø 12 mm olan soket bağlantısı için	dış çapı Ø 14 mm olan soket bağlantısı için	dış çapı Ø 16 mm olan soket bağlantısı için
akışla ilgili bükülme yarıçapı	20 mm	26 mm	35 mm	40 mm	58 mm	80 mm	122 mm
Min. bükme yarıçapı	10 mm	13,5 mm	22,5 mm	23,5 mm	33 mm	45 mm	57,5 mm
Sıcaklığa bağlı çalışma basıncı	-0,095 ... 1 MPa						
Sıcaklığa bağlı çalışma basıncı	-0,95 ... 10 bar						
Sıcaklığa bağlı çalışma basıncı	-13,775 ... 145 psi						
Çalışma basıncına ilişkin not	Su: 0 - 50°C‘de maks. 0,6 MPa						
İşletim ortamı	ISO 8573-1:2010 [7:-:-] uyarınca basınçlı hava Su (sıvı, buzsuz)						
Ortam sıcaklığı	-30 ... 60°C						
Ruhsat	TÜV						
Sertifikayi düzenleyen kuruluş	B 013277 0527 00						
Hortum özellikleri	enerji zincirleri için uygun						

Sıcak t‘ye bağlı çalışma basıncı p

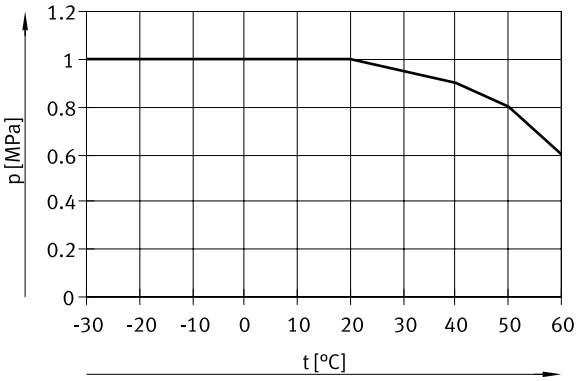

Malzemeler

Shore sertliği	D 52 +/- 3
Hortum malzemesi	PE
Malzeme hakkında not	RoHS uyumlu
LABS uygunluğu	VDMA24364-B2-L
Temiz oda uygunluğu, aşağıdakilere göre ölçülür ISO 14644-14	Statik monte eleman, ISO 14644-1 uyarınca anlamlı bir değerlendirme mümkün değil

Ölçüler

Ölçüler – Çıkrık

CAD verilerini indir www.festo.com

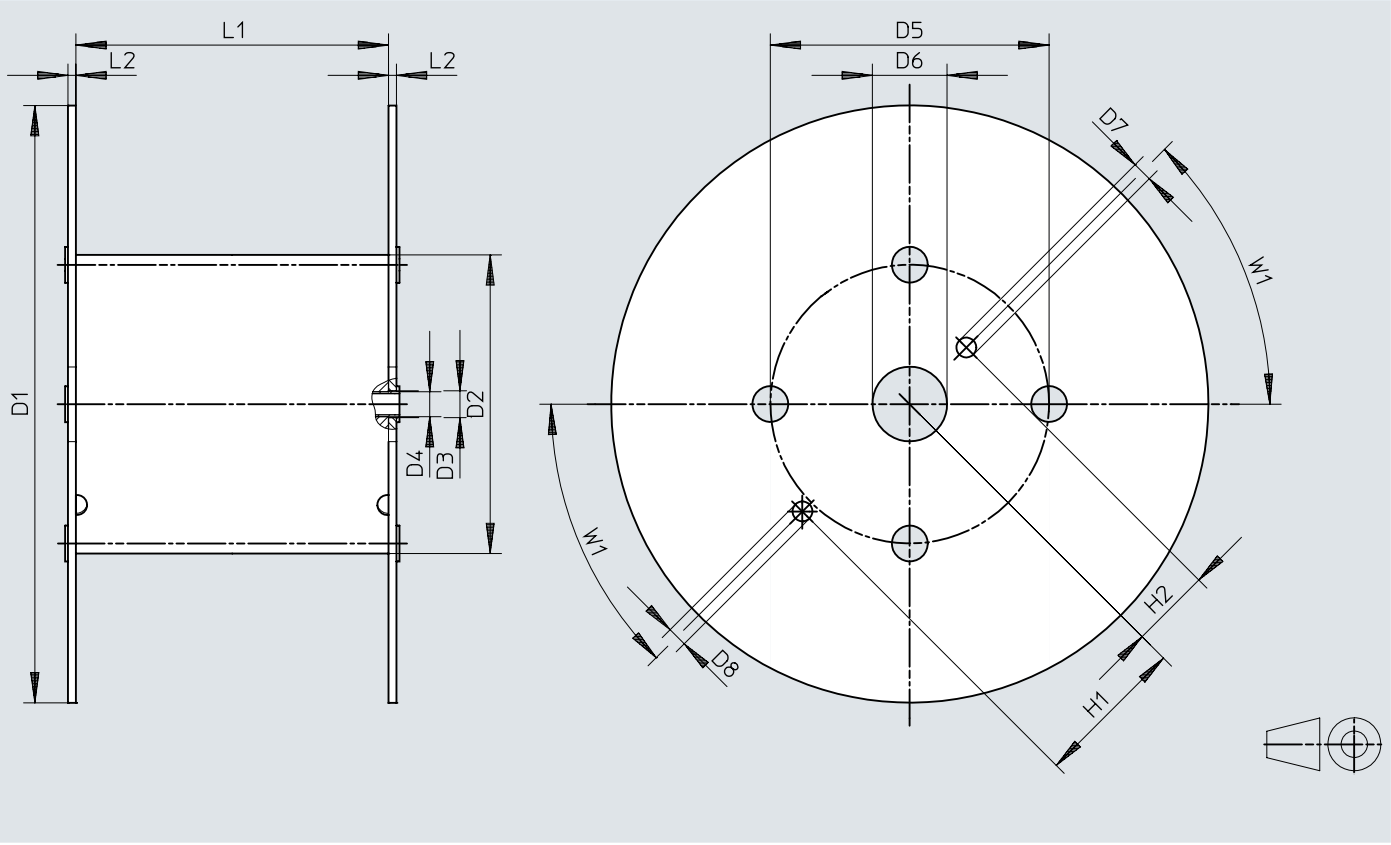

	D1 ø	D2 ø	D3 ø	D4 ø	D5 ø	D6 ø	D7 ø	D8 ø	H1	H2	L1	L2	W1
PEN-4x0,75-...-500	545	246	21	20	216	75	20	20	152,5	80,5	128	8	45°
PEN-6x1-...-500	545	246	21	20	216	75	20	20	152,5	80,5	128	8	45°
PEN-8x1,25-...-400	545	310	21	20	280	75	20	20	152,5	80,5	254	8	45°
PEN-10x1,5-...-300	600	310	21	20	280	75	20	20	152,5	80,5	254	8	45°
PEN-12x1,75-...-200	600	310	21	20	280	75	20	20	152,5	80,5	254	8	45°
PEN-16x2,5-...-100	545	310	21	20	280	75	20	20	152,5	80,5	254	8	45°

Sipariş bilgileri

Sipariş bilgileri



Dış çap	Ambalaj birimi [m] [1]	Uzunluğa göre ürün ağırlığı	Renk	Parça no.	Tip
4 mm	Standart	0,006 kg/m	mavi	551456	PEN-4X0,75-BL
			sarı	551480	PEN-4X0,75-GE
			yeşil	551468	PEN-4X0,75-GN
			boyasız	543246	PEN-4X0,75-NT
			kırmızı	551474	PEN-4X0,75-RT
			siyah	543240	PEN-4X0,75-SW
			gümüş	551462	PEN-4X0,75-SI
	500 m		mavi	551444	PEN-4X0,75-BL-500
			siyah	551438	PEN-4X0,75-SW-500
			gümüş	551450	PEN-4X0,75-SI-500
6 mm	Standart	0,015 kg/m	mavi	551457	PEN-6X1-BL
			sarı	551481	PEN-6X1-GE
			yeşil	551469	PEN-6X1-GN
			boyasız	543247	PEN-6X1-NT
			kırmızı	551475	PEN-6X1-RT
			siyah	543241	PEN-6X1-SW
			gümüş	551463	PEN-6X1-SI
	500 m		mavi	551445	PEN-6X1-BL-500
			siyah	551439	PEN-6X1-SW-500
			gümüş	551451	PEN-6X1-SI-500
8 mm	Standart	0,023 kg/m	mavi	551458	PEN-8X1,25-BL
			sarı	551482	PEN-8X1,25-GE
			yeşil	551470	PEN-8X1,25-GN
			boyasız	543248	PEN-8X1,25-NT
			kırmızı	551476	PEN-8X1,25-RT
			siyah	543242	PEN-8X1,25-SW
			gümüş	551464	PEN-8X1,25-SI
	400 m		mavi	551446	PEN-8X1,25-BL-400
			siyah	551440	PEN-8X1,25-SW-400
			gümüş	551452	PEN-8X1,25-SI-400
10 mm	Standart	0,038 kg/m	mavi	551459	PEN-10X1,5-BL
			sarı	551483	PEN-10X1,5-GE
			yeşil	551471	PEN-10X1,5-GN
			boyasız	543249	PEN-10X1,5-NT
			kırmızı	551477	PEN-10X1,5-RT
			siyah	543243	PEN-10X1,5-SW
			gümüş	551465	PEN-10X1,5-SI
	300 m		mavi	551447	PEN-10X1,5-BL-300
			siyah	551441	PEN-10X1,5-SW-300
			gümüş	551453	PEN-10X1,5-SI-300
12 mm	Standart	0,054 kg/m	mavi	551460	PEN-12X1,75-BL
			sarı	551484	PEN-12X1,75-GE
			yeşil	551472	PEN-12X1,75-GN
			boyasız	543250	PEN-12X1,75-NT
			kırmızı	551478	PEN-12X1,75-RT
			siyah	543244	PEN-12X1,75-SW
			gümüş	551466	PEN-12X1,75-SI
	200 m		mavi	551448	PEN-12X1,75-BL-200
			siyah	551442	PEN-12X1,75-SW-200
			gümüş	551454	PEN-12X1,75-SI-200
14 mm	Standart	0,077 kg/m	boyasız	570517	PEN-14X2-NT
			siyah	570516	PEN-14X2-SW
16 mm		0,103 kg/m	mavi	551461	PEN-16X2,5-BL

Sipariş bilgileri

Sipariş bilgileri



Dış çap	Ambalaj birimi [m] [1]	Uzunluğa göre ürün ağırlığı	Renk	Parça no.	Tip
16 mm	Standart	0,103 kg/m	sarı	**551485**	**PEN-16X2,5-GE**
			yeşil	**551473**	**PEN-16X2,5-GN**
			boyasız	**543251**	**PEN-16X2,5-NT**
			kırmızı	**551479**	**PEN-16X2,5-RT**
			siyah	**543245**	**PEN-16X2,5-SW**
			gümüş	**551467**	**PEN-16X2,5-SI**
	100 m		mavi	**551449**	**PEN-16X2,5-BL-100**
			siyah	**551443**	**PEN-16X2,5-SW-100**
			gümüş	**551455**	**PEN-16X2,5-SI-100**

1) Standart: 50 m

Sipariş bilgileri – Modüler ürün sistemi

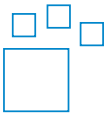

Tip kodu	Parça no.	Tip
PEN	**553769**	**PEN**