Các ống mềm nhựa PEN



Đặc trưng

Tổng quan

Rất linh hoạt và có mức độ chống mài mòn cao: khả năng sử dụng đa dạng, giá thành hấp dẫn.

- Polyetylen
- Khả năng chống hóa chất cao và khả năng chống thủy phân rất cao
- Khả năng chịu các chất làm sạch và chất bôi trơn thông thường
- Thích hợp cho dây chuyền kéo
- Môi chất vận hành khí nén, chân không, nước

Tài liệu bổ sung

liên kết pen



Tài liệu bổ sung TUBING-ADD chứa thông tin bổ sung về cách sử dụng, chẳng hạn như các tổ hợp ống - đầu nối, hướng dẫn lắp ráp và quy trình đo lường.

Thông tin đặt hàng - hệ thống mô-đun

liên kết pen

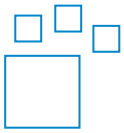

Sản phẩm có thể cấu hình
Sản phẩm này và tất cả các tùy chọn sản phẩm của nó có thể được đặt hàng thông qua trình cấu hình.

Dụng cụ kỹ thuật

liên kết engineering tools



Tiết kiệm thời gian với các công cụ kỹ thuật: Kỹ thuật thông minh cho giải pháp tối ưu. Mục tiêu của chúng tôi là tăng năng suất của bạn. Các công cụ kỹ thuật của chúng tôi góp phần quan trọng vào việc này. Toàn bộ chuỗi giá trị,giúp bạn thiết kế hệ thống của mình một cách chính xác, dự trữ năng suất bất ngờ hoặc đạt được năng suất cao hơn. Từ lần tiếp xúc đầu tiên cho đến hiện đại hóa máy móc, bạn sẽ tìm thấy nhiều công cụ hữu ích cho mình ở mọi giai đoạn của dự án.

- Tính toán lưu lượng: Xác định lưu lượng danh định bằng cách nhập các thông số như áp suất đầu vào, áp suất đầu ra, chiều dài ống và đường kính trong (www.festo.com/x/flowrate-calculation).
- Khả năng chống chịu với môi trường: Đánh giá khả năng chống chịu của các loại vật liệu và ống dẫn Festo khác nhau đối với các loại hóa chất và môi trường khác nhau (www.festo.com/x/media-resistance).

Biểu đồ

liên kết pen



Các sơ đồ hiển thị trong tài liệu này cũng có sẵn trực tuyến. Ở đó nó có thể hiển thị các giá trị chính xác.

Đường kính ống/ống mềm x độ dày tường

Với các ống mềm được hiệu chỉnh bên ngoài, đường kính ngoài của ống và độ dày thành ống được chỉ định làm kích thước ống.

Đơn vị đóng gói [m]

- Tiêu chuẩn: 50 m
- Một số có sẵn với chiều dài lớn hơn trên cuộn băng.

Mã mẫu

001	Dòng	
PEN	Ống nhựa	

002	Đường kính ống/ống mềm x độ dày tường	
4x0,75	4x0,75 mm	
6x1	6x1 mm	
8x1,25	8x1,25 mm	
10x1,5	10x1,5 mm	
12x1,75	12x1,75 mm	
14x2	14x2 mm	
16x2,5	16x2,5 mm	

003	Màu sắc	
BL	Màu xanh dương	
GE	Màu vàng	
GN	Màu xanh lá	
NT	Tự nhiên	
RT	Màu đỏ	
SI	Bạc	
SW	Màu đen	

004	Đơn vị đóng gói [m]	
	Tiêu chuẩn	
100	100 m	
200	200m	
300	300 m	
400	400m	
500	500m	

Bảng dữ liệu

Các điều kiện vận hành và môi trường

Ø ngoài	4 mm	6 mm	8 mm	10 mm	12 mm	14 mm	16 mm
Ø trong	2,7 mm	4 mm	5,7 mm	7 mm	8,4 mm	9,5 mm	10,8 mm
Cổng nối khí nén	cho cổng nối cắm bên ngoài Ø 4 mm cho cổng nối cắm bên ngoài Ø 5/32“ đối với núm cắm bên trong Ø 3 mm với đai ốc ren cho núm cắm bên trong Ø 3 mm	cho cổng nối cắm bên ngoài Ø 6 mm đối với núm cắm bên trong Ø 4 mm với đai ốc ren cho núm cắm bên trong Ø 4 mm	cho cổng nối cắm bên ngoài Ø 8 mm cho cổng nối cắm bên ngoài Ø 5/16“ đối với núm cắm bên trong Ø 6 mm với đai ốc ren cho núm cắm bên trong Ø 6 mm	cho cổng nối cắm bên ngoài Ø 10 mm	cho cổng nối cắm bên ngoài Ø 12 mm	cho cổng nối cắm bên ngoài Ø 14 mm	cho cổng nối cắm bên ngoài Ø 16 mm
bán kính uốn liên quan đến dòng chảy	20 mm	26 mm	35 mm	40 mm	58 mm	80 mm	122 mm
Bán kính uốn tối thiểu	10 mm	13,5 mm	22,5 mm	23,5 mm	33 mm	45 mm	57,5 mm
Áp suất vận hành phụ thuộc vào nhiệt độ	-0,095 ... 1 MPA						
Áp suất vận hành phụ thuộc vào nhiệt độ	-0,95 ... 10 bar						
Áp suất vận hành phụ thuộc vào nhiệt độ	-13,775 ... 145 psi						
Lưu ý về áp suất vận hành	Nước: tối đa 0,6 MPa ở tối đa 0 - 50°C						
Môi chất vận hành	Khí nén theo ISO 8573-1:2010 [7:-:-] Nước (chất lỏng, không có đá)						
Nhiệt độ môi trường xung quanh	-30 ... 60°C						
Giấy phép	TÜV						
Cơ quan cấp chứng chỉ	B 013277 0527 00						
Đặc tính ống	thích hợp cho máng xích						

Áp suất vận hành p phụ thuộc vào nhiệt độ t

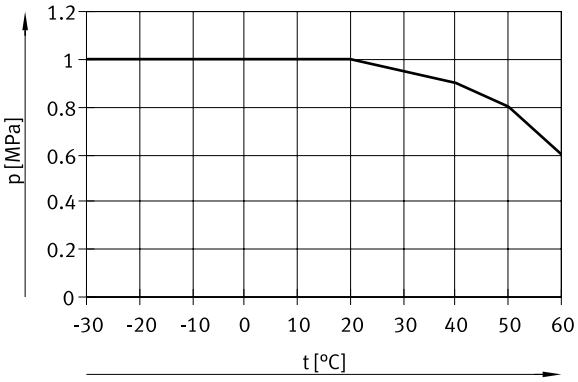

Vật liệu

Độ cứng Shore	D 52 +/-3
Vật liệu ống	PE
Ghi chú vật liệu	Tuân thủ RoHS
Tuân thủ LABS	VDMA24364-B2-L
Độ phù hợp sử dụng trong phòng sạch, được đo theo tiêu chuẩn ISO 14644-14	Phần tử được cài đặt tĩnh, không thể đánh giá phù hợp theo ISO 14644-1

Kích thước

Kích thước – Cuộn băng Tải xuống dữ liệu CAD www.festo.com

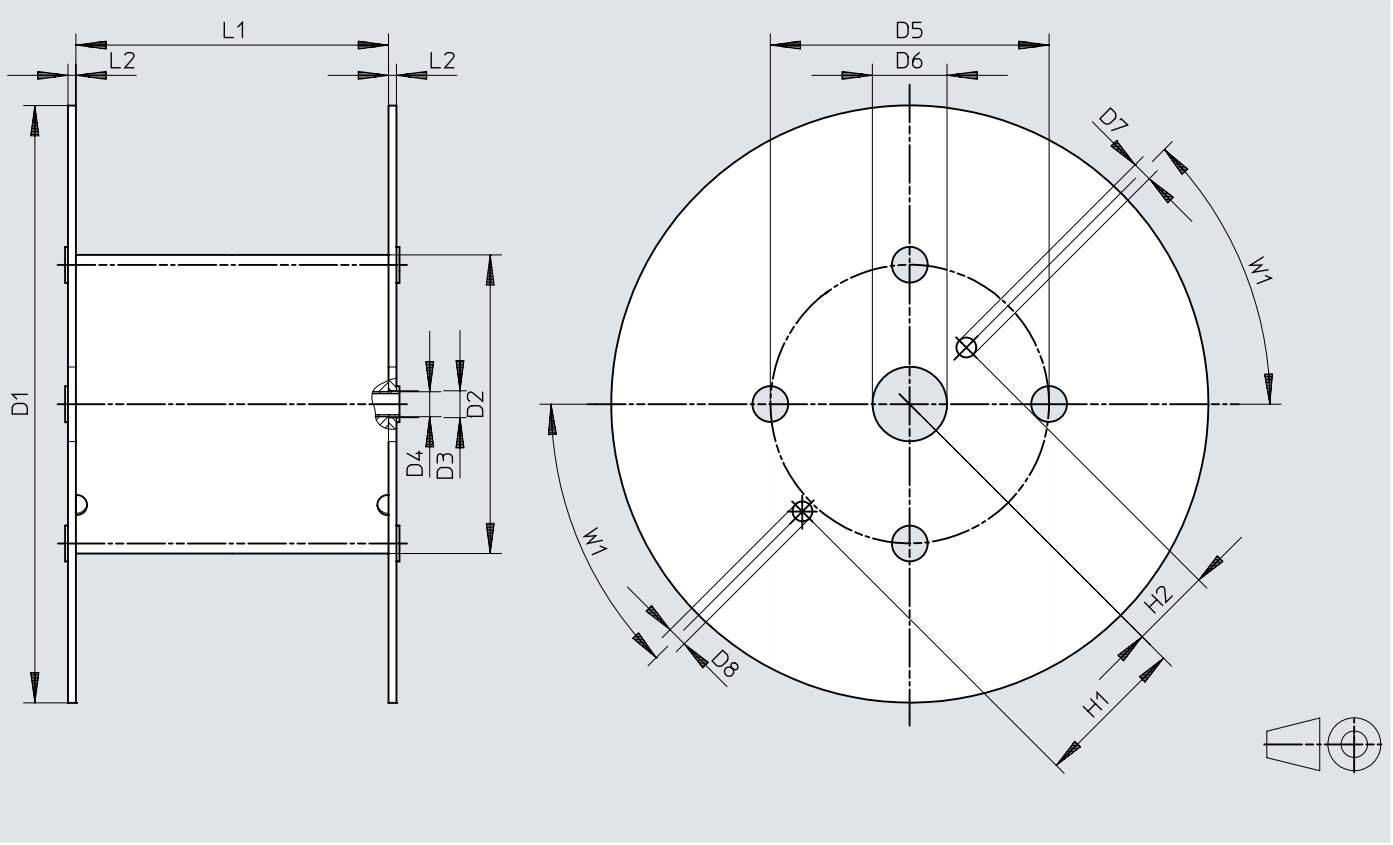

	D1 ø	D2 ø	D3 ø	D4 ø	D5 ø	D6 ø	D7 ø	D8 ø	H1	H2	L1	L2	W1
PEN-4x0,75-...-500	545	246	21	20	216	75	20	20	152,5	80,5	128	8	45°
PEN-6x1-...-500	545	246	21	20	216	75	20	20	152,5	80,5	128	8	45°
PEN-8x1,25-...-400	545	310	21	20	280	75	20	20	152,5	80,5	254	8	45°
PEN-10x1,5-...-300	600	310	21	20	280	75	20	20	152,5	80,5	254	8	45°
PEN-12x1,75-...-200	600	310	21	20	280	75	20	20	152,5	80,5	254	8	45°
PEN-16x2,5-...-100	545	310	21	20	280	75	20	20	152,5	80,5	254	8	45°

Thông tin đặt hàng

Thông tin đặt hàng



Ø ngoài	Đơn vị đóng gói [m] [1)]	Trọng lượng sản phẩm theo chiều dài	Màu sắc	Số bộ phận	Loại
4 mm	Tiêu chuẩn	0,006 kg/m	xanh	**551456**	**PEN-4X0,75-BL**
			vàng	**551480**	**PEN-4X0,75-GE**
			màu xanh lá	**551468**	**PEN-4X0,75-GN**
			tự nhiên	**543246**	**PEN-4X0,75-NT**
			màu đỏ	**551474**	**PEN-4X0,75-RT**
			màu đen	**543240**	**PEN-4X0,75-SW**
			màu bạc	**551462**	**PEN-4X0,75-SI**
	500m		xanh	**551444**	**PEN-4X0,75-BL-500**
			màu đen	**551438**	**PEN-4X0,75-SW-500**
			màu bạc	**551450**	**PEN-4X0,75-SI-500**
6 mm	Tiêu chuẩn	0,015 kg/m	xanh	**551457**	**PEN-6X1-BL**
			vàng	**551481**	**PEN-6X1-GE**
			màu xanh lá	**551469**	**PEN-6X1-GN**
			tự nhiên	**543247**	**PEN-6X1-NT**
			màu đỏ	**551475**	**PEN-6X1-RT**
			màu đen	**543241**	**PEN-6X1-SW**
			màu bạc	**551463**	**PEN-6X1-SI**
	500m		xanh	**551445**	**PEN-6X1-BL-500**
			màu đen	**551439**	**PEN-6X1-SW-500**
			màu bạc	**551451**	**PEN-6X1-SI-500**
8 mm	Tiêu chuẩn	0,023 kg/m	xanh	**551458**	**PEN-8X1,25-BL**
			vàng	**551482**	**PEN-8X1,25-GE**
			màu xanh lá	**551470**	**PEN-8X1,25-GN**
			tự nhiên	**543248**	**PEN-8X1,25-NT**
			màu đỏ	**551476**	**PEN-8X1,25-RT**
			màu đen	**543242**	**PEN-8X1,25-SW**
			màu bạc	**551464**	**PEN-8X1,25-SI**
	400m		xanh	**551446**	**PEN-8X1,25-BL-400**
			màu đen	**551440**	**PEN-8X1,25-SW-400**
			màu bạc	**551452**	**PEN-8X1,25-SI-400**
10 mm	Tiêu chuẩn	0,038 kg/m	xanh	**551459**	**PEN-10X1,5-BL**
			vàng	**551483**	**PEN-10X1,5-GE**
			màu xanh lá	**551471**	**PEN-10X1,5-GN**
			tự nhiên	**543249**	**PEN-10X1,5-NT**
			màu đỏ	**551477**	**PEN-10X1,5-RT**
			màu đen	**543243**	**PEN-10X1,5-SW**
			màu bạc	**551465**	**PEN-10X1,5-SI**
	300 m		xanh	**551447**	**PEN-10X1,5-BL-300**
			màu đen	**551441**	**PEN-10X1,5-SW-300**
			màu bạc	**551453**	**PEN-10X1,5-SI-300**
12 mm	Tiêu chuẩn	0,054 kg/m	xanh	**551460**	**PEN-12X1,75-BL**
			vàng	**551484**	**PEN-12X1,75-GE**
			màu xanh lá	**551472**	**PEN-12X1,75-GN**
			tự nhiên	**543250**	**PEN-12X1,75-NT**
			màu đỏ	**551478**	**PEN-12X1,75-RT**
			màu đen	**543244**	**PEN-12X1,75-SW**
			màu bạc	**551466**	**PEN-12X1,75-SI**
	200m		xanh	**551448**	**PEN-12X1,75-BL-200**
			màu đen	**551442**	**PEN-12X1,75-SW-200**
			màu bạc	**551454**	**PEN-12X1,75-SI-200**
14 mm	Tiêu chuẩn	0,077 kg/m	tự nhiên	**570517**	**PEN-14X2-NT**
			màu đen	**570516**	**PEN-14X2-SW**

Thông tin đặt hàng

Thông tin đặt hàng



Ø ngoài	Đơn vị đóng gói [m] [1]	Trọng lượng sản phẩm theo chiều dài	Màu sắc	Số bộ phận	Loại
16 mm	Tiêu chuẩn	0,103 kg/m	xanh	**551461**	**PEN-16X2,5-BL**
			vàng	**551485**	**PEN-16X2,5-GE**
			màu xanh lá	**551473**	**PEN-16X2,5-GN**
			tự nhiên	**543251**	**PEN-16X2,5-NT**
			màu đỏ	**551479**	**PEN-16X2,5-RT**
			màu đen	**543245**	**PEN-16X2,5-SW**
			màu bạc	**551467**	**PEN-16X2,5-SI**
	100 m		xanh	**551449**	**PEN-16X2,5-BL-100**
			màu đen	**551443**	**PEN-16X2,5-SW-100**
			màu bạc	**551455**	**PEN-16X2,5-SI-100**

1) Tiêu chuẩn: 50 m

Thông tin đặt hàng - hệ thống sản phẩm mô-đun

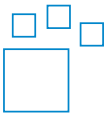

Viết tắt loại	Số bộ phận	Loại
PEN	**553769**	**PEN**