Шлаух PUN, PUN-DUO



Характеристики

Кратък обзор

Максимална гъвкавост при стандартни приложения и много голямо разнообразие от възможности за комбинация.

- PUR
- Висока устойчивост на напукване при опън
- Подходящ за теглителна верига
- Изпълнение като сдвоен шлаух
- Работни флуиди сгъстен въздух, вакуум

Указание: Не използвайте шлаухи PUN за нови конструкции. Преминете към шлаухи PUN-H поради стратегията на портфолиото на Festo.

Допълнителен документ

Връзка pun

Допълнителният документ TUBING-ADD съдържа допълнителна информация относно употребата, като комбинации от шлаухи и фитинги, указания за монтаж и методи за измерване.

Данни за поръчка - конструктивен модул

Връзка pun

Конфигурируем продукт
Този продукт и всички негови опции могат да бъдат поръчани чрез конфигуратора.

Engineering Tools

Връзка engineering tools

Спестете време с инженерни инструменти: Интелигентно инженерство за оптимално решение. Нашата цел е да повишим производителността Ви. Нашите инженерни инструменти са важен принос за това. По цялата верига на създаване на стойност те Ви помагат да проектирате правилно Вашата система, да използвате неочаквани резерви в производителността или да постигнете по-голяма производителност. От първия контакт до модернизацията на Вашата машина - ще се сблъскате с многобройни инструменти, които са Ви полезни на всеки етап от проекта.

- Изчисляване на дебита: Определете номиналния дебит, като въведете параметри като входно налягане, изходно налягане, дължина на маркуча и вътрешен диаметър (www.festo.com/x/flowrate-calculation).
- Съпротивление на средата: Оценете устойчивостта на различни видове материали и шлаухи на Festo спрямо различни химикали и среди (www.festo.com/x/media-resistance).

Диаграми

Връзка pun

Показаните в настоящия документ диаграми са на разположение и онлайн. Там е възможно да се показват точни стойности.

Външен диаметър на тръба/шлаух x дебелина на стената

За външно калибрирани шлаухи външният диаметър на маркуча и дебелината на стената се посочват като размер на маркуча.

Вид шлаух

[_]	Стандартно

Състои се от един единичен шлаух

[DUO]	Сдвоен шлаух

Два шлауха се заваряват в един чифт шлаухи. За монтаж чифтът шлаухи се отрязва в двата края до необходимата дължина.

Характеристики

Опаковъчна единица [m]

- Стандартно: 50 m
- Частично се предлагат по-големи дължини на макара.

Код на типа

001	Серия	
PUN	Шлаух, PUR	

002	Външен диаметър на тръба/шлаух x дебелина на стената	
3x0,5	3x0,5 mm	
4x0,75	4x0,75 mm	
6x1	6x1 mm	
8x1,25	8x1,25 mm	
10x1,5	10x1,5 mm	
12x2	12x2 mm	
14x2	14x2 mm	
16x2,5	16x2,5 mm	

003	Вид шлаух	
	Стандартно	
DUO	Сдвоен шлаух	

004	Цвят	
BL	Син	
BS	Син/черен	
GE	Жълт	
GN	Зелен	
RT	Червен	
SI	Сребро	
SW	Черен	

005	Опаковъчна единица [m]	
	Стандартно	
100	100 m	
200	200 m	
300	300 m	
400	400 m	
500	500 m	

Техническа информация

Условия на експлоатация и на околната среда

Външен Ø	3 mm	4 mm	6 mm	8 mm	10 mm	12 mm	14 mm	16 mm
Вътрешен Ø	2,1 mm	2,6 mm	4 mm	5,7 mm	7 mm	8 mm	9,8 mm	11 mm
Пневматична връзка	за щекерна връзка с външен Ø 3 mm за щекерен нипел с вътрешен Ø 2 mm	за щекерна връзка с външен Ø 4 mm за щекерен нипел с вътрешен Ø 3 mm с холендрова гайка за щекерен нипел с вътрешен Ø 3 mm	за щекерна връзка с външен Ø 6 mm за щекерен нипел с вътрешен Ø 4 mm с холендрова гайка за щекерен нипел с вътрешен Ø 4 mm	за щекерна връзка с външен Ø 8 mm за щекерен нипел с вътрешен Ø 6 mm с холендрова гайка за щекерен нипел с вътрешен Ø 6 mm	за щекерна връзка с външен Ø 10 mm	за щекерна връзка с външен Ø 12 mm	за щекерна връзка с външен Ø 14 mm	за щекерна връзка с външен Ø 16 mm
радиус на огъване в зависимост от дебита	12 mm	17 mm	26,5 mm	37 mm	54 mm	62 mm	84 mm	88 mm
Мин. радиус на огъване	9 mm	8 mm	16 mm	24 mm	28 mm	33 mm	45 mm	
Зависещо от температурата работно налягане	-0,095 ... 1 MPa							
Зависещо от температурата работно налягане	-0,95 ... 10 бар							
Зависещо от температурата работно налягане	-13,775 ... 145 psi							
Работен флуид	Сгъстен въздух съгласно ISO 8573-1:2010 [7:-:-]							
Температура на околната среда	-35 ... 60°C							
Противопожарно изпитване на материала	UL94 HB							
Одобрение	TÜV							
Орган, издаващ сертификати	B 013277 0527 00							
Характеристики на шлауха	подходящ за тоководеща верига							

Работно налягане p в зависимост от температурата t

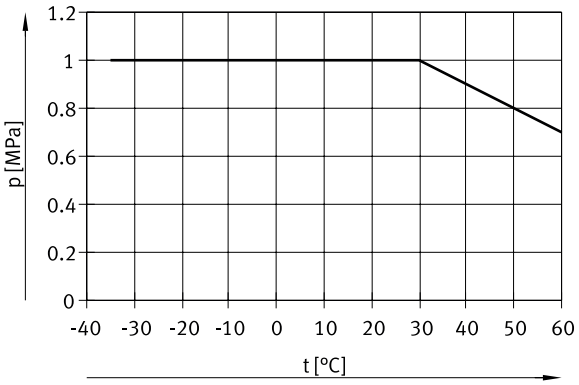

Материали

Твърдост по Шор	D 52 +/-3
Материал на шлауха	TPE-U(PU)
Указание за материала	Съответствие с RoHS
Сертификат за LABS	VDMA24364-B2-L
Указание за използване	TPE-U на основата на естер, Шлаухът може да се полага в контакт с кабели, само ако обвивката им не съдържа естер на фосфорната киселина. В противен случай шлаухът може да се повреди.

Размери

Размери – Макара Изтегляне на CAD данни www.festo.com

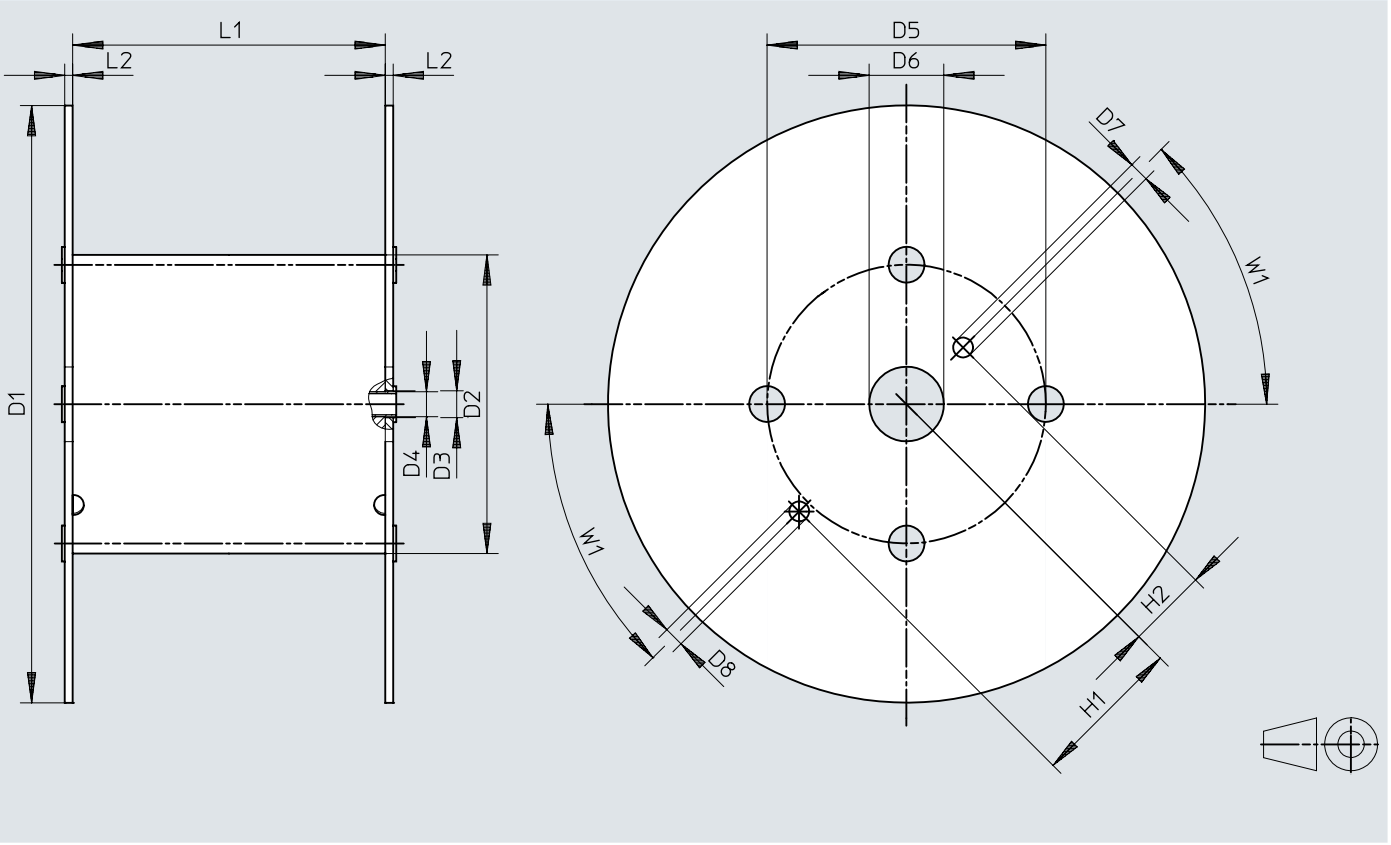

	D1 ø	D2 ø	D3 ø	D4 ø	D5 ø	D6 ø	D7 ø	D8 ø	H1	H2	L1	L2	W1
PUN-3x0,5-...-500	545	246	21	20	216	75	20	20	152,5	80,5	128	8	45°
PUN-4x0,75-...-500	545	246	21	20	216	75	20	20	152,5	80,5	128	8	45°
PUN-6x1-...-500	600	310	21	20	280	75	20	20	152,5	80,5	114	8	45°
PUN-8x1,25-...-400	545	310	21	20	280	75	20	20	152,5	80,5	254	8	45°
PUN-10x1,5-...-300	600	310	21	20	280	75	20	20	152,5	80,5	254	8	45°
PUN-12x2-...-200	600	310	21	20	280	75	20	20	152,5	80,5	254	8	45°
PUN-16x2,5-...-100	545	310	21	20	280	75	20	20	152,5	80,5	254	8	45°

Данни за поръчка

Данни за поръчка PUN



Външен Ø	Опаковъчна единица [m] [1]	Тегло на продукта по дължина	Цвят	Номер на част	Тип
3 mm	Стандартно	0,004 kg/m	син	159660	PUN-3X0,5-BL
			жълт	178416	PUN-3X0,5-GE
			зелен	178423	PUN-3X0,5-GN
			червен	178409	PUN-3X0,5-RT
			черен	159661	PUN-3X0,5-SW
			сребрист	152583	PUN-3X0,5-SI
	500 m		син	525745	PUN-3X0,5-BL-500
			черен	553936	PUN-3X0,5-SW-500
			сребрист	525738	PUN-3X0,5-SI-500
4 mm	Стандартно	0,009 kg/m	син	159662	PUN-4X0,75-BL
			жълт	178417	PUN-4X0,75-GE
			зелен	178424	PUN-4X0,75-GN
			червен	178410	PUN-4X0,75-RT
			черен	159663	PUN-4X0,75-SW
			сребрист	152584	PUN-4X0,75-SI
	500 m		син	525746	PUN-4X0,75-BL-500
			черен	553937	PUN-4X0,75-SW-500
			сребрист	525739	PUN-4X0,75-SI-500
6 mm	Стандартно	0,019 kg/m	син	159664	PUN-6X1-BL
			жълт	178418	PUN-6X1-GE
			зелен	178425	PUN-6X1-GN
			червен	178411	PUN-6X1-RT
			черен	159665	PUN-6X1-SW
			сребрист	152586	PUN-6X1-SI
	500 m		син	525747	PUN-6X1-BL-500
			черен	553938	PUN-6X1-SW-500
			сребрист	525740	PUN-6X1-SI-500
8 mm	Стандартно	0,03 kg/m	син	159666	PUN-8X1,25-BL
			жълт	178419	PUN-8X1,25-GE
			зелен	178426	PUN-8X1,25-GN
			червен	178412	PUN-8X1,25-RT
			черен	159667	PUN-8X1,25-SW
			сребрист	152587	PUN-8X1,25-SI
	400 m		син	525748	PUN-8X1,25-BL-400
			черен	553939	PUN-8X1,25-SW-400
			сребрист	525741	PUN-8X1,25-SI-400
10 mm	Стандартно	0,049 kg/m	син	159668	PUN-10X1,5-BL
			жълт	178420	PUN-10X1,5-GE
			зелен	178427	PUN-10X1,5-GN
			червен	178413	PUN-10X1,5-RT
			черен	159669	PUN-10X1,5-SW
			сребрист	152588	PUN-10X1,5-SI
	300 m		син	525749	PUN-10X1,5-BL-300
			черен	553940	PUN-10X1,5-SW-300
			сребрист	525742	PUN-10X1,5-SI-300
12 mm	Стандартно	0,077 kg/m	син	159670	PUN-12X2-BL
			жълт	178421	PUN-12X2-GE
			зелен	178428	PUN-12X2-GN
			червен	178414	PUN-12X2-RT
			черен	159671	PUN-12X2-SW
			сребрист	152589	PUN-12X2-SI
	200 m		син	525750	PUN-12X2-BL-200

Данни за поръчка

Данни за поръчка PUN



Външен Ø	Опаковъчна единица [m] [1]	Тегло на продукта по дължина	Цвят	Номер на част	Тип
12 mm	200 m	0,077 kg/m	черен	**553941**	**PUN-12X2-SW-200**
			сребрист	**525743**	**PUN-12X2-SI-200**
14 mm	Стандартно	0,095 kg/m	син	**570390**	**PUN-14X2-BL**
			черен	**570391**	**PUN-14X2-SW**
			сребрист	**570389**	**PUN-14X2-SI**
16 mm		0,129 kg/m	син	**159672**	**PUN-16X2,5-BL**
			жълт	**178422**	**PUN-16X2,5-GE**
			зелен	**178429**	**PUN-16X2,5-GN**
			червен	**178415**	**PUN-16X2,5-RT**
			черен	**159673**	**PUN-16X2,5-SW**
			сребрист	**152590**	**PUN-16X2,5-SI**
	100 m		син	**525751**	**PUN-16X2,5-BL-100**
			черен	**553942**	**PUN-16X2,5-SW-100**
			сребрист	**525744**	**PUN-16X2,5-SI-100**

1) Стандартно: 50 m

Данни за поръчка PUN-DUO

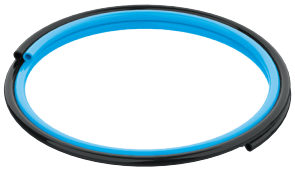

Външен Ø	Опаковъчна единица [m] [1]	Тегло на продукта по дължина	Цвят	Номер на част	Тип
4 mm	Стандартно	0,017 kg/m	син/черен	**197396**	**PUN-H-4X0,75-DUO**
		0,018 kg/m		**159674**	**PUN-4X0,75-DUO-BS**
			сребрист	**152822**	**PUN-4X0,75-DUO-SI**
6 mm		0,037 kg/m	син/черен	**197397**	**PUN-H-6X1-DUO**
		0,038 kg/m		**159675**	**PUN-6X1-DUO-BS**
			сребрист	**152823**	**PUN-6X1-DUO-SI**
8 mm		0,057 kg/m	син/черен	**197398**	**PUN-H-8X1,25-DUO**
		0,06 kg/m		**159676**	**PUN-8X1,25-DUO-BS**
			сребрист	**152824**	**PUN-8X1,25-DUO-SI**
10 mm		0,093 kg/m	син/черен	**197399**	**PUN-H-10X1,5-DUO**
		0,098 kg/m		**159677**	**PUN-10X1,5-DUO-BS**
			сребрист	**152825**	**PUN-10X1,5-DUO-SI**

1) Стандартно: 50 m

Данни за поръчка

Данни за поръчка – продуктов модул

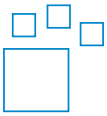

Съкратено обозначение на типа	Номер на част	Тип
PUN, PUN-CM, PUN-H, PUN-V0, PUN-V0-C	**553573**	**PUN**