Přibližovací čidla SIED

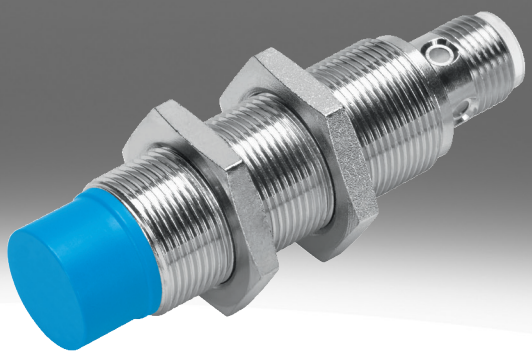

typové značení

001	Řada	
SIED	Přibližovací čidlo, indukční, pro stejnosměrné a střídavé napětí	

002	Tvar	
M12	Kulat., M12x1	
M18	Kulat., M18x1	
M30	Kulat., M30x1,5	

003	Způsob montáže	
B	Vestavné	
NB	Nevestavné	

004	Spínací vstup/výstup	
Z	Bezkontaktní, 2 vodiče	

005	funkce spínacího prvku	
S	Spínací	

006	elektrické připojení	
K	Volný konec	
S	Konektor M8x1, 4 piny	

007	zobrazení	
L	Stav sepnutí	

008	materiál tělesa	
	Standard	
PA	Těleso z polyamidu	

technické údaje

Všeobecné technické údaje

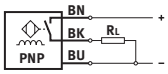

Velikost	M12	M18	M30
Tvar	Kul.		
Odpovídá normám	EN 60947-5-2		
Certifikát	RCM Mark, c UL us - Listed (OL)		
Značka CE (viz prohlášení o shodě)[1)]	podle směrnice EU-EMV, podle směrnice EU pro nízká napětí		

1) Oblast použití najdete v prohlášení o shodě: www.festo.com/catalogue/sieh → Support/Downloads.
V případě omezení používání jednotek v obytných, obchodních a komerčních oblastech a v malých podnicích mohou být potřebná další opatření ke snížení vyzařovaného rušení.

vstupní signál, měřicí prvek

Okolní teplota	-25 ... 85°C

spínací výstup

Velikost	M12	M18	M30
Spínací výstup	bezkontaktní, 2 vodiče		
Funkce spínacího prvku	spínací		
Jmenovitá spínací vzdálenost	2 mm	5 mm	10 mm
Opakovatelná přesnost	0,1 mm	0,15 mm	0,3 mm
Zaručená spínací vzdálenost	1,62 mm	4,05 mm	8,1 mm
Redukční faktory	hliník = 0,5	hliník = 0,4	
Hystereze	0,02 ... 0,44 mm	0,04 ... 1,15 mm	0,05 ... 2,2 mm
Max. frekvence spínání DC	1 200 Hz	490 Hz	200 Hz
Max. výstupní proud	200 mA	300 mA	
Úbytek napětí	≤8 V		

spínací výstup

Velikost	M12	M18	M30
Zaručená spínací vzdálenost	3,24 mm	6,5 mm	12,15 mm
Spínací výstup	bezkontaktní, 2 vodiče		
Funkce spínacího prvku	spínací		
Jmenovitá spínací vzdálenost	4 mm	8 mm	15 mm
Opakovatelná přesnost	0,2 mm		0,4 mm
Redukční faktory	hliník = 0,6	hliník = 0,4	hliník = 0,5
Hystereze	0,03 ... 0,88 mm	0,03 ... 1,9 mm	0,04 ... 3,3 mm
Max. frekvence spínání DC	900 Hz	340 Hz	220 Hz
Max. výstupní proud	200 mA	300 mA	
Úbytek napětí	≤8 V		

výstup, další údaje

Velikost	M12	M18	M30
Odolnost zkratu	ne		

Elektronika

Velikost	M12	M18	M30
Rozsah provozního napětí, DC	20 ... 320 V		
Proud při chodu naprázdno	≤1,5 mA		
Ochrana proti přepólování	pro všechny elektrické přípojky		

technické údaje

Elektromechanika

Velikost	M12		M18		M30	
Elektrické připojení	2 žíly, Kabel	2 piny, M12x1, Konek-tor	2 žíly, Kabel	2 piny, M12x1, Konek-tor	2 žíly, Kabel	2 piny, M12x1, Konek-tor
Délka kabelu	2,5 m	–	2,5 m	–	2,5 m	–
Materiál pláště kabelu	TPE-U(PUR)	–	TPE-U(PUR)	–	TPE-U(PUR)	–
Materiál izolační dutinky	PVC	–	PVC	–	PVC	–

Mechanika

Velikost	M12		M18		M30	
Způsob montáže	vestavné	nevestavné	vestavné	nevestavné	vestavné	nevestavné
Způsob upevnění	s kontramaticí					
Utahovací moment	10 Nm		30 Nm			
Hmotnost výrobku	20 ... 90 g		50 ... 110 g		140 ... 190 g	
Materiál tělesa	mosaz, PA, poniklováno					

Indikace, obsluha

Indikace stavu sepnutí	žlutá LED

Imise, emise

Velikost	M12	M18	M30
Teplota okolí při pohyblivém uložení kabelu	-5 ... 50°C		
Stupeň krytí	IP67		
Třída odolnosti korozi KBK[1)]	1 - nízké nároky na odolnost korozi		
Shoda s LABS	VDMA24364-B2-L		

1) Další informace na adrese www.festo.com/x/topic/kbk

Všeobecné technické údaje CR

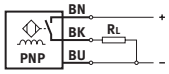

Velikost	M12	M18	M30
Tvar	Kul.		
Odpovídá normám	EN 60947-5-2		
Certifikát	RCM Mark		
Značka CE (viz prohlášení o shodě)[1)]	podle směrnice EU-EMV, podle směrnice EU pro nízká napětí, podle směrnice EU-RoHS		

1) Oblast použití najdete v prohlášení o shodě: www.festo.com/catalogue/sieh → Support/Downloads.
V případě omezení používání jednotek v obytných, obchodních a komerčních oblastech a v malých podnicích mohou být potřebná další opatření ke snížení vyzařovaného rušení.

Vstupní signál, měřicí prvek CR

Okolní teplota	-25 ... 70°C

Spínací výstup CR

Velikost	M12	M18	M30
Spínací výstup	bezkontaktní, 2 vodiče		
Funkce spínacího prvku	spínací		
Jmenovitá spínací vzdálenost	2 mm	5 mm	10 mm
Zaručená spínací vzdálenost	1,62 mm	4,05 mm	8,1 mm
Redukční faktory	hliník = 0,35 - 0,5, ušlechtilá ocel St 18/8 = 0,6 - 1,0, měď = 0,25 - 0,45, mosaz = 0,35 - 0,5, ocel St 37 = 1,0		
Hystereze	0,06 ... 0,3 mm	0,15 ... 0,75 mm	0,3 ... 1,5 mm
Max. frekvence spínání DC	20 Hz		
Max. výstupní proud	100 mA	300 mA	
Úbytek napětí	≤6 V		

technické údaje

Spínací výstup CR			
Velikost	M12	M18	M30
Spínací výstup	bezkontaktní, 2 vodiče		
Funkce spínacího prvku	spínací		
Jmenovitá spínací vzdálenost	4 mm	8 mm	15 mm
Zaručená spínací vzdálenost	3,24 mm	6,48 mm	12,15 mm
Redukční faktory	hliník = 0,35 - 0,5, ušlechtilá ocel St 18/8 = 0,6 - 1,0, měď = 0,25 - 0,45, mosaz = 0,35 - 0,5, ocel St 37 = 1,0		
Hystereze	0,12 ... 0,6 mm	0,24 ... 1,2 mm	0,45 ... 2,25 mm
Max. frekvence spínání DC	20 Hz		
Max. výstupní proud	100 mA	300 mA	
Úbytek napětí	≤6 V		

Výstup, další údaje CR			
Velikost	M12	M18	M30
Odolnost zkratu	ne		

Elektronika CR			
Velikost	M12	M18	M30
Rozsah provozního napětí, DC	10 ... 300 V		
Proud při chodu naprázdno	≤1,5 mA		
Ochrana proti přepólování	pro všechny elektrické přípojky		

Elektromechanika CR			
Velikost	M12	M18	M30
Elektrické připojení	2 žíly, Kabel		
Materiál pláště kabelu	PVC		

Mechanika CR			
Velikost	M12	M18	M30
Způsob upevnění	s kontramaticí		
Způsob montáže	vestavné, nevestavné		
Utahovací moment	1 Nm	2 Nm	5 Nm
Hmotnost výrobku	109 g	123 g	175 g
Materiál tělesa	PA, zesíleno		

Indikace, obsluha CR	
Indikace stavu sepnutí	žlutá LED

Imise, emise CR			
Velikost	M12	M18	M30
Teplota okolí při pohyblivém uložení kabelu	0 ... 70°C		
Stupeň krytí	IP65, IP67		
Shoda s LABS	VDMA24364-zóna III		
Třída odolnosti korozi KBK[1)]	4 - zvláště vysoké nároky na odolnost korozi		

1) Další informace na adrese www.festo.com/x/topic/kbk

rozměry

rozměry – M12, vestavné, s kabelem CAD ke stažení www.festo.com

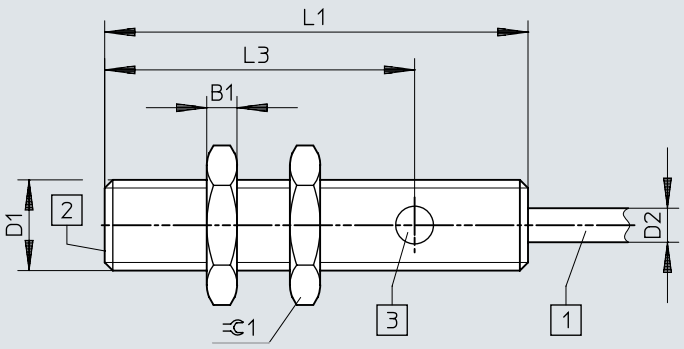

[1] kabel se 3 vodiči, dlouhý 2,5 m
[2] aktivní plocha
[3] 1 indikace sepnutí žlutou LED

	B1 -0,3	D1	D2 ø ±0,15	L1	L3	⫧ 1
SIED-M12B-Z-...-K-L	4	M12x1	4,5	56	41	17

rozměry

rozměry – M12, vestavné, s konektorem CAD ke stažení www.festo.com

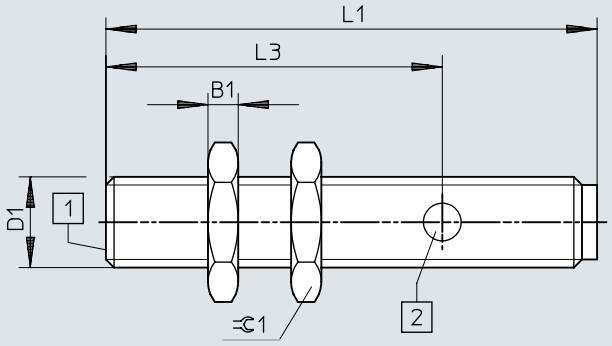

[1] aktivní plocha
[2] 1 indikace sepnutí žlutou LED

	B1 -0,3	D1	L1	L3	⌀1
SIED-M12B-Z-...-S-L	4	M12x1	65	44,5	17

rozměry

rozměry – M12, nevestavné, s kabelem CAD ke stažení www.festo.com

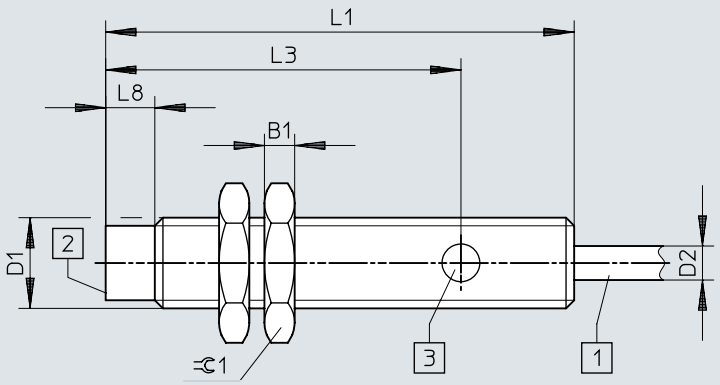

[1] kabel se 3 vodiči, dlouhý 2,5 m
[2] aktivní plocha
[3] 1 indikace sepnutí žlutou LED

	B1 -0,3	D1	D2 ø ±0,15	L1	L3	L8	⫧ 1
SIED-M12NB-Z-...-K-L	4	M12x1	4,5	62	47	6,5	17

rozměry

rozměry – M12, nevestavné, s konektorem CAD ke stažení www.festo.com

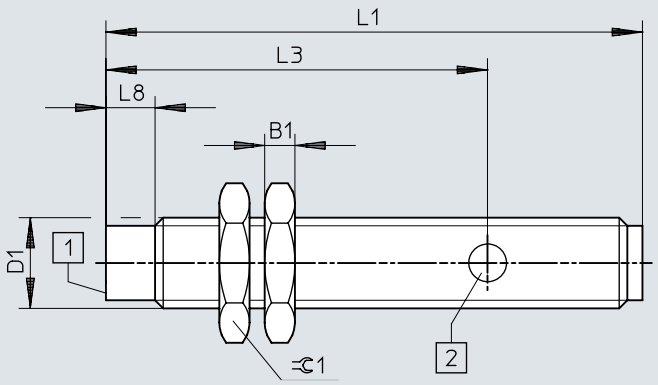

[1] aktivní plocha
[2] 1 indikace sepnutí žlutou LED

	B1 -0,3	D1	L1	L3	L8	⫧1
SIED-M12NB-Z-...-S-L	4	M12x1	71	50,5	6,5	17

rozměry

rozměry – M18, vestavné, kabel CAD ke stažení www.festo.com

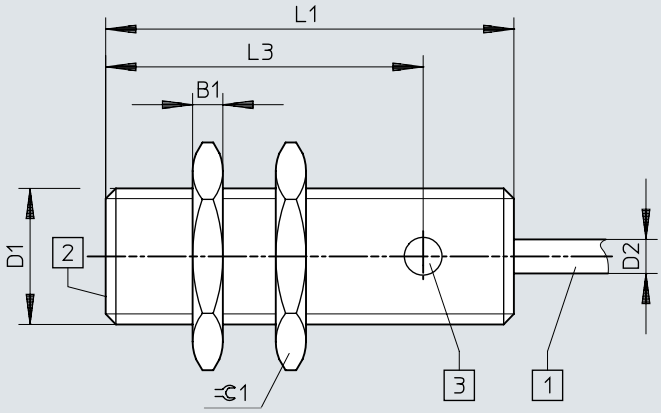

[1] kabel se 3 vodiči, dlouhý 2,5 m
[2] aktivní plocha
[3] 1 indikace sepnutí žlutou LED

	B1 -0,3	D1	D2 ø ±0,15	L1	L3	⌀1
SIED-M18B-Z-...-K-L	4	M18x1	4,5	54	42	24

rozměry

rozměry – M18, vestavné, konektor CAD ke stažení www.festo.com

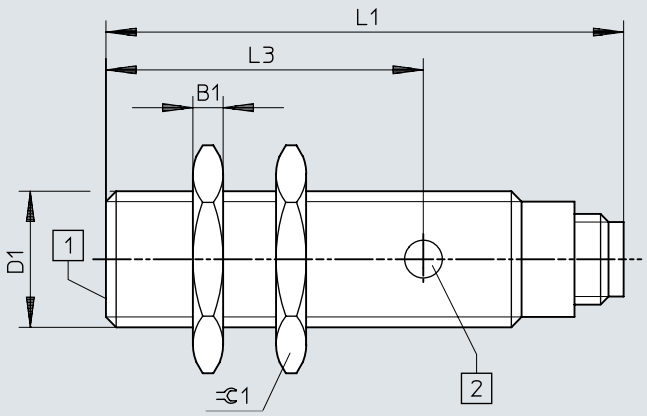

[1] aktivní plocha
[2] 1 indikace sepnutí žlutou LED

	B1 -0,3	D1	L1	L3	⌀1
SIED-M18B-Z-...-S-L	4	M18x1	68,5	42	24

rozměry

rozměry – M18, nevestavné, kabel CAD ke stažení www.festo.com

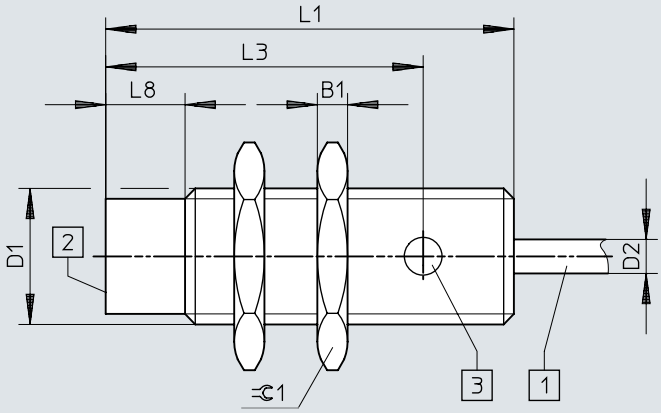

[1] kabel se 3 vodiči, dlouhý 2,5 m
[2] aktivní plocha
[3] 1 indikace sepnutí žlutou LED

	B1 -0,3	D1	D2 ø ±0,15	L1	L3	L8	⊂1
SIED-M18NB-Z-...-K-L	4	M18x1	4,5	54	42	10,5	24

rozměry

rozměry – M18, nevestavné, konektor CAD ke stažení www.festo.com

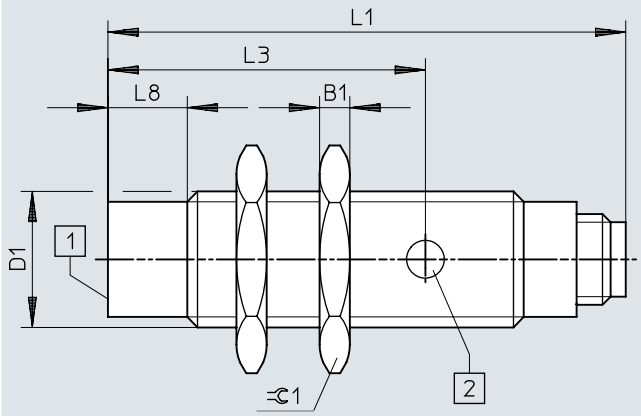

[1] aktivní plocha
[2] 1 indikace sepnutí žlutou LED

	B1 -0,3	D1	L1	L3	L8	⫧ 1
SIED-M18NB-Z-...-S-L	4	M18x1	68,5	42	10,5	24

rozměry

rozměry – M30, vestavné, kabel CAD ke stažení www.festo.com

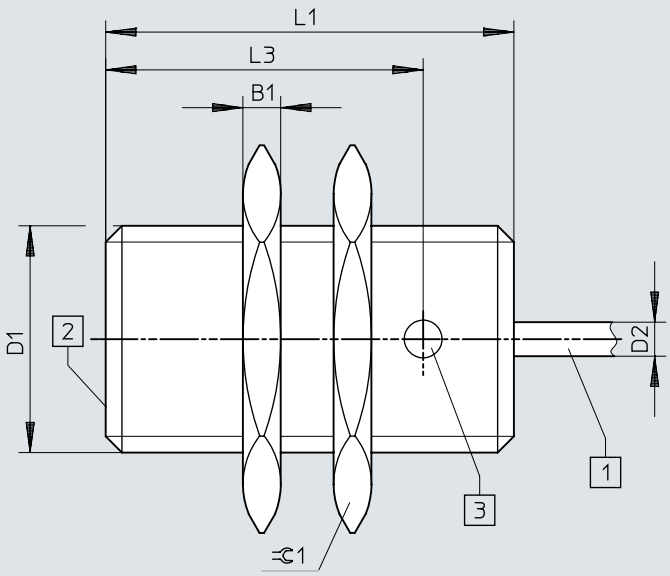

[1] kabel se 2 vodiči, dlouhý 2,5 m
[2] aktivní plocha

	B1 -0,3	D1	D2 ø ±0,15	L1	L3	⊂ 1
SIED-M30B-Z-...-K-L	5	M30x1,5	4,5	54	42	36

rozměry

rozměry – M30, vestavné, konektor CAD ke stažení www.festo.com

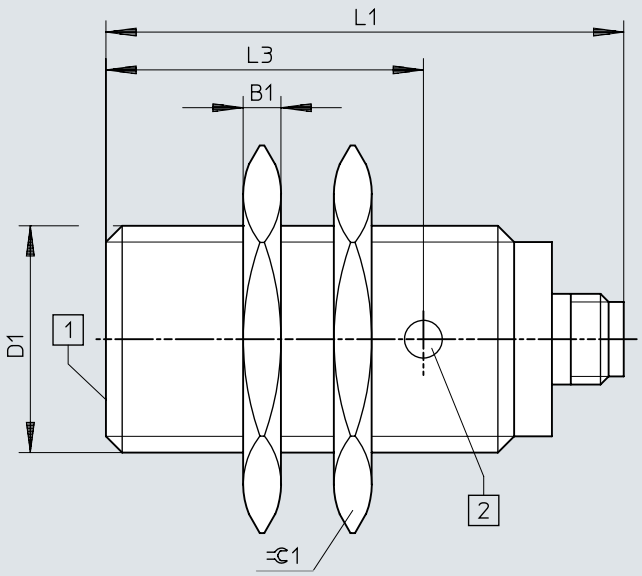

[1] 1 indikace sepnutí žlutou LED

	B1 -0,3	D1	L1	L3	⌀1
SIED-M30B-Z-...-S-L	5	M30x1,5	68,5	42	36

rozměry

rozměry – M30, nevestavné, kabel CAD ke stažení www.festo.com

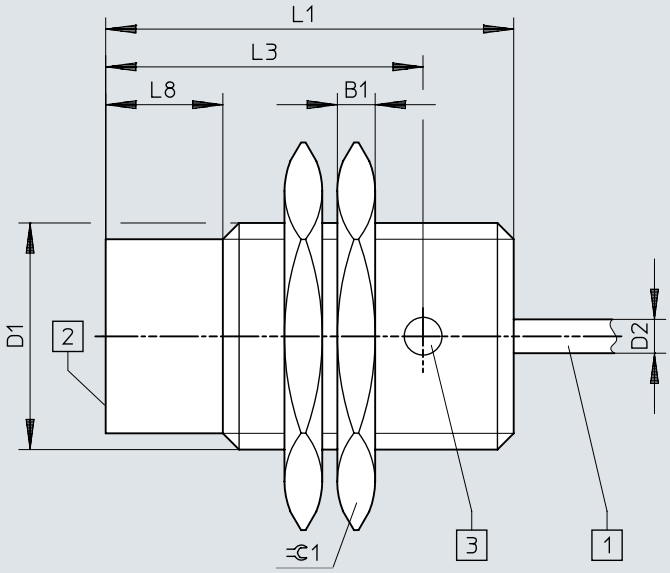

[1] kabel se 2 vodiči, dlouhý 2,5 m
[2] aktivní plocha

	B1 -0,3	D1	D2 ⌀ ±0,15	L1	L3	L8	⫧ 1
SIED-M30NB-Z-...-K-L	5	M30x1,5	4,5	54	42	15,5	36

rozměry

rozměry – M30, nevestavné, konektor CAD ke stažení www.festo.com

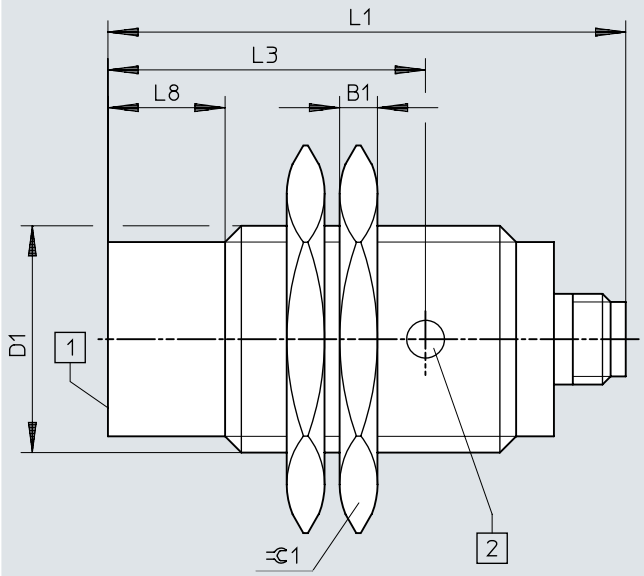

[1] 1 indikace sepnutí žlutou LED

	B1 -0,3	D1	L1	L3	L8	⫧1
SIED-M30NB-Z-...-S-L	5	M30x1,5	68,5	42	15,5	36

rozměry

rozměry – Pokyny k instalaci, vestavné verze CAD ke stažení www.festo.com

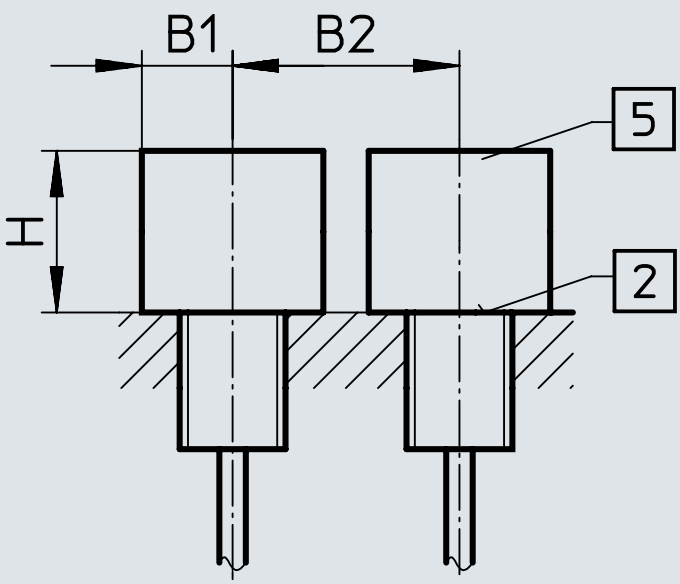

	B1	B2	H
SIED-M12B-ZS-S-L	6	12	6
SIED-M12B-ZO-S-L			
SIED-M18B-ZS-S-L	11	30	10
SIED-M18B-ZO-S-L			
SIED-M30B-ZS-S-L	25	37	16
SIED-M30B-ZO-S-L			

rozměry

rozměry – Pokyny k instalaci, nevestavné varianty CAD ke stažení www.festo.com

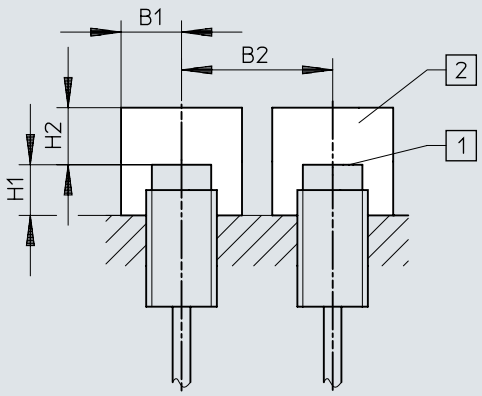

	B1	B2	H1	H2
SIED-M12NB-ZS-S-L	15	27	8	8
SIED-M12NB-ZO-S-L				
SIED-M18NB-ZS-S-L	20	50	15	15
SIED-M18NB-ZO-S-L				
SIED-M30NB-ZS-S-L	30	80	15	25
SIED-M30NB-ZO-S-L				

rozměry

rozměry – SIED-M12-...-PA CAD ke stažení www.festo.com

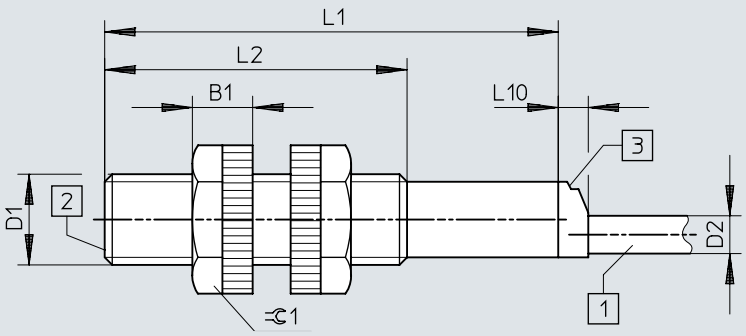

[1] kabel se 2 vodiči, dlouhý 2,5 m
[2] aktivní plocha
[3] 1 indikace sepnutí žlutou LED

	B1	D1	D2 ø	L1	L2	L10	⊂1
SIED-M12-...-B-ZS-...-K-L-PA	8	M12x1	5	60	40	4	17

rozměry

rozměry – SIED-M18-...-PA CAD ke stažení www.festo.com

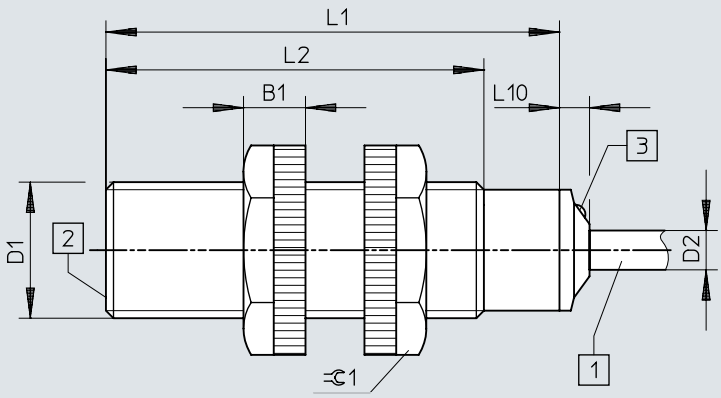

[1] kabel se 2 vodiči, dlouhý 2,5 m
[2] aktivní plocha
[3] 1 indikace sepnutí žlutou LED

	B1	D1	D2 ø	L1	L2	L10	⫧ 1
SIED-M18-...-B-ZS-...-K-L-PA	8,2	M18x1	5,2	60	50	4	24

rozměry

rozměry – SIED-M30-...-PA CAD ke stažení www.festo.com

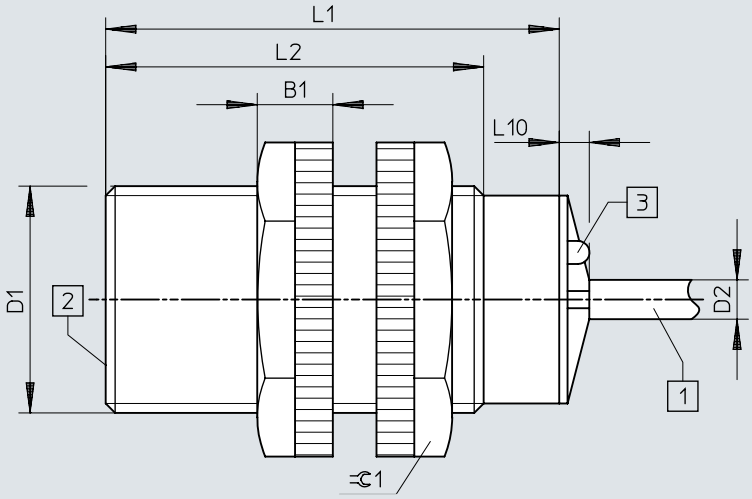

[1] kabel se 2 vodiči, dlouhý 2,5 m
[2] aktivní plocha
[3] 1 indikace sepnutí žlutou LED

	B1	D1	D2 ø	L1	L2	L10	⊂≡1
SIED-M30-...-B-ZS-...-K-L-PA	10	M30x1,5	5	60	50	4	36

rozměry

rozměry – Pokyny k instalaci, vestavné verze CAD ke stažení www.festo.com

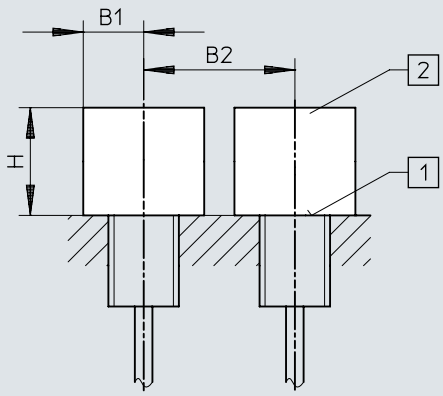

	B1	B2	H
SIED-M12B-ZS-K-L-PA	18	24	6
SIED-M18B-ZS-K-L-PA	27	36	15
SIED-M30B-ZS-K-L-PA	45	60	30

rozměry

rozměry – Pokyny k instalaci, nevestavné varianty CAD ke stažení www.festo.com

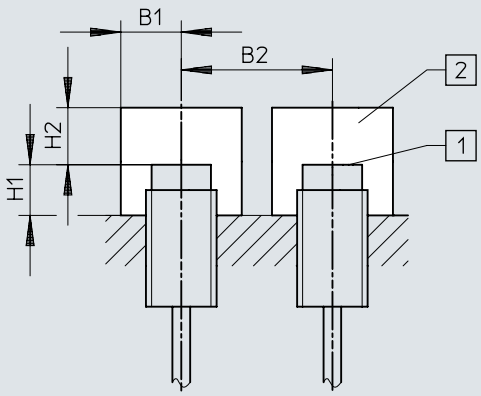

	B1	B2	H1	H2
SIED-M12NB-ZS-K-L-PA	18	36	8	12
SIED-M18NB-ZS-K-L-PA	27	54	16	24
SIED-M30NB-ZS-K-L-PA	45	90	30	45

údaje pro objednávky

Údaje pro objednávky, M12



Velikost	Jmenovitá spínací vzdálenost	Způsob montáže	Spínací výstup	obj. č.	typ
M12	2 mm	vestavné	bezkontaktní, 2 vodiče	**538272**	**SIED-M12B-ZS-K-L**
				538271	**SIED-M12B-ZS-S-L**
	4 mm	nevestavné		**538268**	**SIED-M12NB-ZS-K-L**
				538267	**SIED-M12NB-ZS-S-L**

Údaje pro obajednávky, M18



Velikost	Jmenovitá spínací vzdálenost	Způsob montáže	Spínací výstup	obj. č.	typ
M18	5 mm	vestavné	bezkontaktní, 2 vodiče	**538279**	**SIED-M18B-ZS-S-L**
				538280	**SIED-M18B-ZS-K-L**
	8 mm	nevestavné		**538276**	**SIED-M18NB-ZS-K-L**
				538275	**SIED-M18NB-ZS-S-L**

Údaje pro objednávky, M30



Velikost	Jmenovitá spínací vzdálenost	Způsob montáže	Spínací výstup	obj. č.	typ
M30	10 mm	vestavné	bezkontaktní, 2 vodiče	**538287**	**SIED-M30B-ZS-S-L**
				538288	**SIED-M30B-ZS-K-L**
	15 mm	nevestavné		**538284**	**SIED-M30NB-ZS-K-L**
				538283	**SIED-M30NB-ZS-S-L**

Údaje pro objednávky, M12, těleso z polyamidu



Velikost	Jmenovitá spínací vzdálenost	Způsob montáže	Spínací výstup	obj. č.	typ
M12	2 mm	vestavné	bezkontaktní, 2 vodiče	**538336**	**SIED-M12B-ZS-K-L-PA**
	4 mm	nevestavné		**538335**	**SIED-M12NB-ZS-K-L-PA**

Údaje pro objednávky, M18, těleso z polyamidu



Velikost	Jmenovitá spínací vzdálenost	Způsob montáže	Spínací výstup	obj. č.	typ
M18	5 mm	vestavné	bezkontaktní, 2 vodiče	**538338**	**SIED-M18B-ZS-K-L-PA**
	8 mm	nevestavné		**538337**	**SIED-M18NB-ZS-K-L-PA**

údaje pro objednávky

Údaje pro objednávky, M30, těleso z polyamidu



Velikost	Jmenovitá spínací vzdálenost	Způsob montáže	Spínací výstup	obj. č.	typ
M30	10 mm	vestavné	bezkontaktní, 2 vodiče	**538340**	**SIED-M30B-ZS-K-L-PA**
	15 mm	nevestavné		**538339**	**SIED-M30NB-ZS-K-L-PA**

periférie

Přehled periferních zařízení

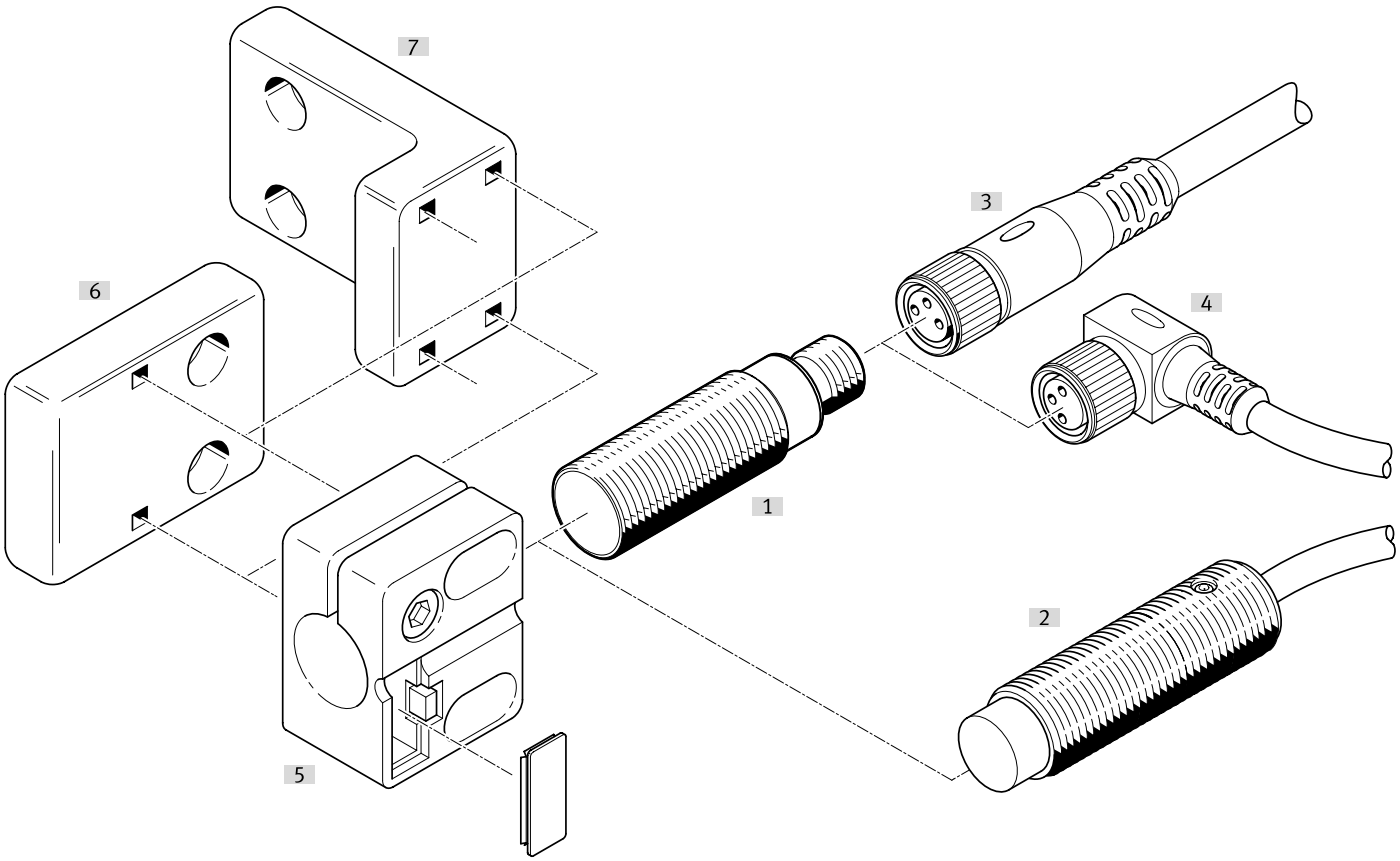

příslušenství			→ strana/internet
	typ/objednací kód	popis	
[1]	Bezdotykové spínače SIED-M12B	vestavné	sied
[2]	Bezdotykové spínače SIED-M12NB	nevestavné	sied
[3]	Spojovací kabely NEBA-M...G...	Přímé zásuvky	28
[4]	Spojovací kabely NEBA-M...W...	Úhlové zásuvky	28
[5]	Držáky čidel SIEZ-...-B	-	
[6]	Držáky čidel SIEZ-NB	-	29
[7]	Držáky čidel SIEZ-UH	-	29
[8]	Upevňovací úhelníky HV-M5	-	29
[9]	Patková upevnění HBN	-	29
[10]	Přírubová upevnění FBN	-	29
[11]	Dorazy SDA	-	29

příslušenství

Spojovací kabely, zásuvka M12, 5 pinů, bez indikátoru stavu sepnutí

Elektrické připojení 1, výstup kabelu [1]	Elektrické připojení 2, připojovací technika	Elektrické připojení 2, počet pinů/žil	Délka kabelu	Hmotnost výrobku	obj. č.	typ
přím.	M12x1, kódování A podle EN 61076-2-101	5	0,5 m	34 g	**8078274**	**NEBA-M12G5-U-0.5-N-M12G5**
			1 m	47 g	**8078275**	**NEBA-M12G5-U-1-N-M12G5**
			2,5 m	87 g	**8078276**	**NEBA-M12G5-U-2.5-N-M12G5**
			5 m	153 g	**8078277**	**NEBA-M12G5-U-5-N-M12G5**
	volný konec	3	2,5 m	55 g	**8078236**	**NEBA-M12G5-U-2.5-N-LE3**
			5 m	102 g	**8078237**	**NEBA-M12G5-U-5-N-LE3**
			10 m	194 g	**8078238**	**NEBA-M12G5-U-10-N-LE3**
úhlov.			2,5 m	56 g	**8078245**	**NEBA-M12W5-U-2.5-N-LE3**
			5 m	103 g	**8078246**	**NEBA-M12W5-U-5-N-LE3**
			10 m	195 g	**8078247**	**NEBA-M12W5-U-10-N-LE3**

1) Dbejte prosím na napětí

Spojovací kabely, zásuvka M12, 5 pinů, bez indikace stavu sepnutí

Elektrické připojení 1, druh připojení	Elektrické připojení 1, připojovací technika	Elektrické připojení 2, počet pinů/žil	Elektrické připojení 2, druh připojení	Elektrické připojení 2, připojovací technika	Hmotnost výrobku	obj. č.	typ
Zásuvka	M12x1, kódování A podle EN 61076-2-101	4	Kabel	Šroubovací svorka	24 g	**8162290**	**NECB-M12G4-C2**
					25 g	**8162292**	**NECB-M12W4-C2**

Konektory M8, 3 piny

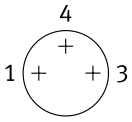

Výstup kabelu	Elektrické připojení 2, druh připojení	Průměr kabelu	Hmotnost výrobku	obj. č.	typ
přím.	Kabel	2,1 ... 5 mm	5 g	**8162298**	**NECB-S-M8G3-C2**

Konektory M8, 4 piny

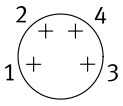

Výstup kabelu	Elektrické připojení 2, druh připojení	Průměr kabelu	Hmotnost výrobku	obj. č.	typ
přím.	2× kabel	2 ... 3.8 mm	8 g	**8162300**	**NECB-S-M8G4-C2-D**
	Kabel	2,1 ... 5 mm	5 g	**8162299**	**NECB-S-M8G4-C2**

Konektory M12, 4 piny

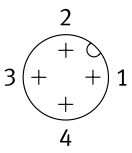

Výstup kabelu	Elektrické připojení 2, druh připojení	Průměr kabelu	Hmotnost výrobku	obj. č.	typ
přím.	Kabel	2,1 ... 7 mm	18 g	**8162294**	**NECB-S-M12G4-C2**

příslušenství

držáky čidel s dorazem pro vestavnou instalaci

Velikost	Způsob upevnění	Okolní teplota	Hmotnost výrobku	obj. č.	typ
M12	s průchozí dírou	-25 ... 80 °C	20 g	**538348**	**SIEZ-B-12**
M18			21 g	**538350**	**SIEZ-B-18**
M30			36 g	**538352**	**SIEZ-B-30**

Držáky čidel bez dorazu

Velikost	Způsob upevnění	Okolní teplota	Hmotnost výrobku	obj. č.	typ
	s průchozí dírou	-25 ... 80 °C	25 g	**538354**	**SIEZ-UH**
4 mm			14 g	**538343**	**SIEZ-NB-4**
6,5 mm			9 g	**538344**	**SIEZ-NB-6,5**
M8			3,5 g	**538345**	**SIEZ-NB-8**
M12			20 g	**538347**	**SIEZ-NB-12**
M18			21 g	**538349**	**SIEZ-NB-18**
M30			36 g	**538351**	**SIEZ-NB-30**

Patková upevnění



Velikost	Hmotnost výrobku	obj. č.	typ
8/10	22 g	**5123**	**HBN-8/10X1**

Přírubová upevnění



Velikost	Hmotnost výrobku	obj. č.	typ
32	103 g	**195855**	**FBN-32**

Upevňovací úhelníky HV-M5



Materiál úhelníku	Hmotnost výrobku	obj. č.	typ
ocel, pozinkováno	11 g	**9634**	**HV-M5**

doraz



Velikost	obj. č.	typ
M8	**11542**	**SDA-8X1-B**
M12	**11541**	**SDA-12X1-B**