Capteur de proximité SIED

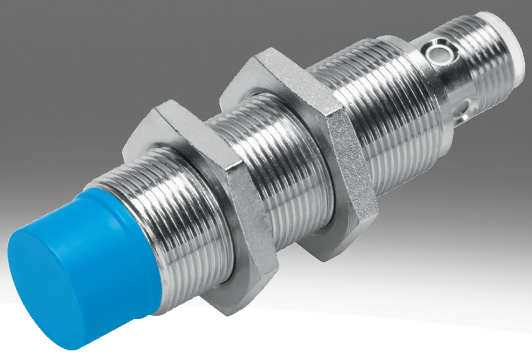

Codes de type

001	Série	
SIED	Capteur de proximité, inductif, pour courant continu et alternatif	

002	Modèle	
M12	Rond, M12x1	
M18	Rond, M18x1	
M30	Rond, M30x1,5	

003	Type de assemblage	
B	Noyé	
NB	Non noyé	

004	Entrée/sortie TOR	
Z	Sans contact 2 fils	

005	Fonction des éléments de commutation	
S	Contact NO	

006	Raccordement électrique	
K	Extrémité nue	
S	Connecteur mâle M8x1 à 4 pôles	

007	Affichage	
L	Etat de commutation	

008	Matériau du boîtier	
	Standard	
PA	Boîtier en polyamide	

Fiche technique

Caractéristiques techniques générales

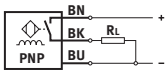

Taille	M12	M18	M30
Modèle	Rond		
Conforme à la norme	EN 60947-5-2		
Certification	RCM Mark, c UL us - Listed (OL)		
Marquage CE (voir la déclaration de conformité)[1)]	Selon directive européenne CEM, Selon la directive européenne relative aux basses tensions		

1) Pour connaître le domaine d'utilisation, consultez la déclaration de conformité : www.festo.com/catalogue/sieh → Support/Downloads.
En cas de restriction à l'utilisation des appareils en milieu résidentiel, commercial ou industriel, ainsi que dans les petites entreprises, d'autres mesures de réduction des émissions perturbatrices peuvent être nécessaires.

Signal d'entrée, élément de mesure

Température ambiante	-25 ... 85°C

Sortie de commutation

Taille	M12	M18	M30
Sortie de commutation	sans contact, 2 fils		
Fonction des éléments de commutation	Contact NO		
Distance de commutation nominale	2 mm	5 mm	10 mm
Répétabilité	0,1 mm	0,15 mm	0,3 mm
Distance de commutation sécurisée	1,62 mm	4,05 mm	8,1 mm
Coefficients de réduction	Aluminium = 0,5	Aluminium = 0,4	
Hystérésis	0,02 ... 0,44 mm	0,04 ... 1,15 mm	0,05 ... 2,2 mm
Fréquence de commutation CC max.	1 200 Hz	490 Hz	200 Hz
Courant de sortie max.	200 mA	300 mA	
Chute de tension	≤8 V		

Sortie de commutation

Taille	M12	M18	M30
Distance de commutation sécurisée	3,24 mm	6,5 mm	12,15 mm
Sortie de commutation	sans contact, 2 fils		
Fonction des éléments de commutation	Contact NO		
Distance de commutation nominale	4 mm	8 mm	15 mm
Répétabilité	0,2 mm		0,4 mm
Coefficients de réduction	Aluminium = 0,6	Aluminium = 0,4	Aluminium = 0,5
Hystérésis	0,03 ... 0,88 mm	0,03 ... 1,9 mm	0,04 ... 3,3 mm
Fréquence de commutation CC max.	900 Hz	340 Hz	220 Hz
Courant de sortie max.	200 mA	300 mA	
Chute de tension	≤8 V		

Sortie, autres caractéristiques

Taille	M12	M18	M30
Résistance aux courts-circuits	non		

Fiche technique

Partie électronique

Taille	M12	M18	M30
Plage de tension de service CC	20 ... 320 V		
Intensité à vide	≤1,5 mA		
Protection contre l'inversion de polarité	Pour tous les raccords électriques		

Partie électromécanique

Taille	M12		M18		M30	
Raccord électrique	2 fils, Câble	2 pôles, M12x1, Connecteur mâle	2 fils, Câble	2 pôles, M12x1, Connecteur mâle	2 fils, Câble	2 pôles, M12x1, Connecteur mâle
Longueur de câble	2,5 m	–	2,5 m	–	2,5 m	–
Matériau de gaine du câble	TPE-U(PUR)	–	TPE-U(PUR)	–	TPE-U(PUR)	–
Matériau de gaine isolante	PVC	–	PVC	–	PVC	–

Partie mécanique

Taille	M12		M18		M30	
Type de montage	affleurant	non affleurant	affleurant	non affleurant	affleurant	non affleurant
Mode de fixation	avec contre-écrou					
Couple de serrage	10 Nm		30 Nm			
Poids du produit	20 ... 90 g		50 ... 110 g		140 ... 190 g	
Matériau du boîtier	Laiton, PA, Nickelé					

Affichage, opération

Témoin d'état de commutation	Diode luminescente jaune

Immission, émission

Taille	M12	M18	M30
Température ambiante en cas de pose mobile du câble	-5 ... 50°C		
Degré de protection	IP67		
Classe de protection anticorrosion CRC[1)]	1 - faibles effets de corrosion		
Conformité PWIS	VDMA24364-B2-L		

1) Pour de plus amples informations, voir www.festo.com/x/topic/kbk

Caractéristiques techniques générales CR

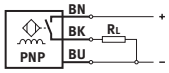

Taille	M12	M18	M30
Modèle	Rond		
Conforme à la norme	EN 60947-5-2		
Certification	RCM Mark		
Marquage CE (voir la déclaration de conformité)[1)]	Selon directive européenne CEM, Selon la directive européenne relative aux basses tensions, Selon la directive européenne RoHS		

1) Pour connaître le domaine d'utilisation, consultez la déclaration de conformité : www.festo.com/catalogue/sieh → Support/Downloads.
En cas de restriction à l'utilisation des appareils en milieu résidentiel, commercial ou industriel, ainsi que dans les petites entreprises, d'autres mesures de réduction des émissions perturbatrices peuvent être nécessaires.

Signal d'entrée, élément de mesure CR

Température ambiante	-25 ... 70°C

Fiche technique

Sortie de commutation CR			
Taille	M12	M18	M30
Sortie de commutation	sans contact, 2 fils		
Fonction des éléments de commutation	Contact NO		
Distance de commutation nominale	2 mm	5 mm	10 mm
Distance de commutation sécurisée	1,62 mm	4,05 mm	8,1 mm
Coefficients de réduction	Aluminium = 0,35 - 0,5, Acier inoxydable St 18/8 = 0,6 - 1,0, Cuivre = 0,25 - 0,45, Laiton = 0,35 - 0,5, Acier St 37 = 1,0		
Hystérésis	0,06 ... 0,3 mm	0,15 ... 0,75 mm	0,3 ... 1,5 mm
Fréquence de commutation CC max.	20 Hz		
Courant de sortie max.	100 mA	300 mA	
Chute de tension	≤6 V		

Sortie de commutation CR			
Taille	M12	M18	M30
Sortie de commutation	sans contact, 2 fils		
Fonction des éléments de commutation	Contact NO		
Distance de commutation nominale	4 mm	8 mm	15 mm
Distance de commutation sécurisée	3,24 mm	6,48 mm	12,15 mm
Coefficients de réduction	Aluminium = 0,35 - 0,5, Acier inoxydable St 18/8 = 0,6 - 1,0, Cuivre = 0,25 - 0,45, Laiton = 0,35 - 0,5, Acier St 37 = 1,0		
Hystérésis	0,12 ... 0,6 mm	0,24 ... 1,2 mm	0,45 ... 2,25 mm
Fréquence de commutation CC max.	20 Hz		
Courant de sortie max.	100 mA	300 mA	
Chute de tension	≤6 V		

Sortie, autres caractéristiques CR			
Taille	M12	M18	M30
Résistance aux courts-circuits	non		

Partie électronique CR			
Taille	M12	M18	M30
Plage de tension de service CC	10 ... 300 V		
Intensité à vide	≤1,5 mA		
Protection contre l'inversion de polarité	Pour tous les raccords électriques		

Partie électromécanique CR			
Taille	M12	M18	M30
Raccord électrique	2 fils, Câble		
Matériau de gaine du câble	PVC		

Partie mécanique CR			
Taille	M12	M18	M30
Mode de fixation	avec contre-écrou		
Type de montage	affleurant, non affleurant		
Couple de serrage	1 Nm	2 Nm	5 Nm
Poids du produit	109 g	123 g	175 g
Matériau du boîtier	Polyamide renforcé		

Affichage, opération CR	
Témoin d'état de commutation	Diode luminescente jaune

Fiche technique

Immission, émission CR			
Taille	M12	M18	M30
Température ambiante en cas de pose mobile du câble	0 ... 70°C		
Degré de protection	IP65, IP67		
Conformité PWIS	VDMA24364-Zone III		
Classe de protection anticorrosion CRC[1)]	4 - Effets de corrosion particulièrement forts		

1) Pour de plus amples informations, voir www.festo.com/x/topic/kbk

Dimensions

Dimensions – Câble M12 assemblage affleurant Téléchargement de données de CAO www.festo.com

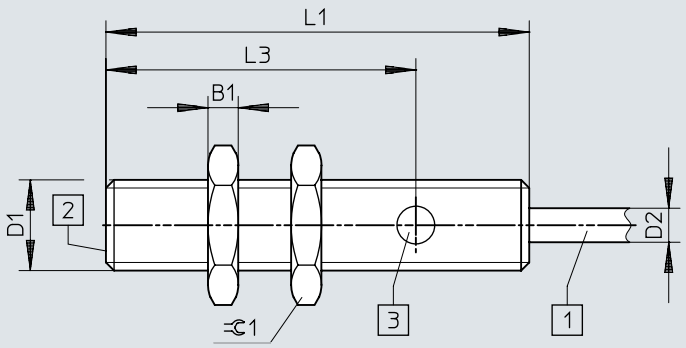

[1] Câble à 3 fils de 2,5 m de long
[2] face active
[3] 1 témoin d'état de commutation jaune

	B1 -0,3	D1	D2 ⌀ ±0,15	L1	L3	⊂ 1
SIED-M12B-Z-...-K-L	4	M12x1	4,5	56	41	17

Dimensions

Dimensions – Connecteur mâle M12 assemblage affleurant Téléchargement de données de CAO www.festo.com

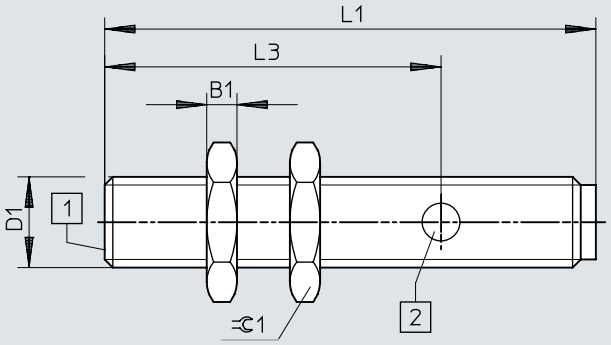

[1] face active
[2] 1 témoin d'état de commutation jaune

	B1 -0,3	D1	L1	L3	⌀1
SIED-M12B-Z-...-S-L	4	M12x1	65	44,5	17

Dimensions

Dimensions – Câble M12 assemblage non affleurant Téléchargement de données de CAO www.festo.com

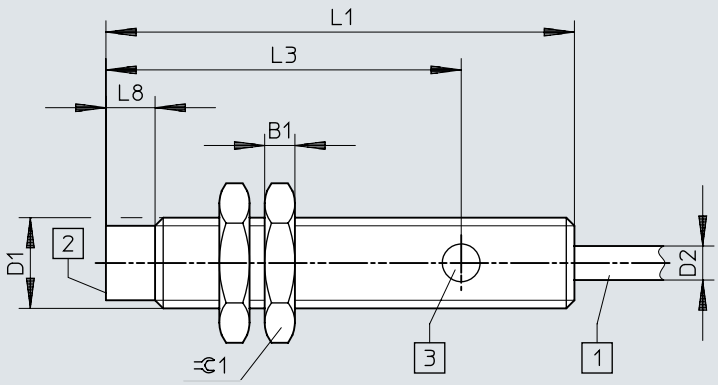

[1] Câble à 3 fils de 2,5 m de long
[2] face active
[3] 1 témoin d'état de commutation jaune

	B1 -0,3	D1	D2 ø ±0,15	L1	L3	L8	⫧ 1
SIED-M12NB-Z-...-K-L	4	M12x1	4,5	62	47	6,5	17

Dimensions

Dimensions – Connecteur mâle M12 assemblage non affleurant Téléchargement de données de CAO www.festo.com

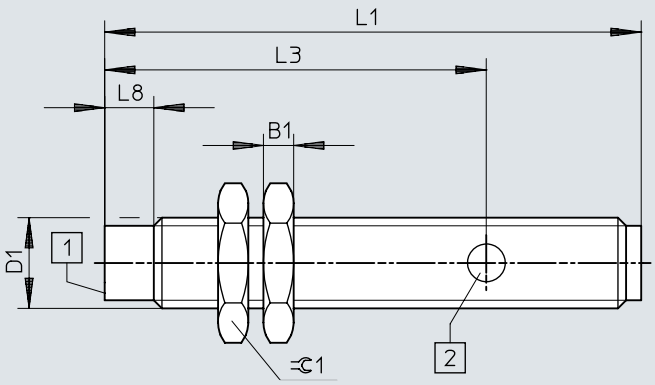

[1] face active
[2] 1 témoin d'état de commutation jaune

	B1 -0,3	D1	L1	L3	L8	⌀1
SIED-M12NB-Z-...-S-L	4	M12x1	71	50,5	6,5	17

Dimensions

Dimensions – M18, assemblage affleurant, câble Téléchargement de données de CAO www.festo.com

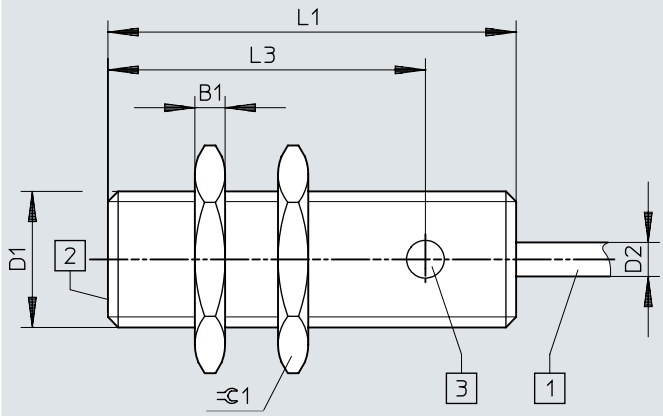

[1] Câble à 3 fils de 2,5 m de long
[2] face active
[3] 1 témoin d'état de commutation jaune

	B1 -0,3	D1	D2 ø ±0,15	L1	L3	⊂1
SIED-M18B-Z-...-K-L	4	M18x1	4,5	54	42	24

Dimensions

Dimensions – M18, assemblage affleurant, connecteur mâle Téléchargement de données de CAO www.festo.com

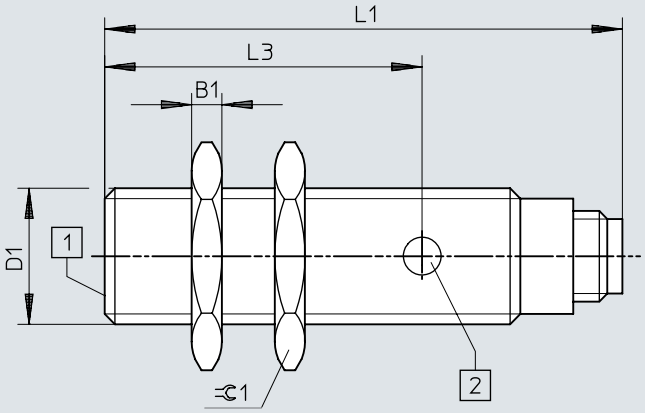

[1] face active
[2] 1 témoin d'état de commutation jaune

	B1 -0,3	D1	L1	L3	⌀1
SIED-M18B-Z-...-S-L	4	M18x1	68,5	42	24

Dimensions

Dimensions – M18, assemblage non affleurant, câble Téléchargement de données de CAO www.festo.com

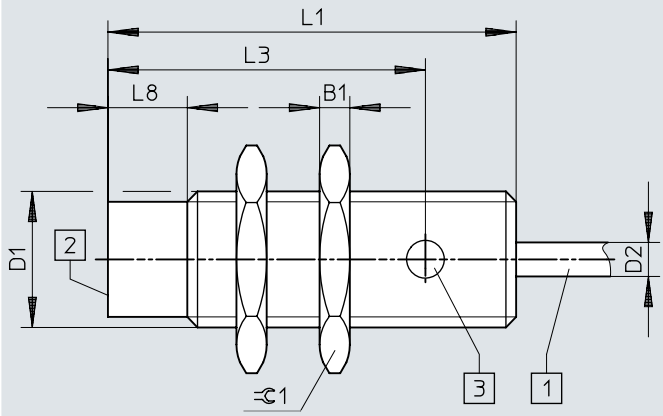

[1] Câble à 3 fils de 2,5 m de long
[2] face active
[3] 1 témoin d'état de commutation jaune

	B1 -0,3	D1	D2 ø ±0,15	L1	L3	L8	⫧1
SIED-M18NB-Z-...-K-L	4	M18x1	4,5	54	42	10,5	24

Dimensions

Dimensions – M18, assemblage non affleurant, connecteur mâle Téléchargement de données de CAO www.festo.com

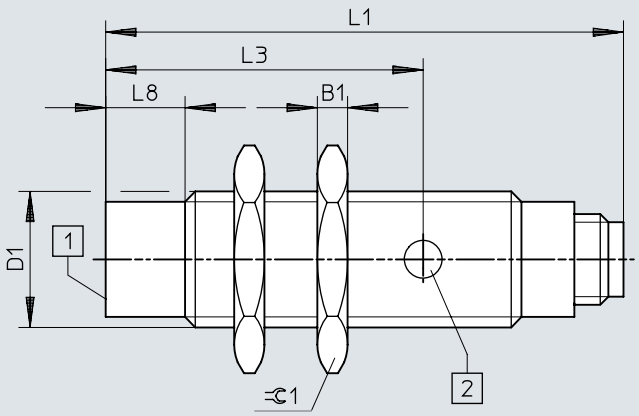

[1] face active
[2] 1 témoin d'état de commutation jaune

	B1 -0,3	D1	L1	L3	L8	⊂ 1
SIED-M18NB-Z-...-S-L	4	M18x1	68,5	42	10,5	24

Dimensions

Dimensions – M30, assemblage affleurant, câble Téléchargement de données de CAO www.festo.com

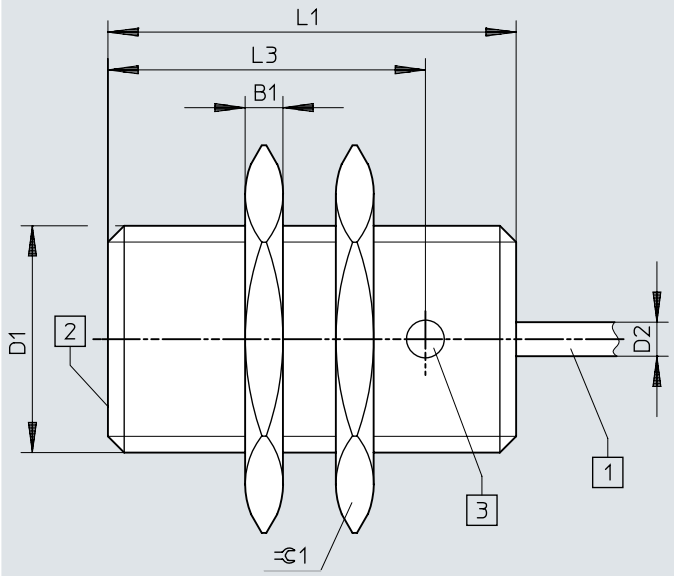

[1] Câble à 2 fils de 2,5 m de long
[2] face active

	B1 -0,3	D1	D2 ⌀ ±0,15	L1	L3	⫧ 1
SIED-M30B-Z-...-K-L	5	M30x1,5	4,5	54	42	36

Dimensions

Dimensions – M30, assemblage affleurant, connecteur mâle Téléchargement de données de CAO www.festo.com

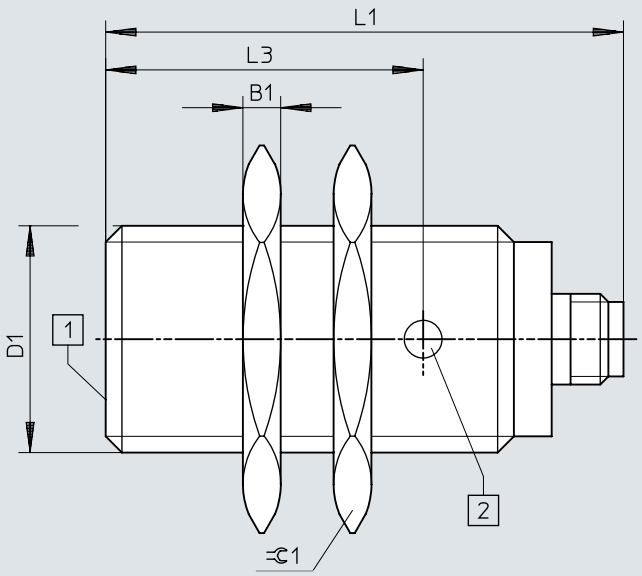

[1] 1 témoin d'état de commutation jaune

	B1 -0,3	D1	L1	L3	⊂ 1
SIED-M30B-Z-...-S-L	5	M30x1,5	68,5	42	36

Dimensions

Dimensions – M30, assemblage non affleurant, câble Téléchargement de données de CAO www.festo.com

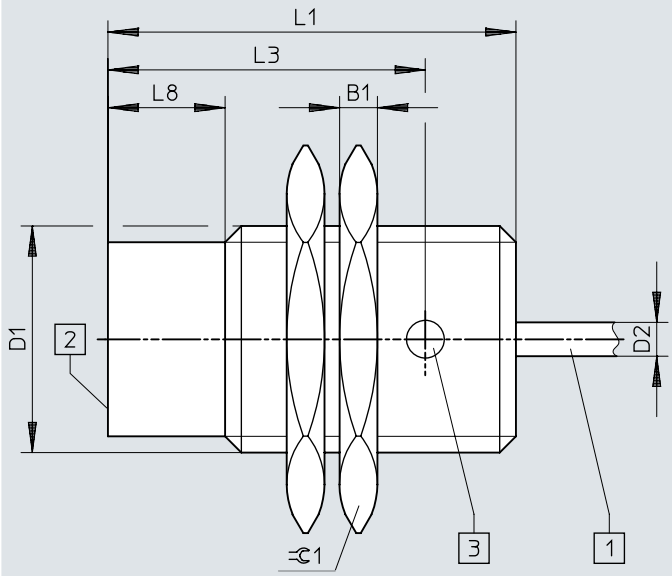

[1] Câble à 2 fils de 2,5 m de long
[2] face active

	B1 -0,3	D1	D2 ø ±0,15	L1	L3	L8	⌀1
SIED-M30NB-Z-...-K-L	5	M30x1,5	4,5	54	42	15,5	36

Dimensions

Dimensions – M30, assemblage non affleurant, connecteur mâle Téléchargement de données de CAO www.festo.com

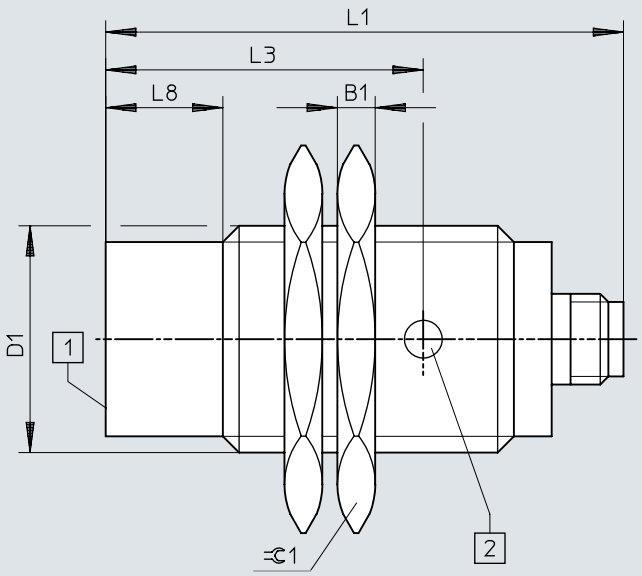

[1] 1 témoin d'état de commutation jaune

	B1 -0,3	D1	L1	L3	L8	⫃1
SIED-M30NB-Z-...-S-L	5	M30x1,5	68,5	42	15,5	36

Dimensions

Dimensions – Instructions d'assemblage, assemblage affleurant Téléchargement de données de CAO www.festo.com

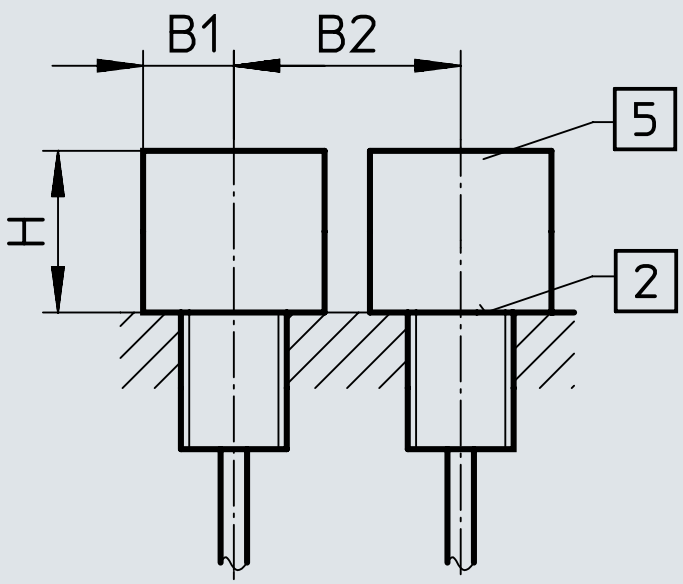

	B1	B2	H
SIED-M12B-ZS-S-L	6	12	6
SIED-M12B-ZO-S-L			
SIED-M18B-ZS-S-L	11	30	10
SIED-M18B-ZO-S-L			
SIED-M30B-ZS-S-L	25	37	16
SIED-M30B-ZO-S-L			

Dimensions

Dimensions – Instructions d'assemblage, assemblage non affleurant Téléchargement de données de CAO www.festo.com

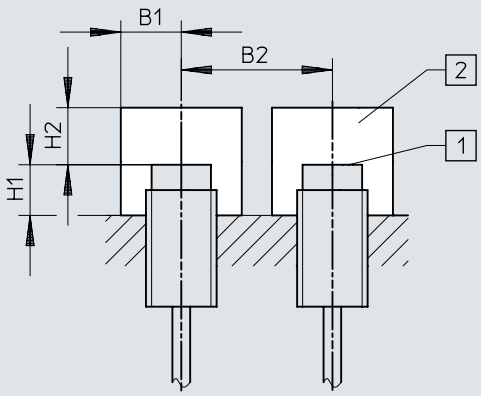

	B1	B2	H1	H2
SIED-M12NB-ZS-S-L	15	27	8	8
SIED-M12NB-ZO-S-L				
SIED-M18NB-ZS-S-L	20	50	15	15
SIED-M18NB-ZO-S-L				
SIED-M30NB-ZS-S-L	30	80	15	25
SIED-M30NB-ZO-S-L				

Dimensions

Dimensions – SIED-M12-...-PA Téléchargement de données de CAO www.festo.com

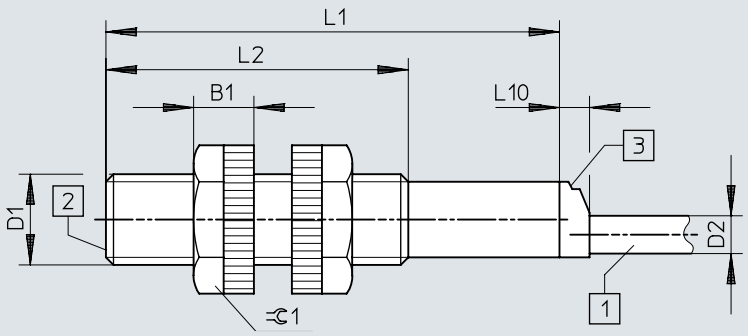

[1] Câble à 2 fils de 2,5 m de long
[2] face active
[3] 1 témoin d'état de commutation jaune

	B1	D1	D2 ø	L1	L2	L10	⫧1
SIED-M12-...-B-ZS-...-K-L-PA	8	M12x1	5	60	40	4	17

Dimensions

Dimensions – SIED-M18-...-PA Téléchargement de données de CAO www.festo.com

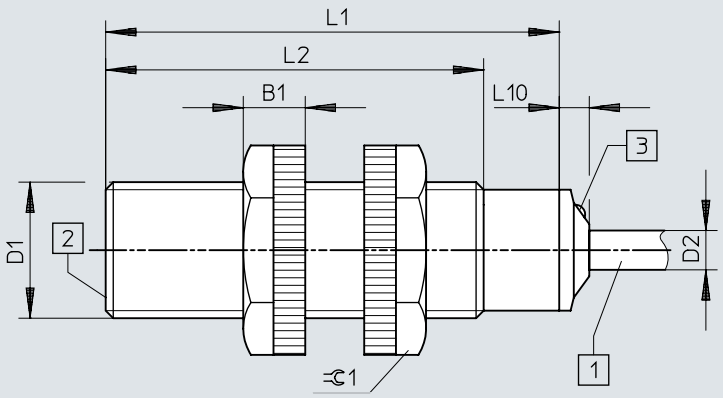

[1] Câble à 2 fils de 2,5 m de long
[2] face active
[3] 1 témoin d'état de commutation jaune

	B1	D1	D2 ø	L1	L2	L10	⫧1
SIED-M18-...-B-ZS-...-K-L-PA	8,2	M18x1	5,2	60	50	4	24

Dimensions

Dimensions – SIED-M30-...-PA Téléchargement de données de CAO www.festo.com

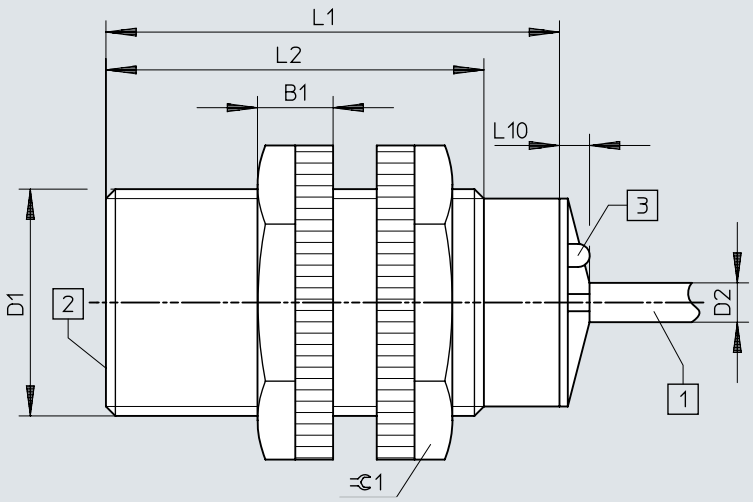

[1] Câble à 2 fils de 2,5 m de long
[2] face active
[3] 1 témoin d'état de commutation jaune

	B1	D1	D2 ø	L1	L2	L10	⊂1
SIED-M30-...-B-ZS-...-K-L-PA	10	M30x1,5	5	60	50	4	36

Dimensions

Dimensions – Instructions d'assemblage, assemblage affleurant Téléchargement de données de CAO www.festo.com

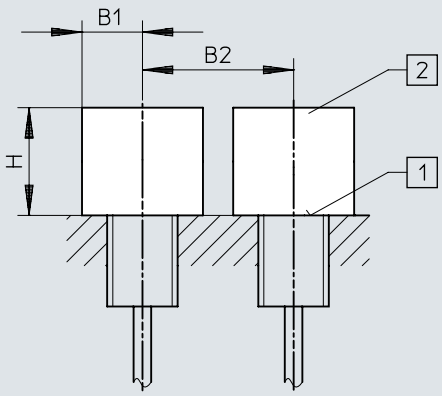

	B1	B2	H
SIED-M12B-ZS-K-L-PA	18	24	6
SIED-M18B-ZS-K-L-PA	27	36	15
SIED-M30B-ZS-K-L-PA	45	60	30

Dimensions

Dimensions – Instructions d'assemblage, assemblage non affleurant Téléchargement de données de CAO www.festo.com

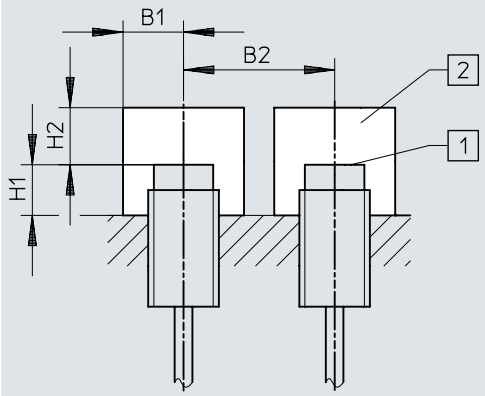

	B1	B2	H1	H2
SIED-M12NB-ZS-K-L-PA	18	36	8	12
SIED-M18NB-ZS-K-L-PA	27	54	16	24
SIED-M30NB-ZS-K-L-PA	45	90	30	45

Indications de commande

Données de commande M12



Taille	Distance de commutation nominale	Type de montage	Sortie de commutation	No. de pièce	Type
M12	2 mm	affleurant	sans contact, 2 fils	**538272**	**SIED-M12B-ZS-K-L**
				538271	**SIED-M12B-ZS-S-L**
	4 mm	non affleurant		**538268**	**SIED-M12NB-ZS-K-L**
				538267	**SIED-M12NB-ZS-S-L**

Données de commande M18



Taille	Distance de commutation nominale	Type de montage	Sortie de commutation	No. de pièce	Type
M18	5 mm	affleurant	sans contact, 2 fils	**538279**	**SIED-M18B-ZS-S-L**
				538280	**SIED-M18B-ZS-K-L**
	8 mm	non affleurant		**538276**	**SIED-M18NB-ZS-K-L**
				538275	**SIED-M18NB-ZS-S-L**

Données de commande M30



Taille	Distance de commutation nominale	Type de montage	Sortie de commutation	No. de pièce	Type
M30	10 mm	affleurant	sans contact, 2 fils	**538287**	**SIED-M30B-ZS-S-L**
				538288	**SIED-M30B-ZS-K-L**
	15 mm	non affleurant		**538284**	**SIED-M30NB-ZS-K-L**
				538283	**SIED-M30NB-ZS-S-L**

Données de commande M12, boîtier en polyamide



Taille	Distance de commutation nominale	Type de montage	Sortie de commutation	No. de pièce	Type
M12	2 mm	affleurant	sans contact, 2 fils	**538336**	**SIED-M12B-ZS-K-L-PA**
	4 mm	non affleurant		**538335**	**SIED-M12NB-ZS-K-L-PA**

Données de commande M18, boîtier en polyamide



Taille	Distance de commutation nominale	Type de montage	Sortie de commutation	No. de pièce	Type
M18	5 mm	affleurant	sans contact, 2 fils	**538338**	**SIED-M18B-ZS-K-L-PA**
	8 mm	non affleurant		**538337**	**SIED-M18NB-ZS-K-L-PA**

Indications de commande

Données de commande M30, boîtier en polyamide



Taille	Distance de commutation nominale	Type de montage	Sortie de commutation	No. de pièce	Type
M30	10 mm	affleurant	sans contact, 2 fils	**538340**	**SIED-M30B-ZS-K-L-PA**
	15 mm	non affleurant		**538339**	**SIED-M30NB-ZS-K-L-PA**

Périphérie

Périphérie

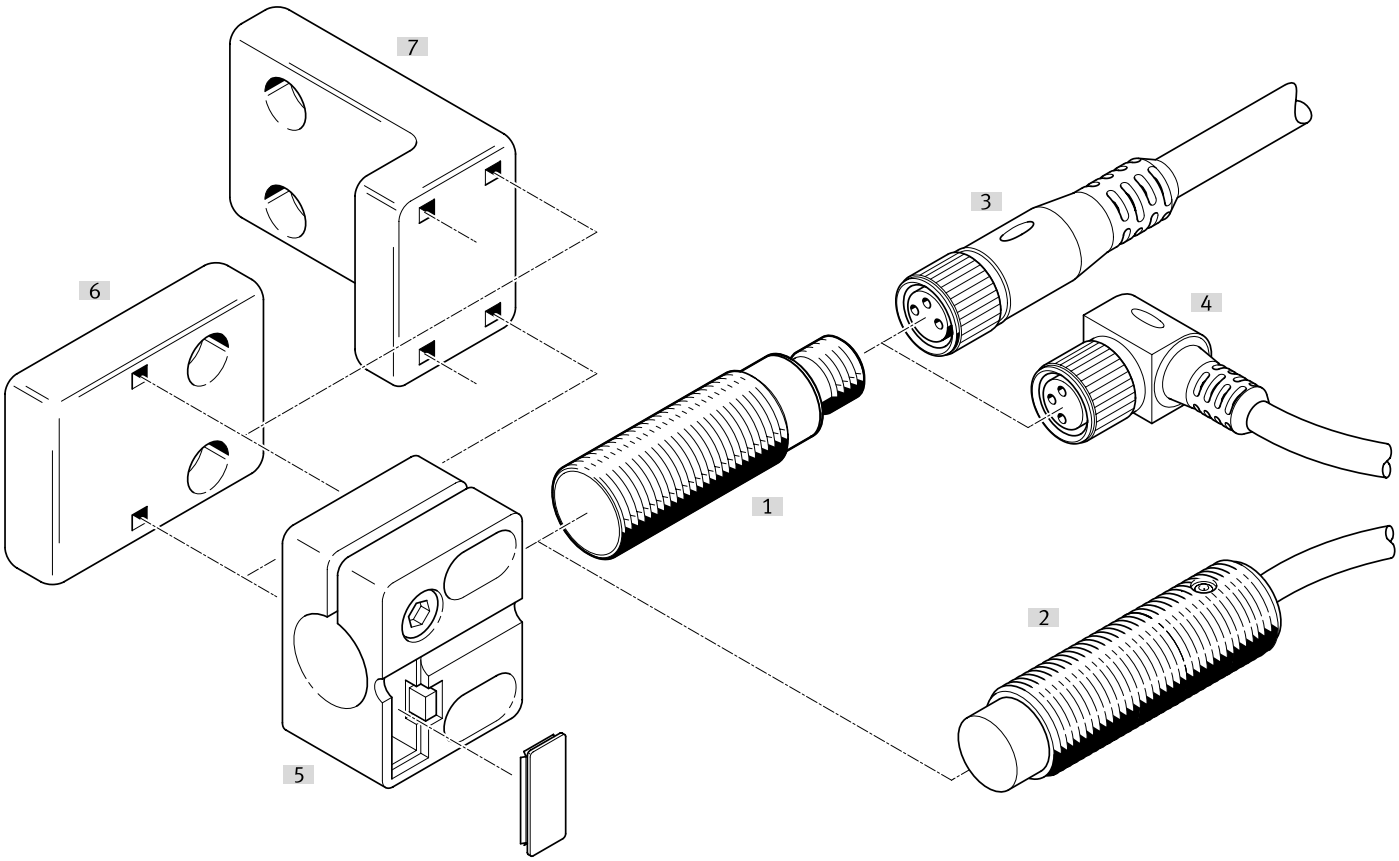

Accessoires			→ Page/Internet
	Type/code de commande	Description	
[1]	Capteur de proximité SIED-M12B	affleurant	sied
[2]	Capteur de proximité SIED-M12NB	non affleurant	sied
[3]	Câbles de liaison NEBA-M...G...	Connecteur femelle droit	29
[4]	Câbles de liaison NEBA-M...W...	Connecteur femelle coudé	29
[5]	Support de capteur SIEZ-...-B	–	
[6]	Support de capteur SIEZ-NB	–	30
[7]	Support de capteur SIEZ-UH	–	30
[8]	Équerre de fixation HV-M5	–	30
[9]	Fixation par pattes HBN	–	30
[10]	Fixation par flasque FBN	–	30
[11]	Butée SDA	–	31

Accessoires

Câbles de liaison connecteur femelle M12, 5 pôles, sans affichage de l'état de commutation

Raccord électrique 1, départ de câble [1]	Raccord électrique 2, technologie de raccordement	Raccord électrique 2, nombre de pôles/fils	Longueur de câble	Poids du produit	No. de pièce	Type
Droit	M12x1 codage A selon EN 61076-2-101	5	0,5 m	34 g	**8078274**	**NEBA-M12G5-U-0.5-N-M12G5**
			1 m	47 g	**8078275**	**NEBA-M12G5-U-1-N-M12G5**
			2,5 m	87 g	**8078276**	**NEBA-M12G5-U-2.5-N-M12G5**
			5 m	153 g	**8078277**	**NEBA-M12G5-U-5-N-M12G5**
	Câble nu	3	2,5 m	55 g	**8078236**	**NEBA-M12G5-U-2.5-N-LE3**
			5 m	102 g	**8078237**	**NEBA-M12G5-U-5-N-LE3**
			10 m	194 g	**8078238**	**NEBA-M12G5-U-10-N-LE3**
coudé			2,5 m	56 g	**8078245**	**NEBA-M12W5-U-2.5-N-LE3**
			5 m	103 g	**8078246**	**NEBA-M12W5-U-5-N-LE3**
			10 m	195 g	**8078247**	**NEBA-M12W5-U-10-N-LE3**

1) Respecter la tension

Câbles de liaison connecteur femelle M12, 5 pôles, sans témoin d'état de commutation

Raccord électrique 1, type de raccord	Raccord électrique 1, connectique	Raccord électrique 2, nombre de pôles/fils	Raccord électrique 2, type de connexion	Raccord électrique 2, technologie de raccordement	Poids du produit	No. de pièce	Type
Connecteur femelle	M12x1 codage A selon EN 61076-2-101	4	Câble	Borne à vis	24 g	**8162290**	**NECB-M12G4-C2**
					25 g	**8162292**	**NECB-M12W4-C2**

Connecteur mâle M8, 3 pôles

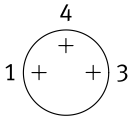

Sortie de câble	Raccord électrique 2, type de connexion	Diamètre de câble	Poids du produit	No. de pièce	Type
Droit	Câble	2,1 ... 5 mm	5 g	**8162298**	**NECB-S-M8G3-C2**

Connecteur mâle M8, 4 pôles

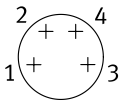

Sortie de câble	Raccord électrique 2, type de connexion	Diamètre de câble	Poids du produit	No. de pièce	Type
Droit	2x câble	2 ... 3.8 mm	8 g	**8162300**	**NECB-S-M8G4-C2-D**
	Câble	2,1 ... 5 mm	5 g	**8162299**	**NECB-S-M8G4-C2**

Accessoires

Connecteur mâle M12, 4 pôles

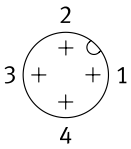

Sortie de câble	Raccord électrique 2, type de connexion	Diamètre de câble	Poids du produit	No. de pièce	Type
Droit	Câble	2,1 ... 7 mm	18 g	**8162294**	**NECB-S-M12G4-C2**

Support de capteur avec butée pour montage affleurant

Taille	Mode de fixation	Température ambiante	Poids du produit	No. de pièce	Type
M12	avec trou débouchant	-25 ... 80 °C	20 g	**538348**	**SIEZ-B-12**
M18			21 g	**538350**	**SIEZ-B-18**
M30			36 g	**538352**	**SIEZ-B-30**

Support de capteur sans butée

Taille	Mode de fixation	Température ambiante	Poids du produit	No. de pièce	Type
	avec trou débouchant	-25 ... 80 °C	25 g	**538354**	**SIEZ-UH**
4 mm			14 g	**538343**	**SIEZ-NB-4**
6,5 mm			9 g	**538344**	**SIEZ-NB-6,5**
M8			3,5 g	**538345**	**SIEZ-NB-8**
M12			20 g	**538347**	**SIEZ-NB-12**
M18			21 g	**538349**	**SIEZ-NB-18**
M30			36 g	**538351**	**SIEZ-NB-30**

Fixation par pattes



Taille	Poids du produit	No. de pièce	Type
8/10	22 g	**5123**	**HBN-8/10X1**

Fixation par flasque



Taille	Poids du produit	No. de pièce	Type
32	103 g	**195855**	**FBN-32**

Equerre de fixation HV-M5



Matériau d'équerre	Poids du produit	No. de pièce	Type
Acier, Zingué	11 g	**9634**	**HV-M5**

Accessoires

Butée



Taille	No. de pièce	Type
M8	**11542**	**SDA-8X1-B**
M12	**11541**	**SDA-12X1-B**