Sensore di prossimità SIED

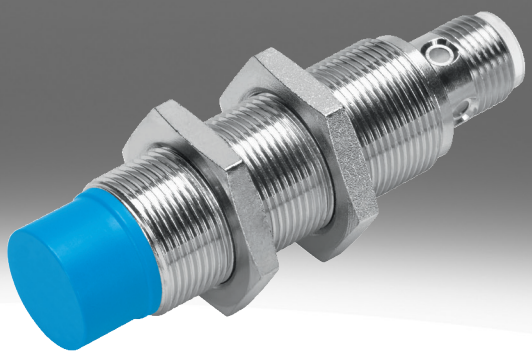

Codice tipo

001	Serie	
SIED	Sensore di finecorsa, induttivo per voltaggio DC e AC	

002	Progettazione	
M12	Rotondo, M12x1	
M18	Rotondo, M18x1	
M30	Rotondo, M30x1,5	

003	Tipo di montaggio	
B	A filo	
NB	Non allineato	

004	Uscita/ingresso di commutazione	
Z	Senza contatto a 2 fili	

005	Funzione elemento di commutazione	
S	Contatto N/O	

006	Collegamento elettrico	
K	Estremità aperta	
S	Connettore M8x1, 4 poli	

007	Display	
L	Stato di commutazione	

008	Materiale corpo	
	Standard	
PA	Corpo in poliammide	

Foglio dati

Dati tecnici generali

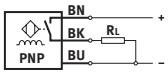

Dimensione	M12	M18	M30
Progettazione	Rotondo		
Conforme allo standard	EN 60947-5-2		
Approvazione	Marchio RCM, c UL us - Listed (OL)		
Marchio CE (vedere dichiarazione di conformità)[1)]	Conforme Direttiva EMC, Conforme Direttiva bassa tensione UE		

1) Per l'area di utilizzo si rimanda alla dichiarazione di conformità CE: www.festo.com/catalogue/vedi → Support/Downloads.
In caso di restrizioni all'utilizzo dei dispositivi in aree residenziali, aziendali e commerciali, nonché in piccole aziende, potrebbero essere necessarie ulteriori misure per ridurre l'emissione di interferenze.

Segnale di ingresso, strumento di misura

Temperatura ambiente	-25 ... 85°C

Uscita di commutazione

Dimensione	M12	M18	M30
Uscita di commutazione	Senza contatto, a 2 fili		
Funzione elemento di commutazione	Contatto n.a.		
Distanza nominale operativa	2 mm	5 mm	10 mm
Precisione di ripetizione	0,1 mm	0,15 mm	0,3 mm
Distanza operativa assicurata	1,62 mm	4,05 mm	8,1 mm
Fattori di riduzione	Alluminio = 0,5	Alluminio = 0,4	
Isteresi	0,02 ... 0,44 mm	0,04 ... 1,15 mm	0,05 ... 2,2 mm
Max. frequenza di commutazione DC	1.200 Hz	490 Hz	200 Hz
Max. corrente di uscita	200 mA	300 mA	
Caduta di tensione	≤8 V		

Uscita di commutazione

Dimensione	M12	M18	M30
Distanza operativa assicurata	3,24 mm	6,5 mm	12,15 mm
Uscita di commutazione	Senza contatto, a 2 fili		
Funzione elemento di commutazione	Contatto n.a.		
Distanza nominale operativa	4 mm	8 mm	15 mm
Precisione di ripetizione	0,2 mm		0,4 mm
Fattori di riduzione	Alluminio = 0,6	Alluminio = 0,4	Alluminio = 0,5
Isteresi	0,03 ... 0,88 mm	0,03 ... 1,9 mm	0,04 ... 3,3 mm
Max. frequenza di commutazione DC	900 Hz	340 Hz	220 Hz
Max. corrente di uscita	200 mA	300 mA	
Caduta di tensione	≤8 V		

Uscita, altri dati

Dimensione	M12	M18	M30
Corrente nominale di corto circuito	No		

Foglio dati

Elettronica

Dimensione	M12	M18	M30
Intervallo di tensione d'esercizio DC	20 ... 320 V		
Corrente di alimentazione a vuoto	≤1,5 mA		
Protezione da inversione di polarità	Per tutti i collegamenti elettrici		

Elettromeccanica

Dimensione	M12		M18		M30	
Collegamento elettrico	A 2 fili, Cavo	a 2 poli, M12x1, Connettore maschio	A 2 fili, Cavo		a 2 poli, M12x1, Connettore maschio	
Lunghezza del cavo	2,5 m	–	2,5 m		–	
Materiale della guaina del cavo	TPE-U(PUR)	–	TPE-U(PUR)		–	
Materiale della guaina isolante	PVC	–	PVC		–	

Meccanica

Dimensione	M12		M18		M30	
Tipo di montaggio	a filo	non a filo	a filo	non a filo	a filo	non a filo
Tipo di montaggio	Con dado di bloccaggio					
Coppia di serraggio	10 Nm		30 Nm			
Peso prodotto	20 ... 90 g		50 ... 110 g		140 ... 190 g	
Materiale corpo	Ottone, PA, Nichelato					

Display, funzionamento

Indicazione dello stato di commutazione	LED giallo

Immissione, emissione

Dimensione	M12	M18	M30
Temperatura ambiente con cavo mobile	-5 ... 50°C		
Grado di protezione	IP67		
Classe di resistenza alla corrosione CRC[1)]	1 - Bassa corrosione o sollecitazione		
Conformità PWIS	VDMA24364-B2-L		

1) Per ulteriori informazioni consultare il sito www.festo.com/x/topic/kbk

Dati tecnici generali CR

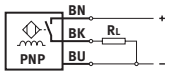

Dimensione	M12	M18	M30
Progettazione	Rotondo		
Conforme allo standard	EN 60947-5-2		
Approvazione	Marchio RCM		
Marchio CE (vedere dichiarazione di conformità)[1)]	Conforme Direttiva EMC, Conforme Direttiva bassa tensione UE, Conforme alla direttiva EU RoHS		

1) Per l'area di utilizzo si rimanda alla dichiarazione di conformità CE: www.festo.com/catalogue/vedi → Support/Downloads.
In caso di restrizioni all'utilizzo dei dispositivi in aree residenziali, aziendali e commerciali, nonché in piccole aziende, potrebbero essere necessarie ulteriori misure per ridurre l'emissione di interferenze.

Segnale di ingresso, segnale CR

Temperatura ambiente	-25 ... 70°C

Foglio dati

Uscita di commutazione CR			
Dimensione	M12	M18	M30
Uscita di commutazione	Senza contatto, a 2 fili		
Funzione elemento di commutazione	Contatto n.a.		
Distanza nominale operativa	2 mm	5 mm	10 mm
Distanza operativa assicurata	1,62 mm	4,05 mm	8,1 mm
Fattori di riduzione	Alluminio = 0,35 - 0,5, Acciaio inossidabile St 18/8 = 0,6 - 1,0, Rame = 0,25 - 0,45, Ottone = 0,35 - 0,5, Acciaio St 37 = 1,0		
Isteresi	0,06 ... 0,3 mm	0,15 ... 0,75 mm	0,3 ... 1,5 mm
Max. frequenza di commutazione DC	20 Hz		
Max. corrente di uscita	100 mA	300 mA	
Caduta di tensione	≤6 V		

Uscita di commutazione CR			
Dimensione	M12	M18	M30
Uscita di commutazione	Senza contatto, a 2 fili		
Funzione elemento di commutazione	Contatto n.a.		
Distanza nominale operativa	4 mm	8 mm	15 mm
Distanza operativa assicurata	3,24 mm	6,48 mm	12,15 mm
Fattori di riduzione	Alluminio = 0,35 - 0,5, Acciaio inossidabile St 18/8 = 0,6 - 1,0, Rame = 0,25 - 0,45, Ottone = 0,35 - 0,5, Acciaio St 37 = 1,0		
Isteresi	0,12 ... 0,6 mm	0,24 ... 1,2 mm	0,45 ... 2,25 mm
Max. frequenza di commutazione DC	20 Hz		
Max. corrente di uscita	100 mA	300 mA	
Caduta di tensione	≤6 V		

Uscita, altri dati CR			
Dimensione	M12	M18	M30
Corrente nominale di corto circuito	No		

Elettronica CR			
Dimensione	M12	M18	M30
Intervallo di tensione d'esercizio DC	10 ... 300 V		
Corrente di alimentazione a vuoto	≤1,5 mA		
Protezione da inversione di polarità	Per tutti i collegamenti elettrici		

Elettromeccanica CR			
Dimensione	M12	M18	M30
Collegamento elettrico	A 2 fili, Cavo		
Materiale della guaina del cavo	PVC		

Meccanica CR			
Dimensione	M12	M18	M30
Tipo di montaggio	Con dado di bloccaggio		
Tipo di montaggio	a filo, non a filo		
Coppia di serraggio	1 Nm	2 Nm	5 Nm
Peso prodotto	109 g	123 g	175 g
Materiale corpo	PA, rinforzato		

Foglio dati

Display, funzione CR	
Indicazione dello stato di commutazione	LED giallo

Immissione, emissione CR			
Dimensione	M12	M18	M30
Temperatura ambiente con cavo mobile	0 ... 70°C		
Grado di protezione	IP65, IP67		
Conformità PWIS	VDMA24364 - Zona III		
Classe di resistenza alla corrosione CRC[1)]	4 - Estrema sollecitazione da corrosione		

1) Per ulteriori informazioni consultare il sito www.festo.com/x/topic/kbk

Dimensioni

Dimensioni – M12 a filo, con cavo Download dati CAD www.festo.com

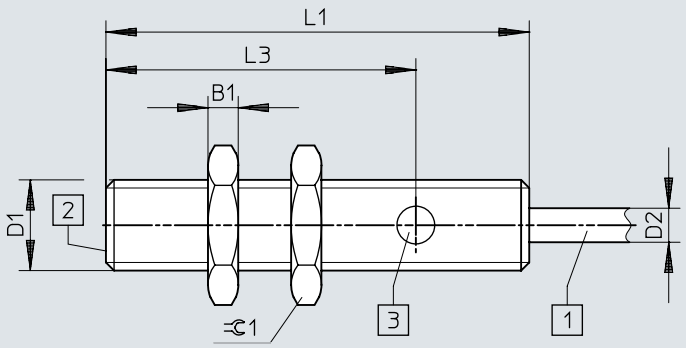

[1] Cavo a 3 conduttori lungo 2,5 m
[2] Superficie attiva
[3] 1 indicatore dello stato di commutazione giallo

	B1 -0,3	D1	D2 ⌀ ±0,15	L1	L3	⫧ 1
SIED-M12B-Z-...-K-L	4	M12x1	4,5	56	41	17

Dimensioni

Dimensioni – M12 a filo, connettore maschio Download dati CAD www.festo.com

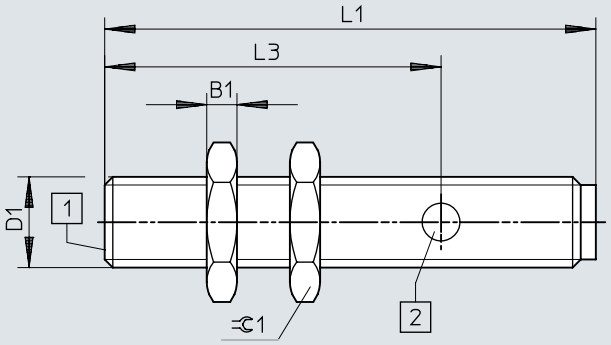

[1] Superficie attiva
[2] 1 indicatore dello stato di commutazione giallo

	B1 -0,3	D1	L1	L3	⫧1
SIED-M12B-Z-...-S-L	4	M12x1	65	44,5	17

Dimensioni

Dimensioni – M12 non a filo, con cavo Download dati CAD www.festo.com

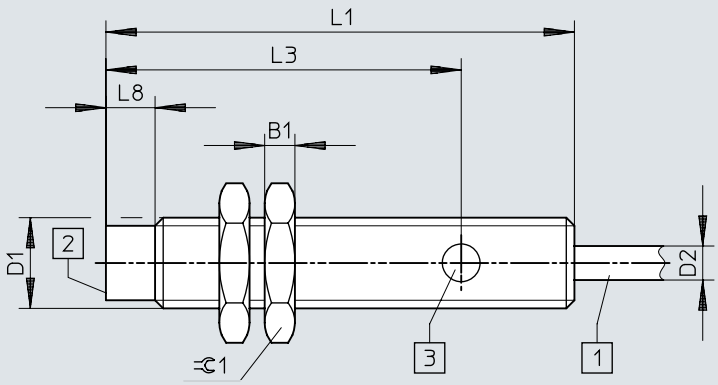

[1] Cavo a 3 conduttori lungo 2,5 m
[2] Superficie attiva
[3] 1 indicatore dello stato di commutazione giallo

	B1 -0,3	D1	D2 ø ±0,15	L1	L3	L8	⫧1
SIED-M12NB-Z-...-K-L	4	M12x1	4,5	62	47	6,5	17

Dimensioni

Dimensioni – M12 non a filo, connettore maschio Download dati CAD www.festo.com

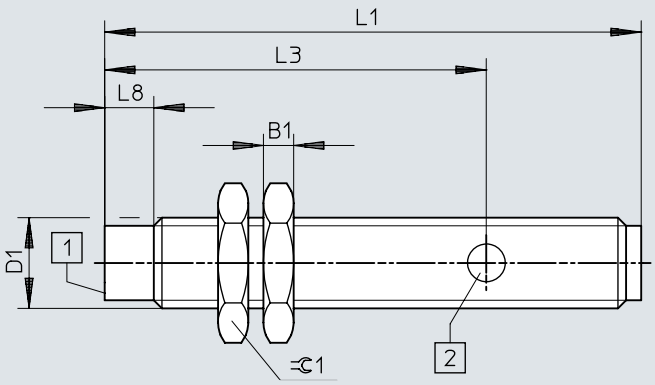

[1] Superficie attiva
[2] 1 indicatore dello stato di commutazione giallo

	B1 -0,3	D1	L1	L3	L8	⌀1
SIED-M12NB-Z-...-S-L	4	M12x1	71	50,5	6,5	17

Dimensioni

Dimensioni – M18, montaggio a filo, con cavo Download dati CAD www.festo.com

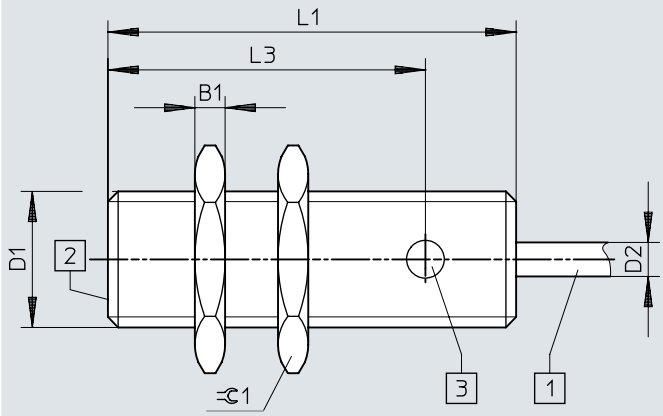

[1] Cavo a 3 conduttori lungo 2,5 m
[2] Superficie attiva
[3] 1 indicatore dello stato di commutazione giallo

	B1 -0,3	D1	D2 ø ±0,15	L1	L3	⫧1
SIED-M18B-Z-...-K-L	4	M18x1	4,5	54	42	24

Dimensioni

Dimensioni – M18, montaggio a filo, connettore maschio Download dati CAD www.festo.com

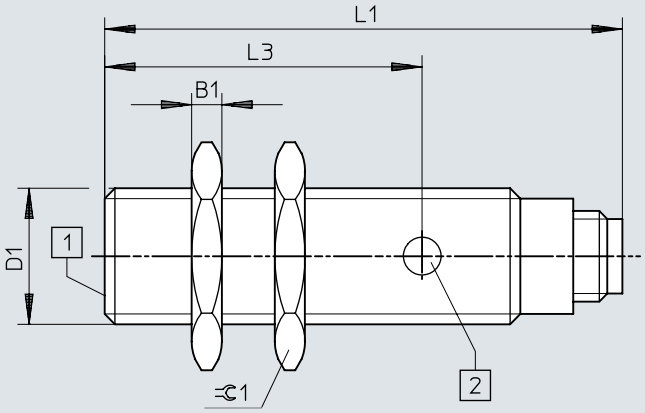

[1] Superficie attiva
[2] 1 indicatore dello stato di commutazione giallo

	B1 -0,3	D1	L1	L3	⫩ 1
SIED-M18B-Z-...-S-L	4	M18x1	68,5	42	24

Dimensioni

Dimensioni – M18, montaggio non a filo, cavo Download dati CAD www.festo.com

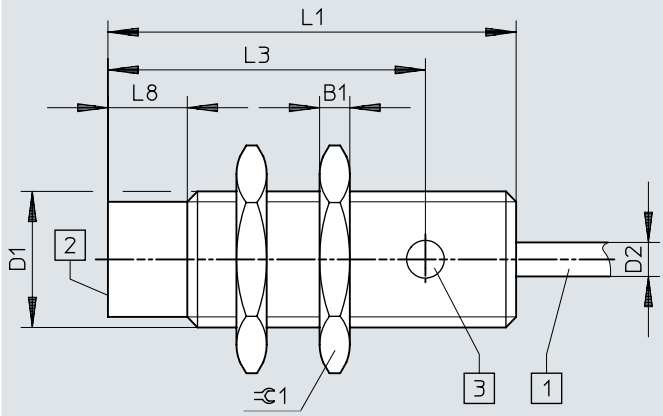

[1] Cavo a 3 conduttori lungo 2,5 m
[2] Superficie attiva
[3] 1 indicatore dello stato di commutazione giallo

	B1 -0,3	D1	D2 ø ±0,15	L1	L3	L8	⫧ 1
SIED-M18NB-Z-...-K-L	4	M18x1	4,5	54	42	10,5	24

Dimensioni

Dimensioni – M18, montaggio non a filo, connettore maschio Download dati CAD www.festo.com

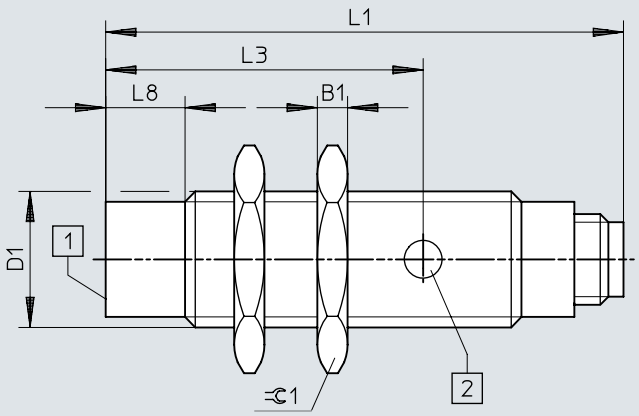

[1] Superficie attiva
[2] 1 indicatore dello stato di commutazione giallo

	B1 -0,3	D1	L1	L3	L8	⊂ 1
SIED-M18NB-Z-...-S-L	4	M18x1	68,5	42	10,5	24

Dimensioni

Dimensioni – M30, montaggio a filo, con cavo Download dati CAD www.festo.com

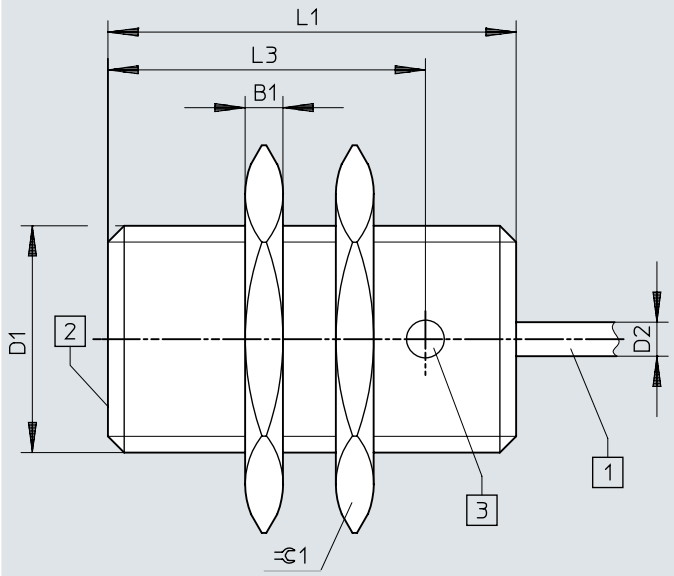

[1] Cavo a 2 conduttori lungo 2,5 m
[2] Superficie attiva

	B1 -0,3	D1	D2 ⌀ ±0,15	L1	L3	⫧1
SIED-M30B-Z-...-K-L	5	M30x1,5	4,5	54	42	36

Dimensioni

Dimensioni – M30, montaggio a filo, connettore maschio Download dati CAD www.festo.com

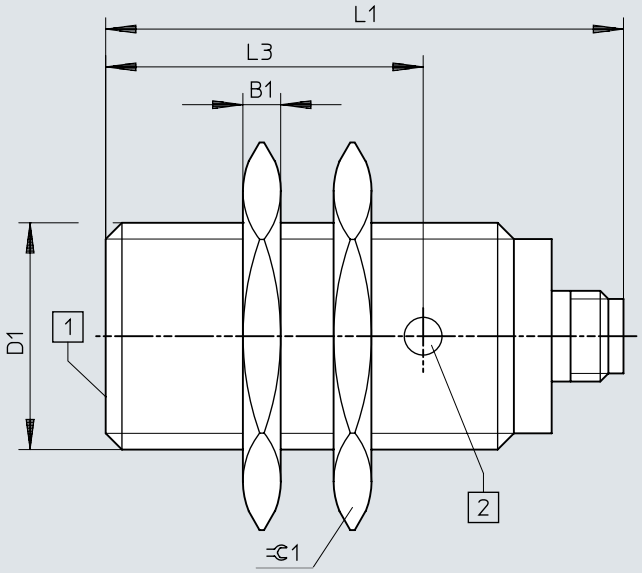

[1] 1 indicatore dello stato di commutazione giallo

	B1 -0,3	D1	L1	L3	⫧1
SIED-M30B-Z-...-S-L	5	M30x1,5	68,5	42	36

Dimensioni

Dimensioni – M30, montaggio non a filo, cavo Download dati CAD www.festo.com

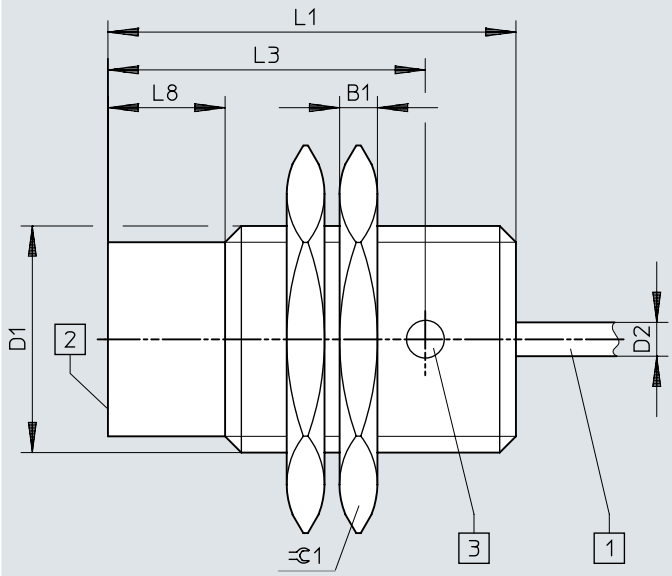

[1] Cavo a 2 conduttori lungo 2,5 m
[2] Superficie attiva

	B1 -0,3	D1	D2 ø ±0,15	L1	L3	L8	⫧ 1
SIED-M30NB-Z-...-K-L	5	M30x1,5	4,5	54	42	15,5	36

Dimensioni

Dimensioni – M30, montaggio non a filo, connettore maschio Download dati CAD www.festo.com

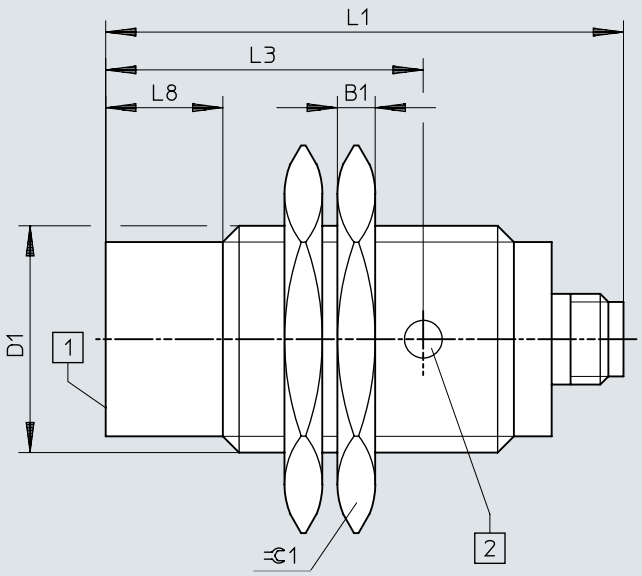

[1] 1 indicatore dello stato di commutazione giallo

	B1 -0,3	D1	L1	L3	L8	⫃1
SIED-M30NB-Z-...-S-L	5	M30x1,5	68,5	42	15,5	36

Dimensioni

Dimensioni – Indicazioni di montaggio, montaggio a filo

Download dati CAD www.festo.com

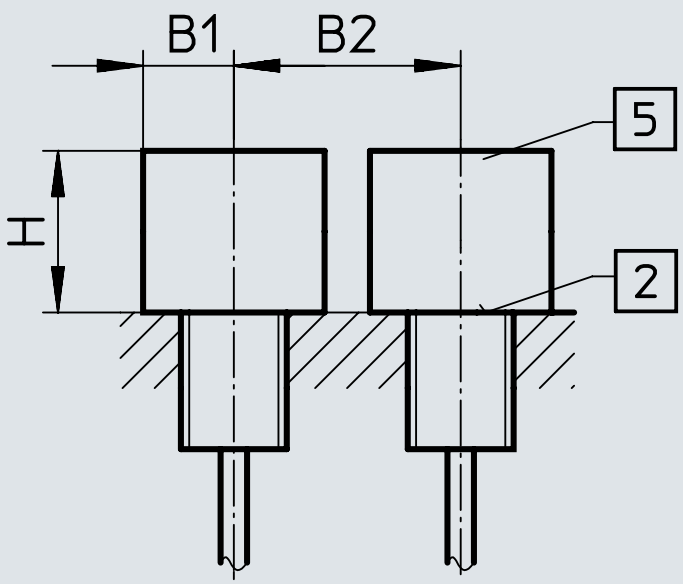

	B1	B2	H
SIED-M12B-ZS-S-L	6	12	6
SIED-M12B-ZO-S-L			
SIED-M18B-ZS-S-L	11	30	10
SIED-M18B-ZO-S-L			
SIED-M30B-ZS-S-L	25	37	16
SIED-M30B-ZO-S-L			

Dimensioni

Dimensioni – Indicazione di montaggio, montaggio non a filo Download dati CAD www.festo.com

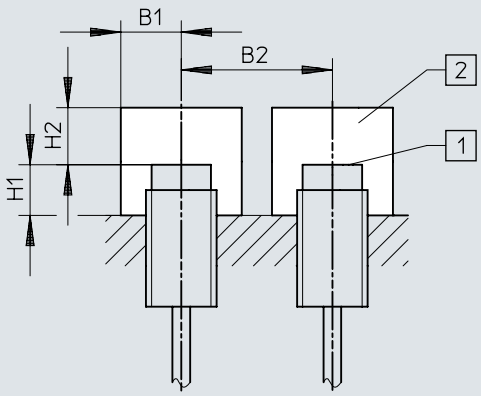

	B1	B2	H1	H2
SIED-M12NB-ZS-S-L	15	27	8	8
SIED-M12NB-ZO-S-L				
SIED-M18NB-ZS-S-L	20	50	15	15
SIED-M18NB-ZO-S-L				
SIED-M30NB-ZS-S-L	30	80	15	25
SIED-M30NB-ZO-S-L				

Dimensioni

Dimensioni – SIED-M12-...-PA Download dati CAD www.festo.com

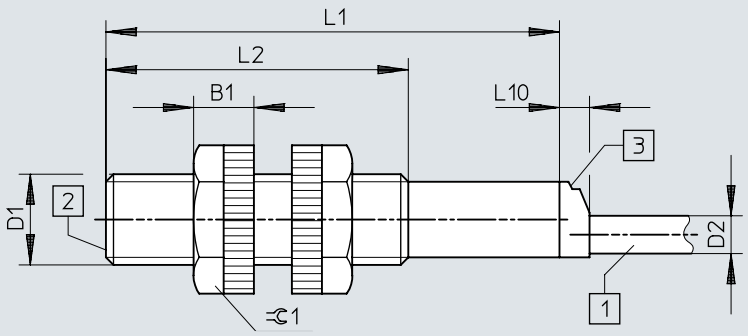

[1] Cavo a 2 conduttori lungo 2,5 m
[2] Superficie attiva
[3] 1 indicatore dello stato di commutazione giallo

	B1	D1	D2 ø	L1	L2	L10	⫧1
SIED-M12-...-B-ZS-...-K-L-PA	8	M12x1	5	60	40	4	17

Dimensioni

Dimensioni – SIED-M18-...-PA Download dati CAD www.festo.com

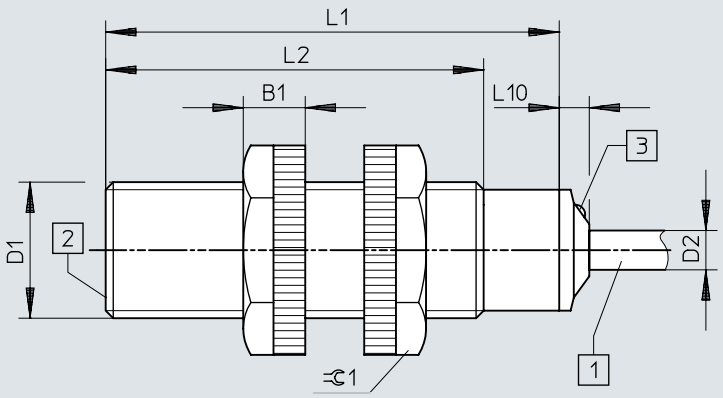

[1] Cavo a 2 conduttori lungo 2,5 m
[2] Superficie attiva
[3] 1 indicatore dello stato di commutazione giallo

	B1	D1	D2 ø	L1	L2	L10	1
SIED-M18-...-B-ZS-...-K-L-PA	8,2	M18x1	5,2	60	50	4	24

Dimensioni

Dimensioni – SIED-M30-...-PA Download dati CAD www.festo.com

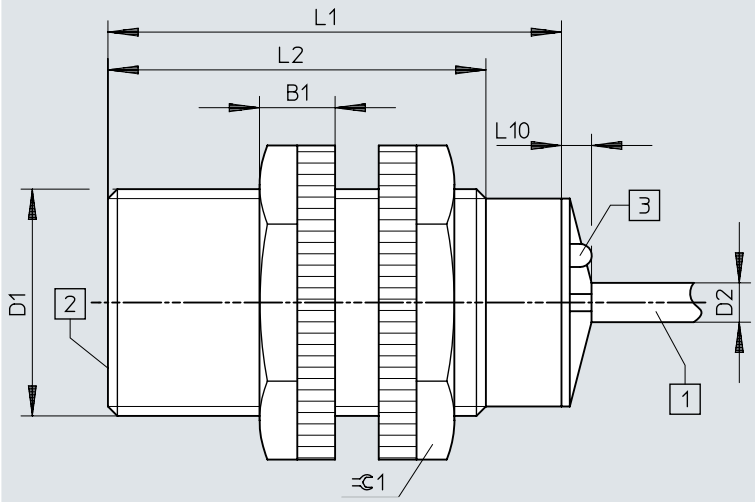

[1] Cavo a 2 conduttori lungo 2,5 m
[2] Superficie attiva
[3] 1 indicatore dello stato di commutazione giallo

	B1	D1	D2 ø	L1	L2	L10	⊂1
SIED-M30-...-B-ZS-...-K-L-PA	10	M30x1,5	5	60	50	4	36

Dimensioni

Dimensioni – Indicazioni di montaggio, montaggio a filo Download dati CAD www.festo.com

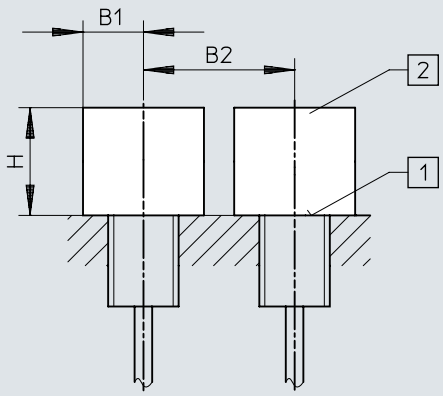

	B1	B2	H
SIED-M12B-ZS-K-L-PA	18	24	6
SIED-M18B-ZS-K-L-PA	27	36	15
SIED-M30B-ZS-K-L-PA	45	60	30

Dimensioni

Dimensioni – Indicazione di montaggio, montaggio non a filo Download dati CAD www.festo.com

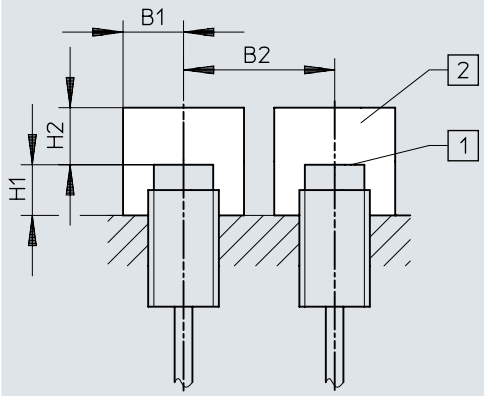

	B1	B2	H1	H2
SIED-M12NB-ZS-K-L-PA	18	36	8	12
SIED-M18NB-ZS-K-L-PA	27	54	16	24
SIED-M30NB-ZS-K-L-PA	45	90	30	45

Data ordine

Informazioni per l'ordinazione M12



Dimensione	Distanza nominale operativa	Tipo di montaggio	Uscita di commutazione	Cod. prod.	Tipo
M12	2 mm	a filo	Senza contatto, a 2 fili	**538272**	**SIED-M12B-ZS-K-L**
				538271	**SIED-M12B-ZS-S-L**
	4 mm	non a filo		**538268**	**SIED-M12NB-ZS-K-L**
				538267	**SIED-M12NB-ZS-S-L**

Informazioni per l'ordinazione M18



Dimensione	Distanza nominale operativa	Tipo di montaggio	Uscita di commutazione	Cod. prod.	Tipo
M18	5 mm	a filo	Senza contatto, a 2 fili	**538279**	**SIED-M18B-ZS-S-L**
				538280	**SIED-M18B-ZS-K-L**
	8 mm	non a filo		**538276**	**SIED-M18NB-ZS-K-L**
				538275	**SIED-M18NB-ZS-S-L**

Informazioni per l'ordinazione M30



Dimensione	Distanza nominale operativa	Tipo di montaggio	Uscita di commutazione	Cod. prod.	Tipo
M30	10 mm	a filo	Senza contatto, a 2 fili	**538287**	**SIED-M30B-ZS-S-L**
				538288	**SIED-M30B-ZS-K-L**
	15 mm	non a filo		**538284**	**SIED-M30NB-ZS-K-L**
				538283	**SIED-M30NB-ZS-S-L**

Informazioni per l'ordinazione M12, corpo in poliammide



Dimensione	Distanza nominale operativa	Tipo di montaggio	Uscita di commutazione	Cod. prod.	Tipo
M12	2 mm	a filo	Senza contatto, a 2 fili	**538336**	**SIED-M12B-ZS-K-L-PA**
	4 mm	non a filo		**538335**	**SIED-M12NB-ZS-K-L-PA**

Informazioni per l'ordinazione M18, corpo in poliammide



Dimensione	Distanza nominale operativa	Tipo di montaggio	Uscita di commutazione	Cod. prod.	Tipo
M18	5 mm	a filo	Senza contatto, a 2 fili	**538338**	**SIED-M18B-ZS-K-L-PA**
	8 mm	non a filo		**538337**	**SIED-M18NB-ZS-K-L-PA**

Data ordine

Informazioni per l'ordinazione M30, corpo in poliammide



Dimensione	Distanza nominale operativa	Tipo di montaggio	Uscita di commutazione	Cod. prod.	Tipo
M30	10 mm	a filo	Senza contatto, a 2 fili	**538340**	**SIED-M30B-ZS-K-L-PA**
	15 mm	non a filo		**538339**	**SIED-M30NB-ZS-K-L-PA**

Periferiche

Panoramica delle periferiche

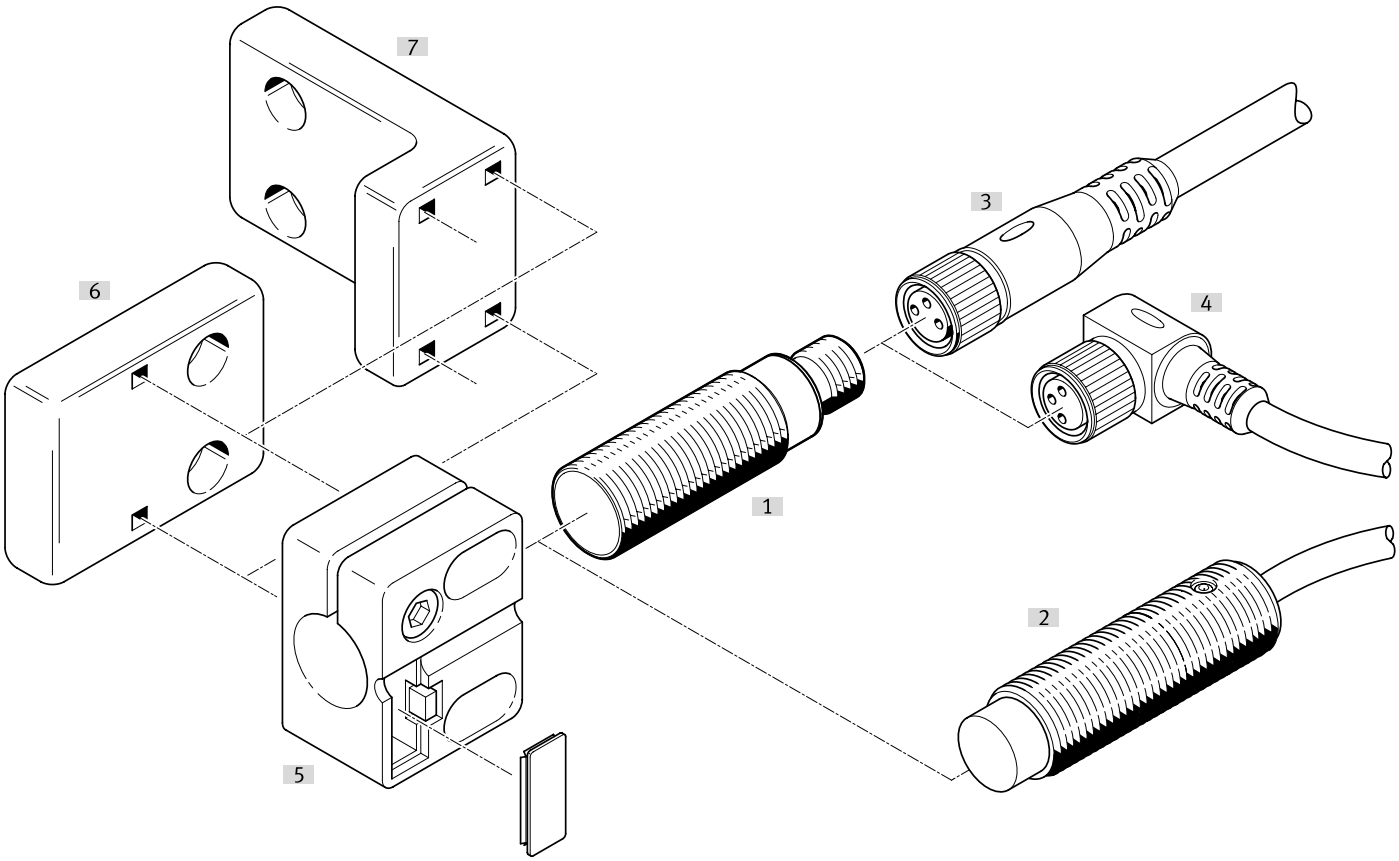

Accessori			→ Pagina/Internet
	Tipo/codice di ordinazione	Descrizione	
[1]	Sensore di finecorsa SIED-M12B	a filo	sied
[2]	Sensore di finecorsa SIED-M12NB	non a filo	sied
[3]	Cavo di collegamento NEBA-M...G...	Connettore femmina diritto	29
[4]	Cavo di collegamento NEBA-M...W...	Connettore femmina angolare	29
[5]	Supporto sensore SIEZ-...-B	-	
[6]	Supporto sensore SIEZ-NB	-	30
[7]	Supporto sensore SIEZ-UH	-	30
[8]	Squadretta di fissaggio HV-M5	-	30
[9]	Fissaggio a piedini HBN	-	30
[10]	Fissaggio a flangia FBN	-	30
[11]	Arresto meccanico SDA	-	31

Accessori

Cavi di collegamento, connettore femmina M12, a 5 poli, senza indicatore dello stato di commutazione

Collegamento elettrico 1, uscita cavo [1]	Collegamento elettrico 2, del connettore	Collegamento elettrico 2, numero di collegamenti/nuclei	Lunghezza del cavo	Peso prodotto	Cod. prod.	Tipo
diritto	M12x1, codifica A secondo EN 61076-2-101	5	0,5 m	34 g	**8078274**	**NEBA-M12G5-U-0.5-N-M12G5**
			1 m	47 g	**8078275**	**NEBA-M12G5-U-1-N-M12G5**
			2,5 m	87 g	**8078276**	**NEBA-M12G5-U-2.5-N-M12G5**
			5 m	153 g	**8078277**	**NEBA-M12G5-U-5-N-M12G5**
	Estremità aperta	3	2,5 m	55 g	**8078236**	**NEBA-M12G5-U-2.5-N-LE3**
			5 m	102 g	**8078237**	**NEBA-M12G5-U-5-N-LE3**
			10 m	194 g	**8078238**	**NEBA-M12G5-U-10-N-LE3**
Angolato			2,5 m	56 g	**8078245**	**NEBA-M12W5-U-2.5-N-LE3**
			5 m	103 g	**8078246**	**NEBA-M12W5-U-5-N-LE3**
			10 m	195 g	**8078247**	**NEBA-M12W5-U-10-N-LE3**

1) Tener conto della tensione

Cavi di collegamento connettore femmina M12, a 5 poli, senza indicatore dello stato di commutazione

Collegamento elettrico ingresso 1, tipo di collegamento	Collegamento elettrico 1, connettore	Collegamento elettrico 2, numero di collegamenti/nuclei	Collegamento elettrico ingresso 2, tipo di collegamento	Collegamento elettrico 2, del connettore	Peso prodotto	Cod. prod.	Tipo
Connettore femmina	M12x1, codifica A secondo EN 61076-2-101	4	Cavo	Morsetto a vite	24 g	**8162290**	**NECB-M12G4-C2**
					25 g	**8162292**	**NECB-M12W4-C2**

Connettore maschio M8, a 3 poli

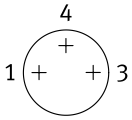

Uscita del cavo	Collegamento elettrico ingresso 2, tipo di collegamento	Diametro cavo	Peso prodotto	Cod. prod.	Tipo
diritto	Cavo	2,1 ... 5 mm	5 g	**8162298**	**NECB-S-M8G3-C2**

Connettore maschio M8, a 4 poli

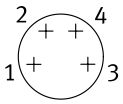

Uscita del cavo	Collegamento elettrico ingresso 2, tipo di collegamento	Diametro cavo	Peso prodotto	Cod. prod.	Tipo
diritto	2 cavi	2 ... 3.8 mm	8 g	**8162300**	**NECB-S-M8G4-C2-D**
	Cavo	2,1 ... 5 mm	5 g	**8162299**	**NECB-S-M8G4-C2**

Accessori

Connettore maschio M12, a 4 poli

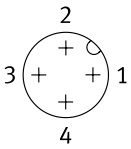

Uscita del cavo	Collegamento elettrico ingresso 2, tipo di collegamento	Diametro cavo	Peso prodotto	Cod. prod.	Tipo
diritto	Cavo	2,1 ... 7 mm	18 g	**8162294**	**NECB-S-M12G4-C2**

Supporto sensore con arresto meccanico per montaggio a filo

Dimensione	Tipo di montaggio	Temperatura ambiente	Peso prodotto	Cod. prod.	Tipo
M12	Con foro passante	-25 ... 80 °C	20 g	**538348**	**SIEZ-B-12**
M18			21 g	**538350**	**SIEZ-B-18**
M30			36 g	**538352**	**SIEZ-B-30**

Supporto sensore senza arresto meccanico

Dimensione	Tipo di montaggio	Temperatura ambiente	Peso prodotto	Cod. prod.	Tipo
	Con foro passante	-25 ... 80 °C	25 g	**538354**	**SIEZ-UH**
4 mm			14 g	**538343**	**SIEZ-NB-4**
6,5 mm			9 g	**538344**	**SIEZ-NB-6,5**
M8			3,5 g	**538345**	**SIEZ-NB-8**
M12			20 g	**538347**	**SIEZ-NB-12**
M18			21 g	**538349**	**SIEZ-NB-18**
M30			36 g	**538351**	**SIEZ-NB-30**

Fissaggio a piedini



Dimensione	Peso prodotto	Cod. prod.	Tipo
8/10	22 g	**5123**	**HBN-8/10X1**

Fissaggio a flangia



Dimensione	Peso prodotto	Cod. prod.	Tipo
32	103 g	**195855**	**FBN-32**

Squadretta di fissaggio HV-M5



Materiale squadretta	Peso prodotto	Cod. prod.	Tipo
Acciaio, Zincato	11 g	**9634**	**HV-M5**

Accessori

Arresto meccanico



Dimensione	Cod. prod.	Tipo
M8	**11542**	**SDA-8X1-B**
M12	**11541**	**SDA-12X1-B**