近接センサ SIED

FESTO

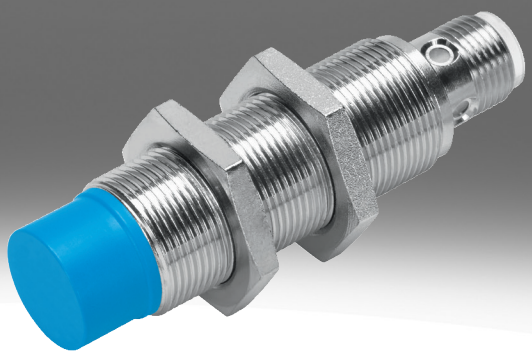

型式コード

001	シリーズ	
SIED	近接センサ, 誘導式, DC および AC 電圧用	

002	デザイン	
M12	丸型、M12x1	
M18	丸型、M18x1	
M30	丸型、M30x1.5	

003	取付方法	
B	フラッシュ	
NB	ノンフラッシュ	

004	スイッチ入力/出力	
Z	非接触, 2 ワイヤ	

005	スイッチエレメント機能	
S	ノーマルオープン接点	

006	電気接続部	
K	バラ	
S	4ピンM8プラグ	

007	表示	
L	スイッチ状態	

008	ハウジング材質	
	標準	
PA	ポリアミドハウジング	

データシート

基本的な技術仕様

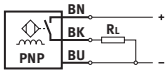

サイズ	M12	M18	M30
形状	丸棒		
規格準拠	EN 60947-5-2		
認証	RCMマーク, c UL us - Listed(OL)		
CEマーク(適合性宣言を参照)[1)]	EU-EMC指令準拠, 欧州低電圧指令に準拠		

1) 適合宣言の適用範囲はwww.festo.com/catalogue/sieh → Support/Downloads参照
住宅地, 事業地域, 商業地, 小規模事業所などで使用が制限される場合, 放射される電波障害を低減するために追加措置を必要となる場合があります。

入力信号, 測定素子

周囲温度	-25 ... 85°C

スイッチアウトプット

サイズ	M12	M18	M30
スイッチング出力	非接触, 2線		
スイッチエレメント機能	ノーマルオープン接点		
算定スイッチング距離	2 mm	5 mm	10 mm
繰返し精度	0.1 mm	0.15 mm	0.3 mm
セーフティ措置を施したスイッチ間隔	1.62 mm	4.05 mm	8.1 mm
減少係数	アルミニウム = 0.5	アルミニウム = 0.4	
ヒステリシス	0.02 ... 0.44 mm	0.04 ... 1.15 mm	0.05 ... 2.2 mm
許容スイッチング周波数 DC	1,200 Hz	490 Hz	200 Hz
最大出力電流	200 mA	300 mA	
電圧降下	≤8 V		

スイッチアウトプット

サイズ	M12	M18	M30
セーフティ措置を施したスイッチ間隔	3.24 mm	6.5 mm	12.15 mm
スイッチング出力	非接触, 2線		
スイッチエレメント機能	ノーマルオープン接点		
算定スイッチング距離	4 mm	8 mm	15 mm
繰返し精度	0.2 mm		0.4 mm
減少係数	アルミニウム = 0.6	アルミニウム = 0.4	アルミニウム = 0.5
ヒステリシス	0.03 ... 0.88 mm	0.03 ... 1.9 mm	0.04 ... 3.3 mm
許容スイッチング周波数 DC	900 Hz	340 Hz	220 Hz
最大出力電流	200 mA	300 mA	
電圧降下	≤8 V		

出力, その他のデータ

サイズ	M12	M18	M30
短絡抵抗	いいえ		

電子回路

サイズ	M12	M18	M30
作動電圧範囲 DC	20 ... 320 V		
無負荷電流	≤1.5 mA		
極性保護	すべての電気接続用		

データシート

エレクトロメカニクス

サイズ	M12		M18		M30	
電気接続	2ピン, M12x1, ﾌﾟﾗｸﾞ	2 ワイヤ, ｹｰﾌﾞﾙ		2ピン, M12x1, ﾌﾟﾗｸﾞ		2 ワイヤ, ｹｰﾌﾞﾙ
ケーブル長	–	2.5 m		–		2.5 m
材質:ケーブル被服	–	TPE-U(PUR)		–		TPE-U(PUR)
絶縁カバー材質	–	PVC		–		PVC

機械工学

サイズ	M12		M18		M30	
取付方法	フラッシュ	ノンフラッシュ	フラッシュ	ノンフラッシュ	フラッシュ	ノンフラッシュ
取付方法	ロックナット付					
締付トルク	10 Nm		30 Nm			
製品質量	20 ... 90 g		50 ... 110 g		140 ... 190 g	
材質 ハウジング	真鍮, PA, ニッケルめっき					

表示, 操作

切換状態表示	LED 黄

イミッション, エミッション

サイズ	M12	M18	M30
可動ケーブル配線の場合の環境温度	-5 ... 50°C		
保護等級	IP67		
耐食性クラス KBK[1)]	1 - 低耐腐食性		
LABS 認証	VDMA24364-B2-L		

1) 詳細情報はwww.festo.com/x/topic/kbk参照

基本仕様 CR

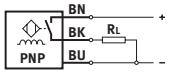

サイズ	M12	M18	M30
形状	丸棒		
規格準拠	EN 60947-5-2		
認証	RCMマーク		
CEマーク(適合性宣言を参照)[1)]	EU-EMC指令準拠, 欧州低電圧指令に準拠, EU RoHS (特定有害物質使用制限) 指令準拠		

1) 適合宣言の適用範囲はwww.festo.com/catalogue/sieh → Support/Downloads参照
住宅地, 事業地域, 商業地, 小規模事業所などで使用が制限される場合, 放射される電波障害を低減するために追加措置を必要となる場合があります。

入力信号, 測定素子 CR

周囲温度	-25 ... 70°C

スイッチングアウトプット CR

サイズ	M12	M18	M30
スイッチング出力	非接触, 2線		
スイッチエレメント機能	ノーマルオープン接点		
算定スイッチング距離	2 mm	5 mm	10 mm
セーフティ措置を施したスイッチ間隔	1.62 mm	4.05 mm	8.1 mm
減少係数	アルミ = 0.35～0.5, ステンレス St 18/8 = 0.6～1.0, 銅 = 0.25～0.45, 真鍮 = 0.35～0.5, スチール St 37 = 1.0		
ヒステリシス	0.06 ... 0.3 mm	0.15 ... 0.75 mm	0.3 ... 1.5 mm
許容スイッチング周波数 DC	20 Hz		
最大出力電流	100 mA	300 mA	
電圧降下	≤6 V		

データシート

スイッチングアウトプット CR			
サイズ	M12	M18	M30
スイッチング出力	非接触, 2線		
スイッチエレメント機能	ノーマルオープン接点		
算定スイッチング距離	4 mm	8 mm	15 mm
セーフティ措置を施したスイッチ間隔	3.24 mm	6.48 mm	12.15 mm
減少係数	アルミ = 0.35～0.5, ステンレス St 18/8 = 0.6～1.0, 銅 = 0.25～0.45, 真鍮 = 0.35～0.5, スチール St 37 = 1.0		
ヒステリシス	0.12 ... 0.6 mm	0.24 ... 1.2 mm	0.45 ... 2.25 mm
許容スイッチング周波数 DC	20 Hz		
最大出力電流	100 mA	300 mA	
電圧降下	≤6 V		

出力, その他のデータ CR			
サイズ	M12	M18	M30
短絡抵抗	いいえ		

エレクトロニクス CR			
サイズ	M12	M18	M30
作動電圧範囲 DC	10 ... 300 V		
無負荷電流	≤1.5 mA		
極性保護	すべての電気接続用		

エレクトロメカニクス CR			
サイズ	M12	M18	M30
電気接続	2 ワイヤ, ｹｰﾌﾞﾙ		
材質:ケーブル被服	PVC		

メカ CR			
サイズ	M12	M18	M30
取付方法	ロックナット付		
取付方法	フラッシュ, ノンフラッシュ		
締付トルク	1 Nm	2 Nm	5 Nm
製品質量	109 g	123 g	175 g
材質 ハウジング	強化 PA		

表示, 操作, CR	
切換状態表示	LED 黄

イミッション, エミッション CR			
サイズ	M12	M18	M30
可動ケーブル配線の場合の環境温度	0 ... 70°C		
保護等級	IP65, IP67		
LABS 認証	VDMA24364 ゾーン III		
耐食性クラス KBK[1)]	4 - 特に強度の耐腐食性		

1) 詳細情報はwww.festo.com/x/topic/kbk参照

寸法

寸法 – M12 同一面での組み込み ケーブル

CADデータのダウンロード www.festo.com

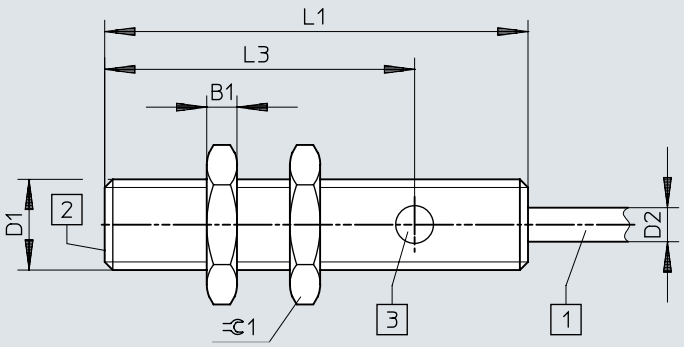

[1] 3線ケーブル, 長さ2.5m
[2] 検出距離
[3] 1 切換ステータス表示, 黄

	B1 -0,3	D1	D2 ø ±0,15	L1	L3	SW 1
SIED-M12B-Z-...-K-L	4	M12x1	4,5	56	41	17

寸法

寸法 – M12 同一面での組み込み プラグ

CADデータのダウンロード www.festo.com

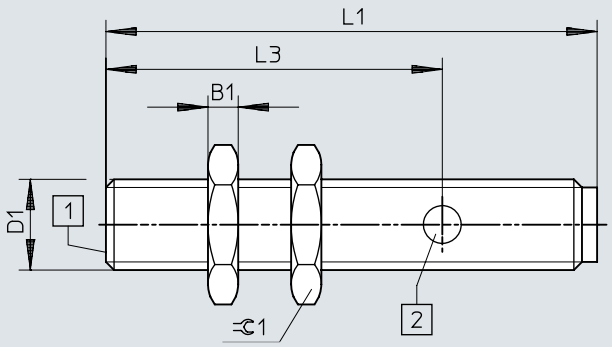

[1] 検出距離
[2] 1 切換ステータス表示, 黄

	B1 -0,3	D1	L1	L3	⫧1
SIED-M12B-Z-...-S-L	4	M12x1	65	44,5	17

寸法

寸法 – M12 埋め込み不可 ケーブル

CADデータのダウンロード www.festo.com

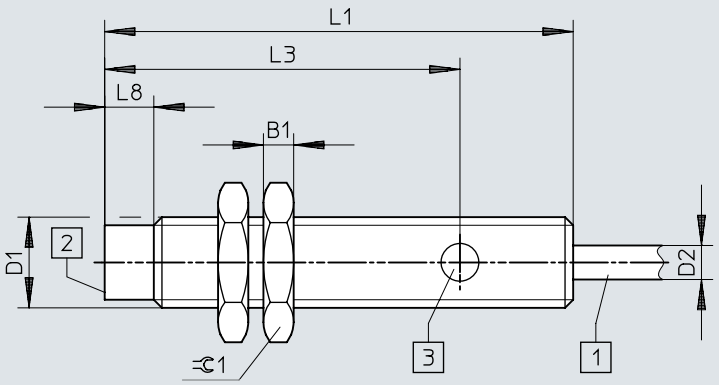

[1] 3線ケーブル, 長さ2.5m
[2] 検出距離
[3] 1 切換ステータス表示, 黄

	B1 -0,3	D1	D2 ø ±0,15	L1	L3	L8	⫧ 1
SIED-M12NB-Z-...-K-L	4	M12x1	4,5	62	47	6,5	17

寸法

寸法 – M12 埋め込み不可 プラグ CADデータのダウンロード www.festo.com

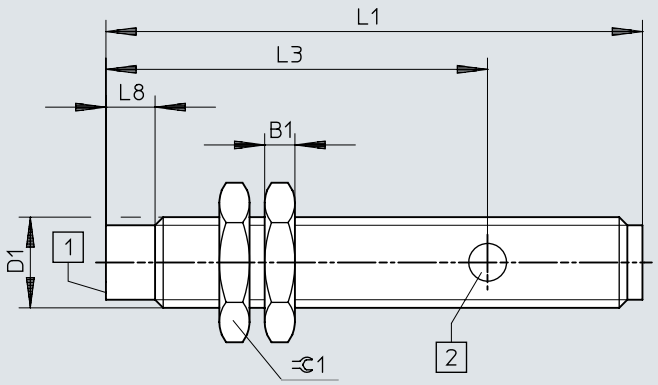

[1] 検出距離
[2] 1 切換ステータス表示, 黄

	B1 -0,3	D1	L1	L3	L8	⫃1
SIED-M12NB-Z-...-S-L	4	M12x1	71	50,5	6,5	17

寸法

寸法 – M18 同一面での組み込み ケーブル

CADデータのダウンロード www.festo.com

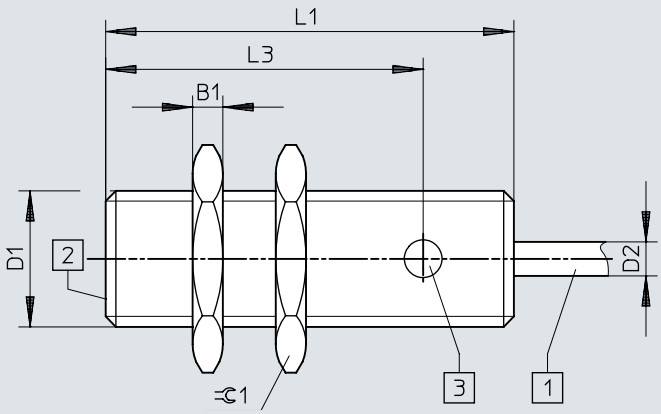

[1] 3線ケーブル, 長さ2.5m
[2] 検出距離
[3] 1 切換ステータス表示, 黄

	B1 -0,3	D1	D2 ø ±0,15	L1	L3	⫧1
SIED-M18B-Z-...-K-L	4	M18x1	4,5	54	42	24

寸法

寸法 – M18 同一面での組み込み プラグ

CADデータのダウンロード www.festo.com

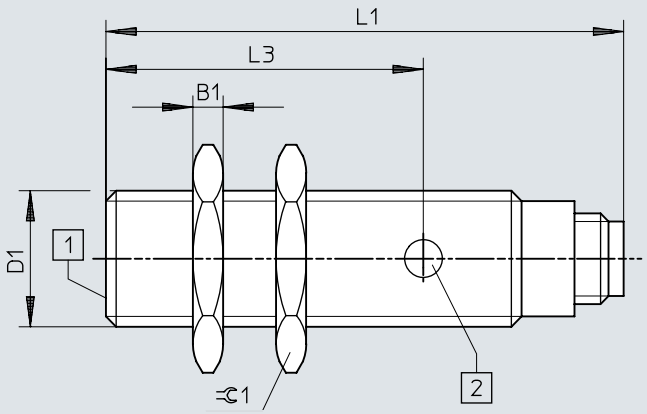

[1] 検出距離
[2] 1 切換ステータス表示, 黄

	B1 -0,3	D1	L1	L3	⫧1
SIED-M18B-Z-...-S-L	4	M18x1	68,5	42	24

寸法

寸法 – M18 埋め込み不可 ケーブル

CADデータのダウンロード www.festo.com

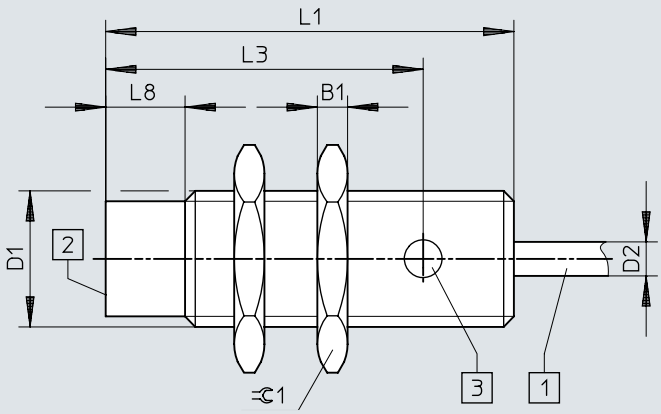

[1] 3線ケーブル, 長さ2.5m
[2] 検出距離
[3] 1 切換ステータス表示, 黄

	B1 -0,3	D1	D2 ø ±0,15	L1	L3	L8	⊂ 1
SIED-M18NB-Z-...-K-L	4	M18x1	4,5	54	42	10,5	24

寸法

寸法 – M18 埋め込み不可 プラグ

CADデータのダウンロード www.festo.com

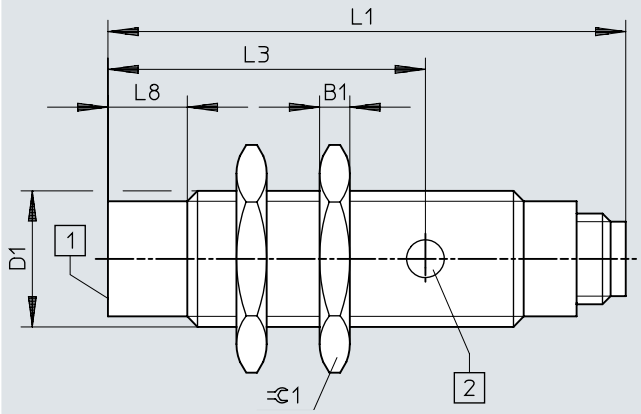

[1] 検出距離
[2] 1 切換ステータス表示, 黄

	B1 -0,3	D1	L1	L3	L8	⊂1
SIED-M18NB-Z-...-S-L	4	M18x1	68,5	42	10,5	24

寸法

寸法 – M30 同一面での組み込み ケーブル CADデータのダウンロード www.festo.com

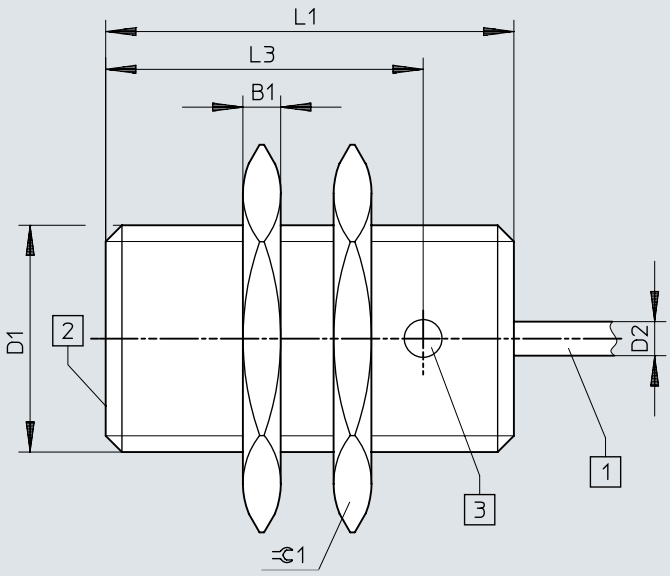

[1] 2線ケーブル, 長さ2.5m
[2] 検出距離

	B1 -0,3	D1	D2 ø ±0,15	L1	L3	⊂ 1
SIED-M30B-Z-...-K-L	5	M30x1,5	4,5	54	42	36

寸法

寸法 – M30 同一面での組み込み プラグ

CADデータのダウンロード www.festo.com

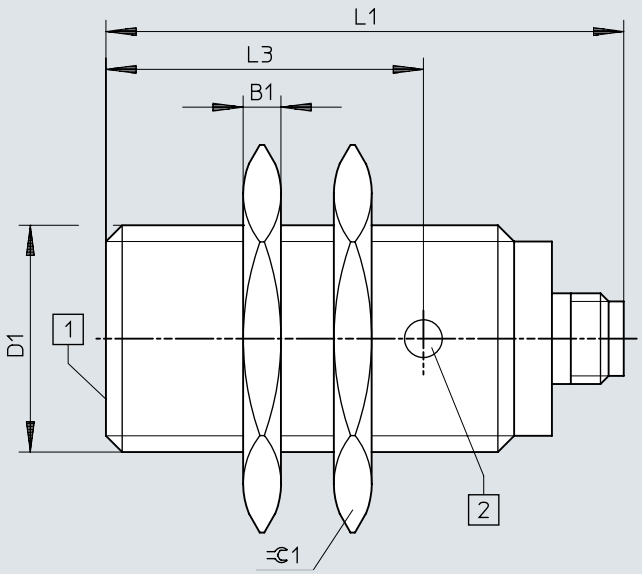

[1] 1 切換ステータス表示, 黄

	B1 -0,3	D1	L1	L3	⫧1
SIED-M30B-Z-...-S-L	5	M30x1,5	68,5	42	36

寸法

寸法 – M30 埋め込み不可 ケーブル

CADデータのダウンロード www.festo.com

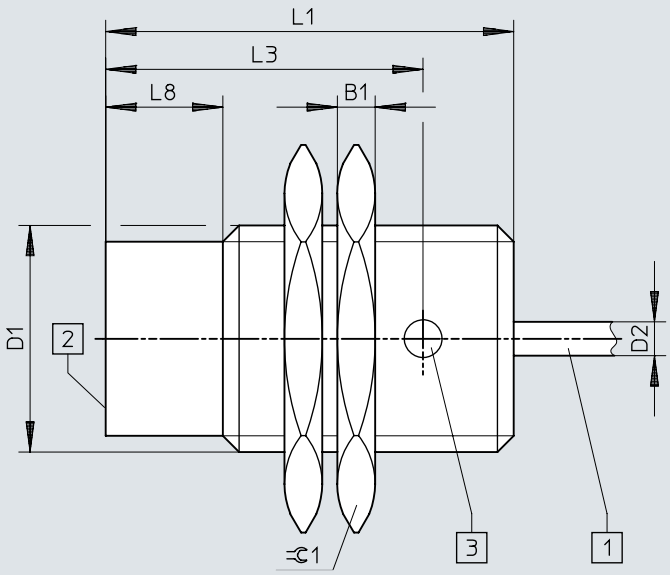

[1] 2線ケーブル, 長さ2.5m
[2] 検出距離

	B1 -0,3	D1	D2 ⌀ ±0,15	L1	L3	L8	⌀1
SIED-M30NB-Z-...-K-L	5	M30x1,5	4,5	54	42	15,5	36

寸法

寸法 – M30 埋め込み不可 プラグ

CADデータのダウンロード www.festo.com

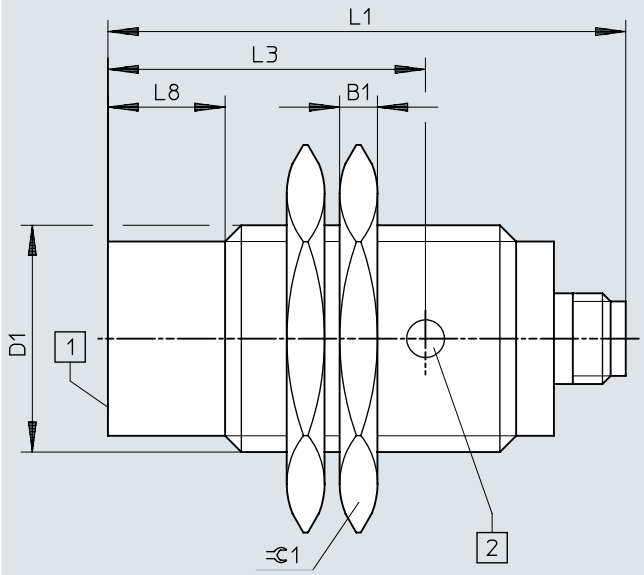

[1] 1 切換ステータス表示, 黄

	B1 -0,3	D1	L1	L3	L8	⌀1
SIED-M30NB-Z-...-S-L	5	M30x1,5	68,5	42	15,5	36

寸法

寸法 – 組み込みに関する注意事項, 同一面での組み込み

CADデータのダウンロード www.festo.com

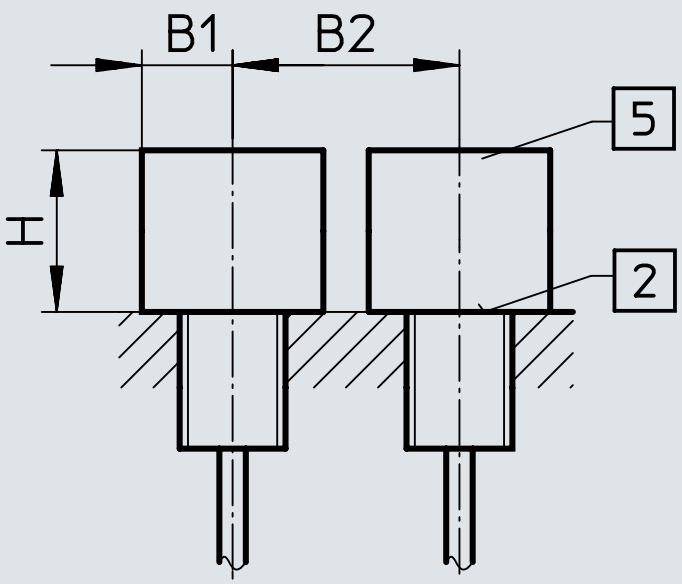

	B1	B2	H
SIED-M12B-ZS-S-L	6	12	6
SIED-M12B-ZO-S-L			
SIED-M18B-ZS-S-L	11	30	10
SIED-M18B-ZO-S-L			
SIED-M30B-ZS-S-L	25	37	16
SIED-M30B-ZO-S-L			

寸法

寸法 – 組み込みに関する注意事項 同一面での組み込み

CADデータのダウンロード www.festo.com

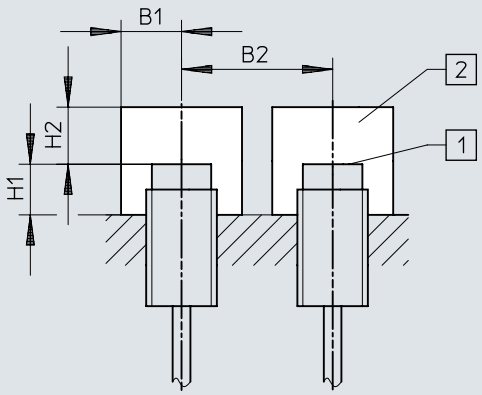

	B1	B2	H1	H2
SIED-M12NB-ZS-S-L	15	27	8	8
SIED-M12NB-ZO-S-L				
SIED-M18NB-ZS-S-L	20	50	15	15
SIED-M18NB-ZO-S-L				
SIED-M30NB-ZS-S-L	30	80	15	25
SIED-M30NB-ZO-S-L				

寸法

寸法 – SIED-M12-_-PA CADデータのダウンロード www.festo.com

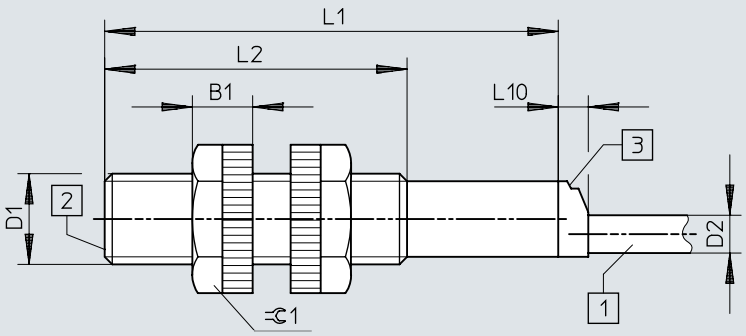

[1] 2線ケーブル, 長さ2.5m
[2] 検出距離
[3] 1 切換ステータス表示, 黄

	B1	D1	D2 ø	L1	L2	L10	⫧1
SIED-M12-...-B-ZS-...-K-L-PA	8	M12x1	5	60	40	4	17

寸法

寸法 – SIED-M18-_-PA

CADデータのダウンロード www.festo.com

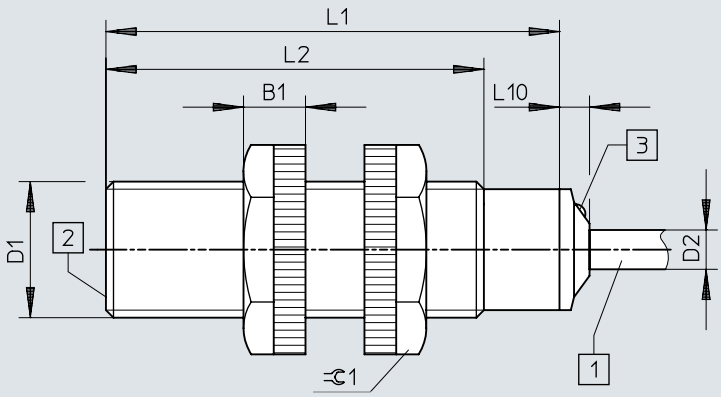

[1] 2線ケーブル, 長さ2.5m
[2] 検出距離
[3] 1 切換ステータス表示, 黄

	B1	D1	D2 ø	L1	L2	L10	⫃ 1
SIED-M18-...-B-ZS-...-K-L-PA	8,2	M18x1	5,2	60	50	4	24

寸法

寸法 – SIED-M30-_-PA CADデータのダウンロード www.festo.com

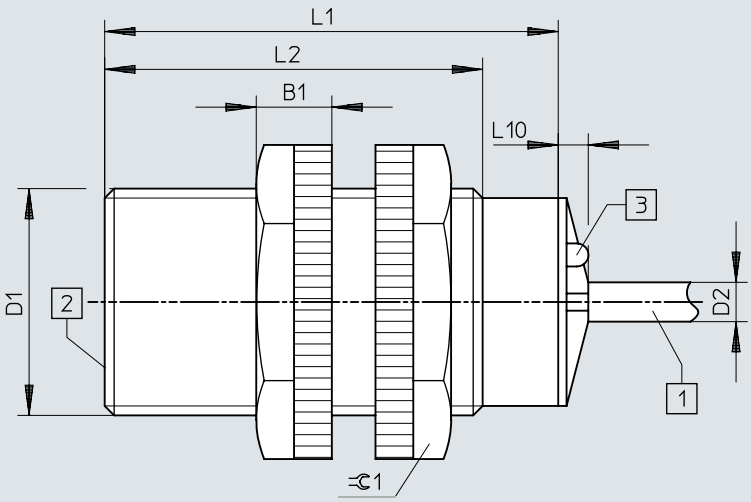

[1] 2線ケーブル, 長さ2.5m
[2] 検出距離
[3] 1 切換ステータス表示, 黄

	B1	D1	D2 ø	L1	L2	L10	⊂1
SIED-M30-...-B-ZS-...-K-L-PA	10	M30x1,5	5	60	50	4	36

寸法

寸法 – 組み込みに関する注意事項, 同一面での組み込み

CADデータのダウンロード www.festo.com

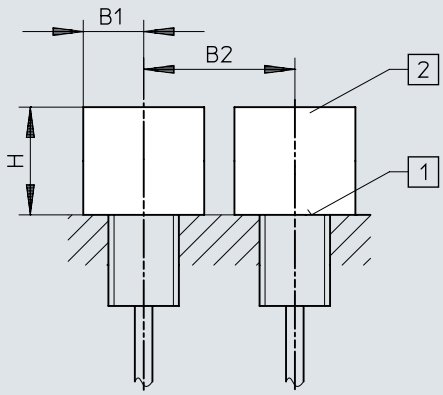

	B1	B2	H
SIED-M12B-ZS-K-L-PA	18	24	6
SIED-M18B-ZS-K-L-PA	27	36	15
SIED-M30B-ZS-K-L-PA	45	60	30

寸法

寸法 – 組み込みに関する注意事項 同一面での組み込み

CADデータのダウンロード www.festo.com

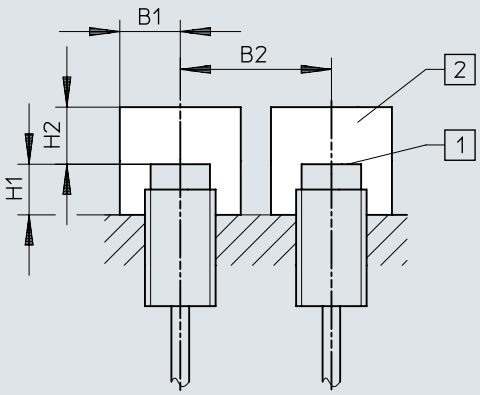

	B1	B2	H1	H2
SIED-M12NB-ZS-K-L-PA	18	36	8	12
SIED-M18NB-ZS-K-L-PA	27	54	16	24
SIED-M30NB-ZS-K-L-PA	45	90	30	45

発注データ

発注データ M12



サイズ	算定スイッチング距離	取付方法	スイッチング出力	製品番号	タイプ
M12	2 mm	フラッシュ	非接触, 2線	538272	SIED-M12B-ZS-K-L
				538271	SIED-M12B-ZS-S-L
	4 mm	ノンフラッシュ		538268	SIED-M12NB-ZS-K-L
				538267	SIED-M12NB-ZS-S-L

発注データ M18



サイズ	算定スイッチング距離	取付方法	スイッチング出力	製品番号	タイプ
M18	5 mm	フラッシュ	非接触, 2線	538279	SIED-M18B-ZS-S-L
				538280	SIED-M18B-ZS-K-L
	8 mm	ノンフラッシュ		538276	SIED-M18NB-ZS-K-L
				538275	SIED-M18NB-ZS-S-L

発注データ M30



サイズ	算定スイッチング距離	取付方法	スイッチング出力	製品番号	タイプ
M30	10 mm	フラッシュ	非接触, 2線	538287	SIED-M30B-ZS-S-L
				538288	SIED-M30B-ZS-K-L
	15 mm	ノンフラッシュ		538284	SIED-M30NB-ZS-K-L
				538283	SIED-M30NB-ZS-S-L

注文データ M12、ポリアミド製ハウジング



サイズ	算定スイッチング距離	取付方法	スイッチング出力	製品番号	タイプ
M12	2 mm	フラッシュ	非接触, 2線	538336	SIED-M12B-ZS-K-L-PA
	4 mm	ノンフラッシュ		538335	SIED-M12NB-ZS-K-L-PA

注文データ M18、ポリアミド製ハウジング



サイズ	算定スイッチング距離	取付方法	スイッチング出力	製品番号	タイプ
M18	5 mm	フラッシュ	非接触, 2線	538338	SIED-M18B-ZS-K-L-PA
	8 mm	ノンフラッシュ		538337	SIED-M18NB-ZS-K-L-PA

発注データ

注文データ M30、ポリアミド製ハウジング



サイズ	算定スイッチング距離	取付方法	スイッチング出力	製品番号	タイプ
M30	10 mm	フラッシュ	非接触, 2線	**538340**	**SIED-M30B-ZS-K-L-PA**
	15 mm	ノンフラッシュ		**538339**	**SIED-M30NB-ZS-K-L-PA**

周辺機器一覧

周辺機器一覧

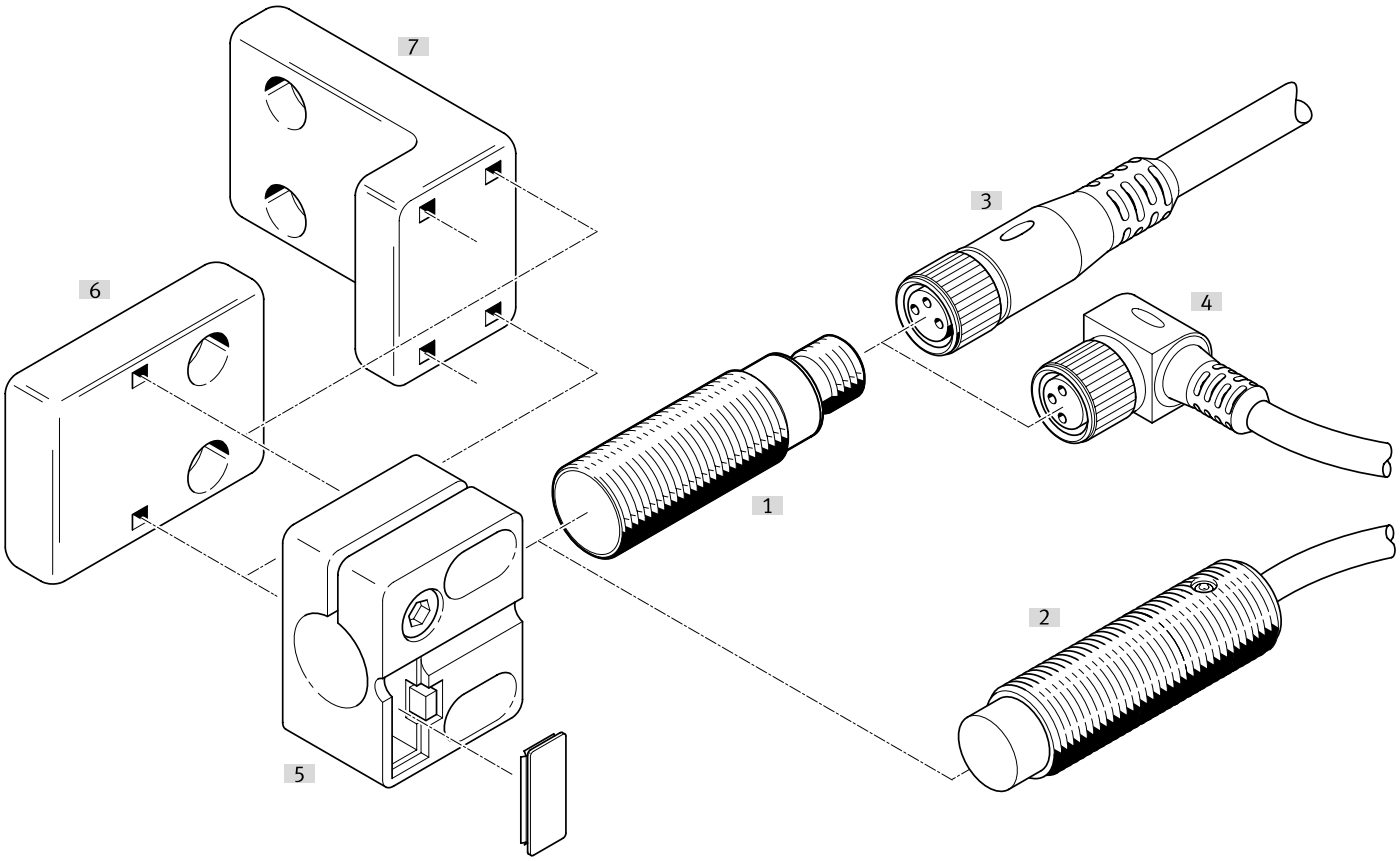

アクセサリ			→ ページ/インタネット
	タイプ/発注コード	説明	
[1]	近接センサ SIED-M12B	フラッシュ	sied
[2]	近接センサ SIED-M12NB	ノンフラッシュ	sied
[3]	接続ケーブル NEBA-MG_	ストレートソケット	28
[4]	接続ケーブル NEBA-MW_	エルボソケット	28
[5]	センサブラケット SIEZ-...-B	—	
[6]	センサブラケット SIEZ-NB	—	29
[7]	センサブラケット SIEZ-UH	—	29
[8]	取付ブラケット HV-M5	—	29
[9]	フート HBN	—	29
[10]	フランジ金具 FBN	—	29
[11]	ストッパ SDA	—	29

アクセサリ

接続ケーブル5ピン M12ソケット, 切換状態表示なし

電気ポート 1, ケーブル取り出し [1]	電気接続ポート2, 接続方式	電気接続ポート 2, 芯数	ケーブル長	製品質量	製品番号	タイプ
ストレート	M12x1, EN 61076-2-101準拠のAコード	5	0.5 m	34 g	**8078274**	**NEBA-M12G5-U-0.5-N-M12G5**
			1 m	47 g	**8078275**	**NEBA-M12G5-U-1-N-M12G5**
			2.5 m	87 g	**8078276**	**NEBA-M12G5-U-2.5-N-M12G5**
			5 m	153 g	**8078277**	**NEBA-M12G5-U-5-N-M12G5**
	オープンエンド	3	2.5 m	55 g	**8078236**	**NEBA-M12G5-U-2.5-N-LE3**
			5 m	102 g	**8078237**	**NEBA-M12G5-U-5-N-LE3**
			10 m	194 g	**8078238**	**NEBA-M12G5-U-10-N-LE3**
L型			2.5 m	56 g	**8078245**	**NEBA-M12W5-U-2.5-N-LE3**
			5 m	103 g	**8078246**	**NEBA-M12W5-U-5-N-LE3**
			10 m	195 g	**8078247**	**NEBA-M12W5-U-10-N-LE3**

1) ノート電圧

接続ケーブル M12ソケット、5ピン、スイッチングステータスインジケータなし

電気ポート 1, 接続種類	電気ポート1, 接続方式	電気接続ポート 2, 芯数	電気接続ポート 2, 接続タイプ	電気接続ポート 2, 接続方式	製品質量	製品番号	タイプ
ｿｹｯﾄ	M12x1, EN 61076-2-101 準拠のAコード	4	ｹｰﾌﾞﾙ	ﾈｼﾞ端子	24 g	**8162290**	**NECB-M12G4-C2**
					25 g	**8162292**	**NECB-M12W4-C2**

3ピンM8プラグ

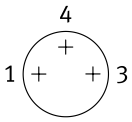

ケーブルアウトレット	電気接続ポート 2, 接続タイプ	ケーブル径	製品質量	製品番号	タイプ
ストレート	ｹｰﾌﾞﾙ	2.1 ... 5 mm	5 g	**8162298**	**NECB-S-M8G3-C2**

プラグ M8、4ピン

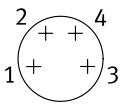

ケーブルアウトレット	電気接続ポート 2, 接続タイプ	ケーブル径	製品質量	製品番号	タイプ
ストレート	2ケーブル	2 ... 3.8 mm	8 g	**8162300**	**NECB-S-M8G4-C2-D**
	ｹｰﾌﾞﾙ	2.1 ... 5 mm	5 g	**8162299**	**NECB-S-M8G4-C2**

4ピンM12プラグ

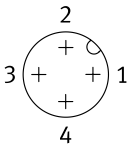

ケーブルアウトレット	電気接続ポート 2, 接続タイプ	ケーブル径	製品質量	製品番号	タイプ
ストレート	ｹｰﾌﾞﾙ	2.1 ... 7 mm	18 g	**8162294**	**NECB-S-M12G4-C2**

アクセサリ

フラッシュ設置用ストッパ付センサブラケット

サイズ	取付方法	周囲温度	製品質量	製品番号	タイプ
M12	取付穴付	-25 ... 80 °C	20 g	538348	SIEZ-B-12
M18			21 g	538350	SIEZ-B-18
M30			36 g	538352	SIEZ-B-30

センサホルダ(ストッパなし)

サイズ	取付方法	周囲温度	製品質量	製品番号	タイプ
	取付穴付	-25 ... 80 °C	25 g	538354	SIEZ-UH
4 mm			14 g	538343	SIEZ-NB-4
6.5 mm			9 g	538344	SIEZ-NB-6,5
M8			3.5 g	538345	SIEZ-NB-8
M12			20 g	538347	SIEZ-NB-12
M18			21 g	538349	SIEZ-NB-18
M30			36 g	538351	SIEZ-NB-30

フート金具



サイズ	製品質量	製品番号	タイプ
8/10	22 g	5123	HBN-8/10X1

取付フランジ



サイズ	製品質量	製品番号	タイプ
32	103 g	195855	FBN-32

取付ブラケット HV-M5



材質:ブラケット	製品質量	製品番号	タイプ
鋼, 亜鉛めっき	11 g	9634	HV-M5

ストッパ



サイズ	製品番号	タイプ
M8	11542	SDA-8X1-B
M12	11541	SDA-12X1-B