Senzor položaja SIED

FESTO

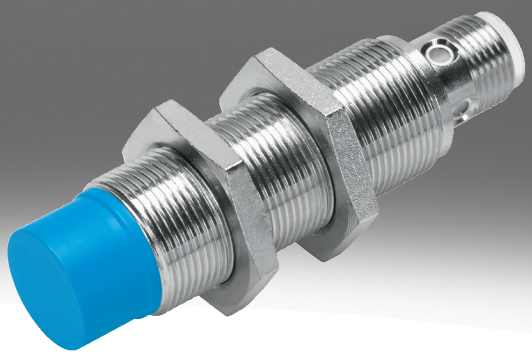

Ključ tipa

001	Serija	
SIED	Senzor položaja, induktivni za jednosmerni i naizmenični napon	

002	Oblik	
M12	Okruglo, M12x1	
M18	Okruglo, M18x1	
M30	Okruglo, M30x1,5	

003	Vrsta ugradnje	
B	U ravni	
NB	Nije u ravni	

004	Uključni ulaz/izlaz	
Z	Beskontaktni 2-žični	

005	Funkcija uklopnog elementa	
S	Zatvarač	

006	Električni priključak	
K	Otvoreni završetak	
S	Utikač, M8x1, 4-polni	

007	Prikaz	
L	Status uključivanja	

008	Materijal kućišta	
	Standard	
PA	Kućište od poliamida	

List sa podacima

Opšti tehnički podaci

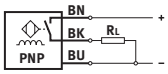

Veličina konstrukcije	M12	M18	M30
Oblik	okrugli		
Odgovara standardu	EN 60947-5-2		
Dozvola	RCM oznaka, c UL us – Listed (OL)		
CE-oznaka (vidi Izjavu o usaglašenosti)[1)]	prema EU direktivi o elektromagnetnoj kompatibilnosti, prema EU direktivi o niskom naponu		

1) Pročitajte deklaraciju o usaglašenosti za oblast primene: www.festo.com/catalogue/sieh → Support/Downloads.
U slučaju ograničenja za primenu uređaja u stambenim, poslovnim ili komercijalnim prostorima, kao i u malim preduzećima, mogu biti neophodne dodatne mere za smanjenje interferencije.

Ulazni signal, merni element

Temperatura okruženja	-25 ... 85°C

Uklopni izlaz

Veličina konstrukcije	M12	M18	M30
Uklopni izlaz	bez kontakta 2-žično		
Funkcija uklopnog elementa	Zatvarač		
Projektovano isključno odstojanje	2 mm	5 mm	10 mm
Preciznost ponavljanja	0,1 mm	0,15 mm	0,3 mm
Obezbeđeno isključno odstojanje	1,62 mm	4,05 mm	8,1 mm
Faktori redukcije	Aluminijum = 0,5	Aluminijum = 0,4	
Histereza	0,02 ... 0,44 mm	0,04 ... 1,15 mm	0,05 ... 2,2 mm
Maks. frekvencija uključivanja DC	1.200 Hz	490 Hz	200 Hz
Maks. izlazna struja	200 mA	300 mA	
Pad napona	≤8 V		

Uklopni izlaz

Veličina konstrukcije	M12	M18	M30
Obezbeđeno isključno odstojanje	3,24 mm	6,5 mm	12,15 mm
Uklopni izlaz	bez kontakta 2-žično		
Funkcija uklopnog elementa	Zatvarač		
Projektovano isključno odstojanje	4 mm	8 mm	15 mm
Preciznost ponavljanja	0,2 mm		0,4 mm
Faktori redukcije	Aluminijum = 0,6	Aluminijum = 0,4	Aluminijum = 0,5
Histereza	0,03 ... 0,88 mm	0,03 ... 1,9 mm	0,04 ... 3,3 mm
Maks. frekvencija uključivanja DC	900 Hz	340 Hz	220 Hz
Maks. izlazna struja	200 mA	300 mA	
Pad napona	≤8 V		

Izlaz, dodatni podaci

Veličina konstrukcije	M12	M18	M30
Otpornost na kratki spoj	ne		

Elektronika

Veličina konstrukcije	M12	M18	M30
Opseg radnog pritiska DC	20 ... 320 V		
Struja u praznom hodu	≤1,5 mA		
Zaštita od zamene polova	za sve elektronske priključke		

List sa podacima

Elektromehanika						
Veličina konstrukcije	M12		M18		M30	
Električni priključak	2-žilni, Kabl	2-pin, M12x1, Priključak	2-žilni, Kabl		2-pin, M12x1, Priključak	
Dužina kabla	2,5 m	–	2,5 m		–	
Materijal plašta kabla	TPE-U(PUR)	–	TPE-U(PUR)		–	
Materijal izolacionog omotača	PVC	–	PVC		–	

Mehanika						
Veličina konstrukcije	M12		M18		M30	
Vrsta ugradnje	Flush	nije u ravni	Flush	nije u ravni	Flush	nije u ravni
Vrsta pričvršćenja	sa kontra navrtkom					
Obrtni momenat pritezanja	10 Nm		30 Nm			
Težina proizvoda	20 ... 90 g		50 ... 110 g		140 ... 190 g	
Materijal kućišta	Mesing, PA, niklovano					

Prikaz, rukovanje	
Prikaz uklopnog stanja	LED žuta

Imisija, emisija			
Veličina konstrukcije	M12	M18	M30
Temperatura u okruženju kod pokretnog postavljanja kablova	-5 ... 50°C		
Vrsta zaštite	IP67		
Najviši stepen otpornosti na koroziju KBK[1)]	1 - mala izloženost koroziji		
LABS usklađenost	VDMA24364-B2-L		

1) Dodatne informacije www.festo.com/x/topic/kbk

Opšti tehnički podaci CR

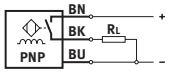

Veličina konstrukcije	M12	M18	M30
Oblik	okrugli		
Odgovara standardu	EN 60947-5-2		
Dozvola	RCM oznaka		
CE-oznaka (vidi Izjavu o usaglašenosti)[1)]	prema EU direktivi o elektromagnetnoj kompatibilnosti, prema EU direktivi o niskom naponu, prema EU direktivi RoHS		

1) Pročitajte deklaraciju o usaglašenosti za oblast primene: www.festo.com/catalogue/sieh → Support/Downloads.
U slučaju ograničenja za primenu uređaja u stambenim, poslovnim ili komercijalnim prostorima, kao i u malim preduzećima, mogu biti neophodne dodatne mere za smanjenje interferencije.

Ulazni signal, merni element CR	
Temperatura okruženja	-25 ... 70°C

List sa podacima

Uklopni izlaz CR			
Veličina konstrukcije	M12	M18	M30
Uklopni izlaz	bez kontakta 2-žično		
Funkcija uklopnog elementa	Zatvarač		
Projektovano isključno odstojanje	2 mm	5 mm	10 mm
Obezbeđeno isključno odstojanje	1,62 mm	4,05 mm	8,1 mm
Faktori redukcije	Aluminijum = 0,35 - 0,5, Nerđajući čelik St 18/8 = 0,6 - 1,0, Bakar = 0,25 - 0,45, Mesing = 0,35 - 0,5, Čelik St 37 = 1,0		
Histereza	0,06 ... 0,3 mm	0,15 ... 0,75 mm	0,3 ... 1,5 mm
Maks. frekvencija uključivanja DC	20 Hz		
Maks. izlazna struja	100 mA	300 mA	
Pad napona	≤6 V		

Uklopni izlaz CR			
Veličina konstrukcije	M12	M18	M30
Uklopni izlaz	bez kontakta 2-žično		
Funkcija uklopnog elementa	Zatvarač		
Projektovano isključno odstojanje	4 mm	8 mm	15 mm
Obezbeđeno isključno odstojanje	3,24 mm	6,48 mm	12,15 mm
Faktori redukcije	Aluminijum = 0,35 - 0,5, Nerđajući čelik St 18/8 = 0,6 - 1,0, Bakar = 0,25 - 0,45, Mesing = 0,35 - 0,5, Čelik St 37 = 1,0		
Histereza	0,12 ... 0,6 mm	0,24 ... 1,2 mm	0,45 ... 2,25 mm
Maks. frekvencija uključivanja DC	20 Hz		
Maks. izlazna struja	100 mA	300 mA	
Pad napona	≤6 V		

Izlaz, dodatni podaci CR			
Veličina konstrukcije	M12	M18	M30
Otpornost na kratki spoj	ne		

Elektronika CR			
Veličina konstrukcije	M12	M18	M30
Opseg radnog pritiska DC	10 ... 300 V		
Struja u praznom hodu	≤1,5 mA		
Zaštita od zamene polova	za sve elektronske priključke		

Elektromehanika CR			
Veličina konstrukcije	M12	M18	M30
Električni priključak	2-žilni, Kabl		
Materijal plašta kabla	PVC		

Mehanika CR			
Veličina konstrukcije	M12	M18	M30
Vrsta pričvršćenja	sa kontra navrtkom		
Vrsta ugradnje	Flush, nije u ravni		
Obrtni momenat pritezanja	1 Nm	2 Nm	5 Nm
Težina proizvoda	109 g	123 g	175 g
Materijal kućišta	PA-ojačan		

Prikaz, rukovanje CR	
Prikaz uklopnog stanja	LED žuta

List sa podacima

Imisija, emisija CR			
Veličina konstrukcije	M12	M18	M30
Temperatura u okruženju kod pokretnog postavljanja kablova	0 ... 70°C		
Vrsta zaštite	IP65, IP67		
LABS usklađenost	VDMA24364 zona III		
Najviši stepen otpornosti na koroziju KBK[1)]	4 - izuzetno jaka izloženost koroziji		

1) Dodatne informacije www.festo.com/x/topic/kbk

Dimenzije

Dimenzije – M12 kabl u ravni Preuzimanje CAD podataka www.festo.com

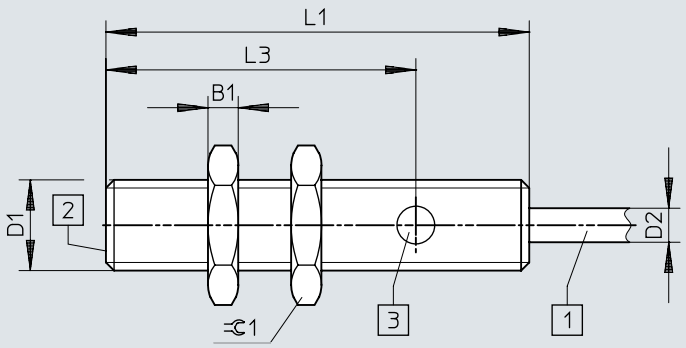

[1] 3-žilni kabl dugačak 2,5 m
[2] aktivna površina
[3] 1 status prebacivanja žuti

	B1 -0,3	D1	D2 ⌀ ±0,15	L1	L3	⫧ 1
SIED-M12B-Z-...-K-L	4	M12x1	4,5	56	41	17

Dimenzije

Dimenzije – M12 utikač u ravni Preuzimanje CAD podataka www.festo.com

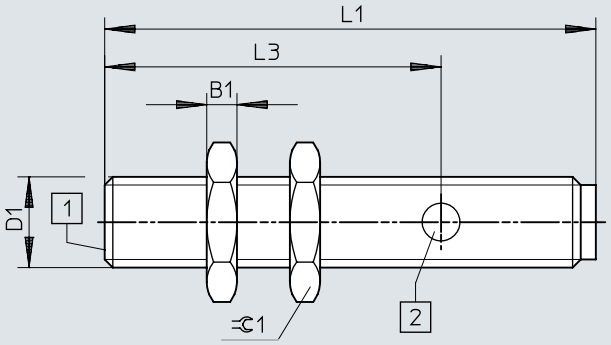

[1] aktivna površina
[2] 1 status prebacivanja žuti

	B1 -0,3	D1	L1	L3	⫧1
SIED-M12B-Z-...-S-L	4	M12x1	65	44,5	17

Dimenzije

Dimenzije – M12 kabl koji nije u ravni Preuzimanje CAD podataka www.festo.com

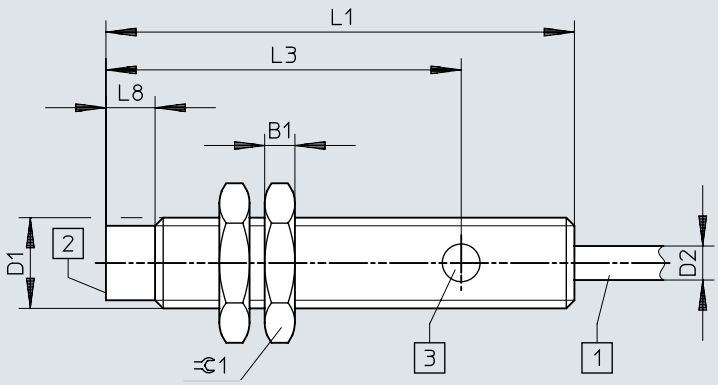

[1] 3-žilni kabl dugačak 2,5 m
[2] aktivna površina
[3] 1 status prebacivanja žuti

	B1 -0,3	D1	D2 ø ±0,15	L1	L3	L8	⫧ 1
SIED-M12NB-Z-...-K-L	4	M12x1	4,5	62	47	6,5	17

Dimenzije

Dimenzije – M12 utikač nije u ravni Preuzimanje CAD podataka www.festo.com

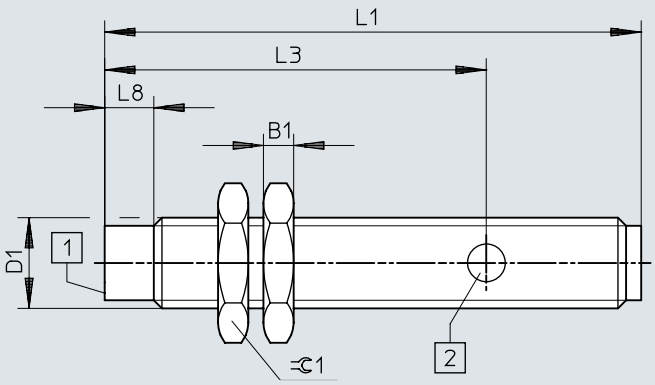

[1] aktivna površina
[2] 1 status prebacivanja žuti

	B1 -0,3	D1	L1	L3	L8	⌀1
SIED-M12NB-Z-...-S-L	4	M12x1	71	50,5	6,5	17

Dimenzije

Dimenzije – M18, ugradnja u ravni, kabl Preuzimanje CAD podataka www.festo.com

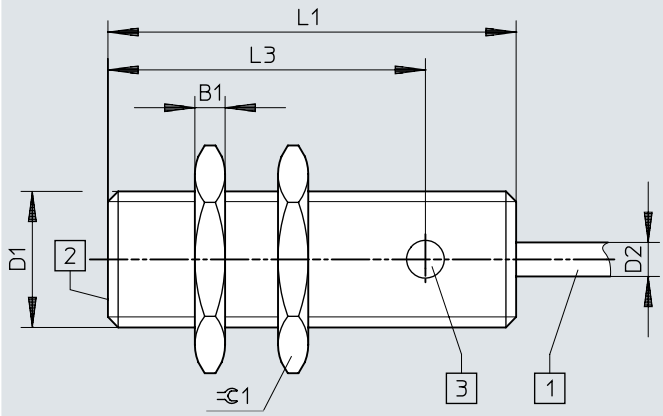

[1] 3-žilni kabl dugačak 2,5 m
[2] aktivna površina
[3] 1 status prebacivanja žuti

	B1 -0,3	D1	D2 ø ±0,15	L1	L3	⌀1
SIED-M18B-Z-...-K-L	4	M18x1	4,5	54	42	24

Dimenzije

Dimenzije – M18, ugradnja u ravni, utikač Preuzimanje CAD podataka www.festo.com

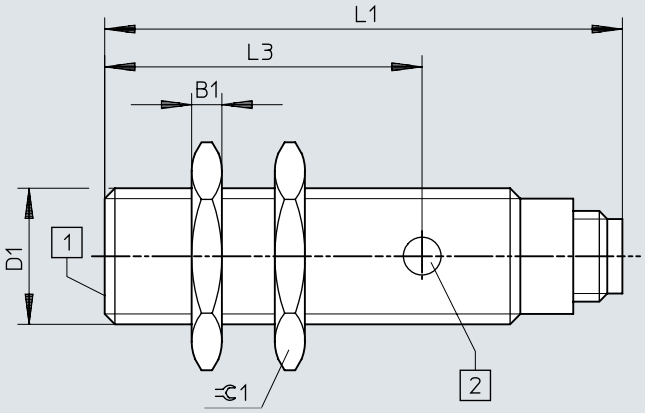

[1] aktivna površina
[2] 1 status prebacivanja žuti

	B1 -0,3	D1	L1	L3	⫧ 1
SIED-M18B-Z-...-S-L	4	M18x1	68,5	42	24

Dimenzije

Dimenzije – M18, ugradnja koja nije u ravni, kabl Preuzimanje CAD podataka www.festo.com

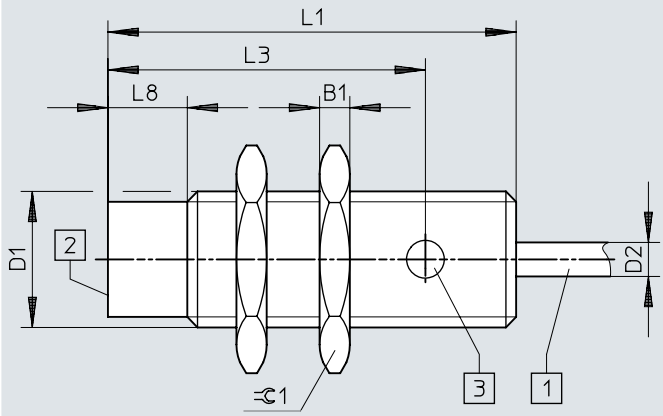

[1] 3-žilni kabl dugačak 2,5 m
[2] aktivna površina
[3] 1 status prebacivanja žuti

	B1 -0,3	D1	D2 ø ±0,15	L1	L3	L8	⫧ 1
SIED-M18NB-Z-...-K-L	4	M18x1	4,5	54	42	10,5	24

Dimenzije

Dimenzije – M18, ugradnja nije u ravni, utikač Preuzimanje CAD podataka www.festo.com

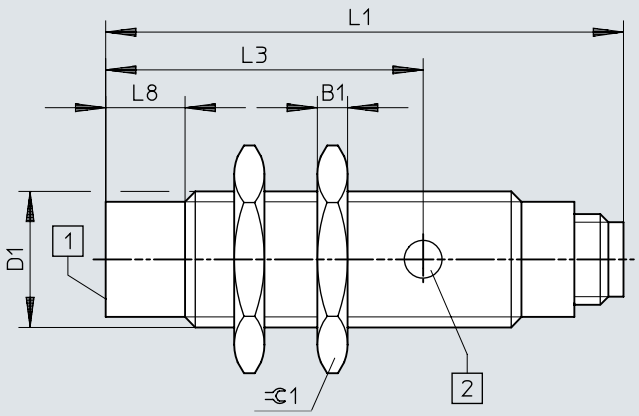

[1] aktivna površina
[2] 1 status prebacivanja žuti

	B1 -0,3	D1	L1	L3	L8	⊂ 1
SIED-M18NB-Z-...-S-L	4	M18x1	68,5	42	10,5	24

Dimenzije

Dimenzije – M30, ugradnja u ravni, kabl Preuzimanje CAD podataka www.festo.com

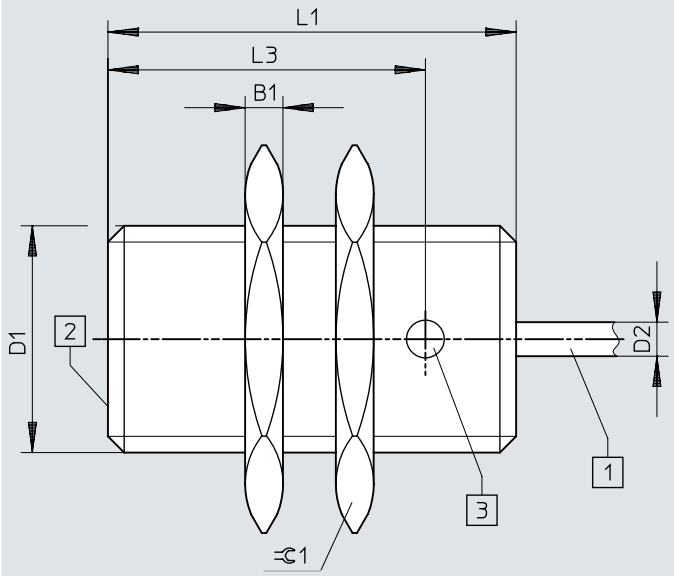

[1] 2-žilni kabl dugačak 2,5 m
[2] aktivna površina

	B1 -0,3	D1	D2 ⌀ ±0,15	L1	L3	⫧ 1
SIED-M30B-Z-...-K-L	5	M30x1,5	4,5	54	42	36

Dimenzije

Dimenzije – M30, ugradnja u ravni, utikač Preuzimanje CAD podataka www.festo.com

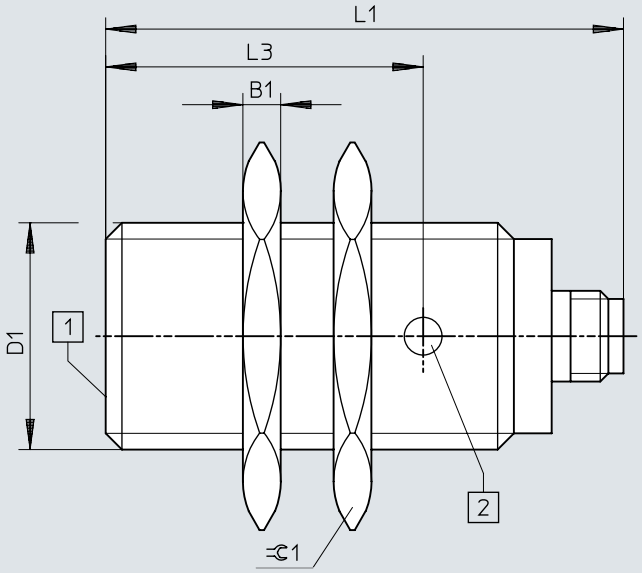

[1] 1 status prebacivanja žuti

	B1 -0,3	D1	L1	L3	⫧1
SIED-M30B-Z-...-S-L	5	M30x1,5	68,5	42	36

Dimenzije

Dimenzije – M30, ugradnja koja nije u ravni, kabl Preuzimanje CAD podataka www.festo.com

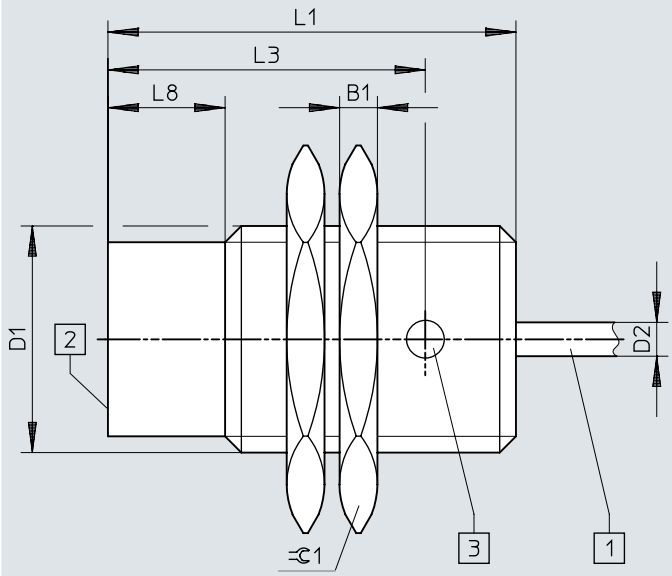

[1] 2-žilni kabl dugačak 2,5 m
[2] aktivna površina

	B1 -0,3	D1	D2 ø ±0,15	L1	L3	L8	⌀1
SIED-M30NB-Z-...-K-L	5	M30x1,5	4,5	54	42	15,5	36

Dimenzije

Dimenzije – M30, ugradnja nije u ravni, utikač Preuzimanje CAD podataka www.festo.com

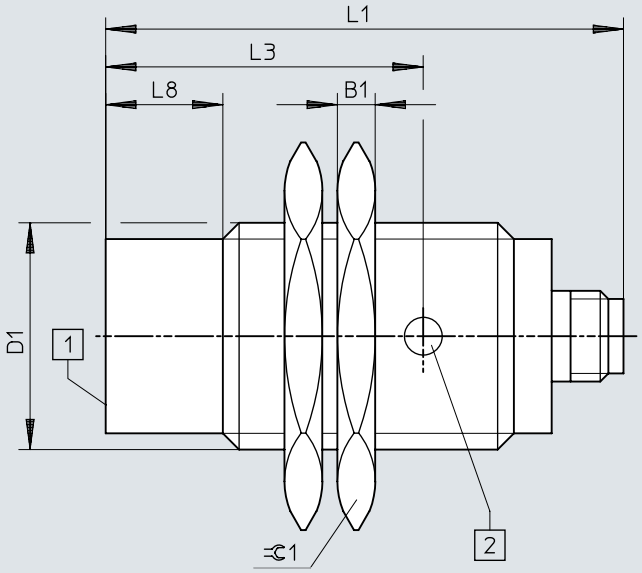

[1] 1 status prebacivanja žuti

	B1 -0,3	D1	L1	L3	L8	1
SIED-M30NB-Z-...-S-L	5	M30x1,5	68,5	42	15,5	36

Dimenzije

Dimenzije – Napomena o ugradnji, ugradnja u ravni Preuzimanje CAD podataka www.festo.com

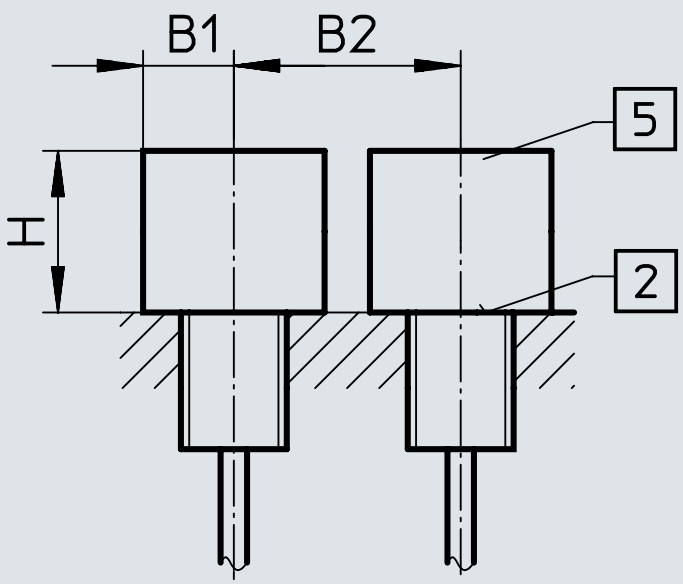

	B1	B2	H
SIED-M12B-ZS-S-L	6	12	6
SIED-M12B-ZO-S-L			
SIED-M18B-ZS-S-L	11	30	10
SIED-M18B-ZO-S-L			
SIED-M30B-ZS-S-L	25	37	16
SIED-M30B-ZO-S-L			

Dimenzije

Dimenzije – Napomena o ugradnji, Ugradnja nije u ravni Preuzimanje CAD podataka www.festo.com

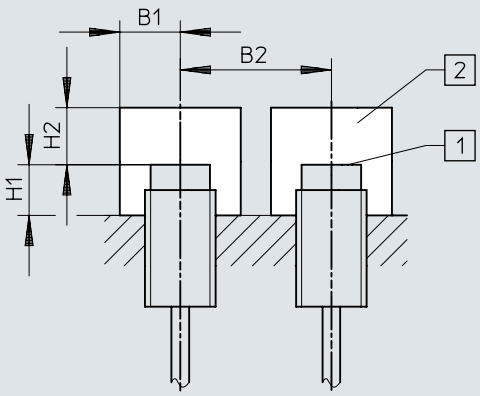

	B1	B2	H1	H2
SIED-M12NB-ZS-S-L	15	27	8	8
SIED-M12NB-ZO-S-L				
SIED-M18NB-ZS-S-L	20	50	15	15
SIED-M18NB-ZO-S-L				
SIED-M30NB-ZS-S-L	30	80	15	25
SIED-M30NB-ZO-S-L				

Dimenzije

Dimenzije – SIED-M12-...-PA Preuzimanje CAD podataka www.festo.com

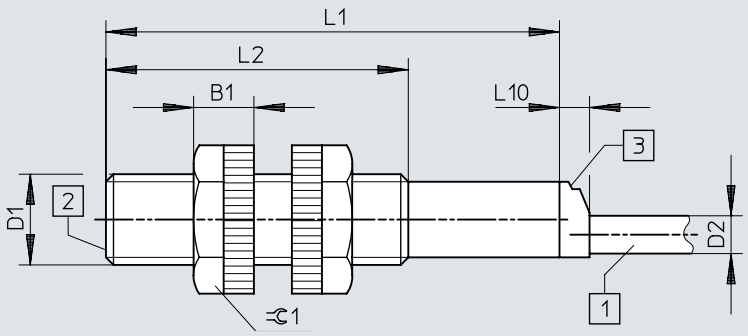

[1] 2-žilni kabl dugačak 2,5 m
[2] aktivna površina
[3] 1 status prebacivanja žuti

	B1	D1	D2 ø	L1	L2	L10	⫧1
SIED-M12-...-B-ZS-...-K-L-PA	8	M12x1	5	60	40	4	17

Dimenzije

Dimenzije – SIED-M18-...-PA Preuzimanje CAD podataka www.festo.com

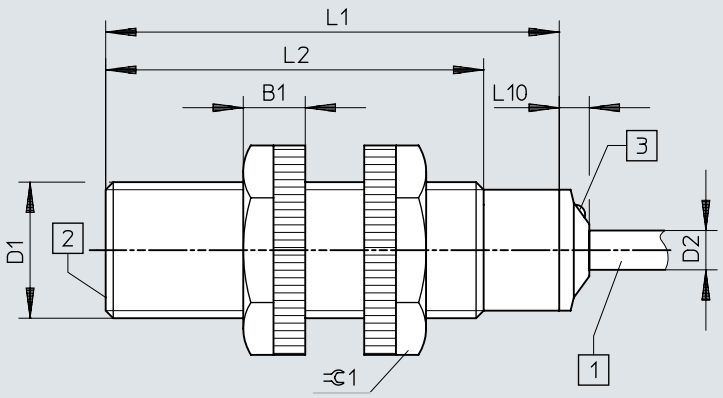

[1] 2-žilni kabl dugačak 2,5 m
[2] aktivna površina
[3] 1 status prebacivanja žuti

	B1	D1	D2 ø	L1	L2	L10	⫧1
SIED-M18-...-B-ZS-...-K-L-PA	8,2	M18x1	5,2	60	50	4	24

Dimenzije

Dimenzije – SIED-M30-...-PA Preuzimanje CAD podataka www.festo.com

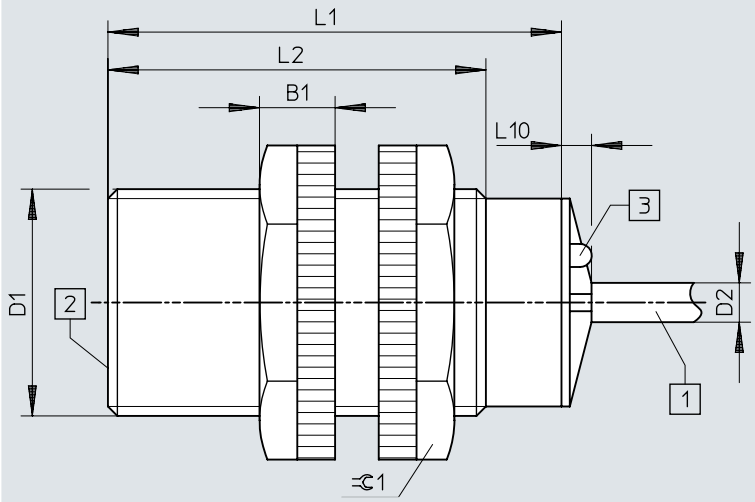

[1] 2-žilni kabl dugačak 2,5 m
[2] aktivna površina
[3] 1 status prebacivanja žuti

	B1	D1	D2 ø	L1	L2	L10	⊂ 1
SIED-M30-...-B-ZS-...-K-L-PA	10	M30x1,5	5	60	50	4	36

Dimenzije

Dimenzije – Napomena o ugradnji, ugradnja u ravni

Preuzimanje CAD podataka www.festo.com

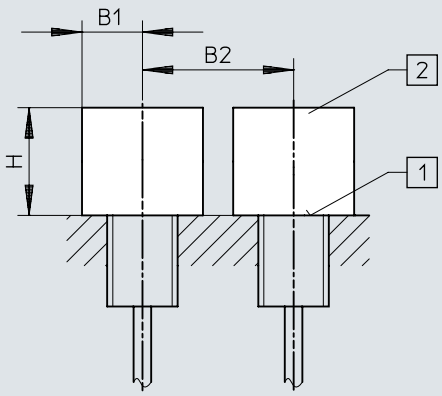

	B1	B2	H
SIED-M12B-ZS-K-L-PA	18	24	6
SIED-M18B-ZS-K-L-PA	27	36	15
SIED-M30B-ZS-K-L-PA	45	60	30

Dimenzije

Dimenzije – Napomena o ugradnji, Ugradnja nije u ravni Preuzimanje CAD podataka www.festo.com

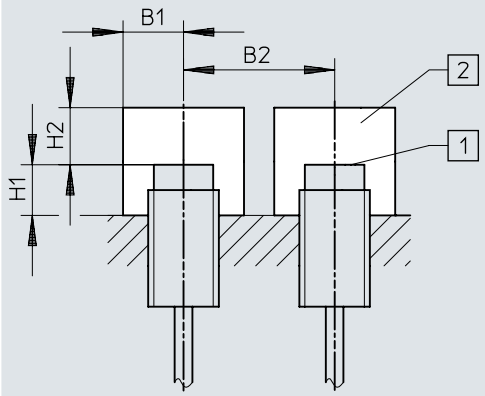

	B1	B2	H1	H2
SIED-M12NB-ZS-K-L-PA	18	36	8	12
SIED-M18NB-ZS-K-L-PA	27	54	16	24
SIED-M30NB-ZS-K-L-PA	45	90	30	45

Podaci za narudžbu

Informacije za naručivanje M12



Veličina konstrukcije	Projektovano isključno odstojanje	Vrsta ugradnje	Uklopni izlaz	Br. dela	Tip
M12	2 mm	Flush	bez kontakta 2-žično	**538272**	**SIED-M12B-ZS-K-L**
				538271	**SIED-M12B-ZS-S-L**
	4 mm	nije u ravni		**538268**	**SIED-M12NB-ZS-K-L**
				538267	**SIED-M12NB-ZS-S-L**

Informacije za naručivanje M18



Veličina konstrukcije	Projektovano isključno odstojanje	Vrsta ugradnje	Uklopni izlaz	Br. dela	Tip
M18	5 mm	Flush	bez kontakta 2-žično	**538279**	**SIED-M18B-ZS-S-L**
				538280	**SIED-M18B-ZS-K-L**
	8 mm	nije u ravni		**538276**	**SIED-M18NB-ZS-K-L**
				538275	**SIED-M18NB-ZS-S-L**

Podaci o porudžbini M30



Veličina konstrukcije	Projektovano isključno odstojanje	Vrsta ugradnje	Uklopni izlaz	Br. dela	Tip
M30	10 mm	Flush	bez kontakta 2-žično	**538287**	**SIED-M30B-ZS-S-L**
				538288	**SIED-M30B-ZS-K-L**
	15 mm	nije u ravni		**538284**	**SIED-M30NB-ZS-K-L**
				538283	**SIED-M30NB-ZS-S-L**

Informacije za naručivanje M12, poliamidno kućište



Veličina konstrukcije	Projektovano isključno odstojanje	Vrsta ugradnje	Uklopni izlaz	Br. dela	Tip
M12	2 mm	Flush	bez kontakta 2-žično	**538336**	**SIED-M12B-ZS-K-L-PA**
	4 mm	nije u ravni		**538335**	**SIED-M12NB-ZS-K-L-PA**

Informacije za naručivanje M18, poliamidno kućište



Veličina konstrukcije	Projektovano isključno odstojanje	Vrsta ugradnje	Uklopni izlaz	Br. dela	Tip
M18	5 mm	Flush	bez kontakta 2-žično	**538338**	**SIED-M18B-ZS-K-L-PA**
	8 mm	nije u ravni		**538337**	**SIED-M18NB-ZS-K-L-PA**

Podaci za narudžbu

Informacije za naručivanje M30, poliamidno kućište



Veličina konstrukcije	Projektovano isključno odstojanje	Vrsta ugradnje	Uklopni izlaz	Br. dela	Tip
M30	10 mm	Flush	bez kontakta 2-žično	**538340**	**SIED-M30B-ZS-K-L-PA**
	15 mm	nije u ravni		**538339**	**SIED-M30NB-ZS-K-L-PA**

Pregled periferije

Pregled periferije

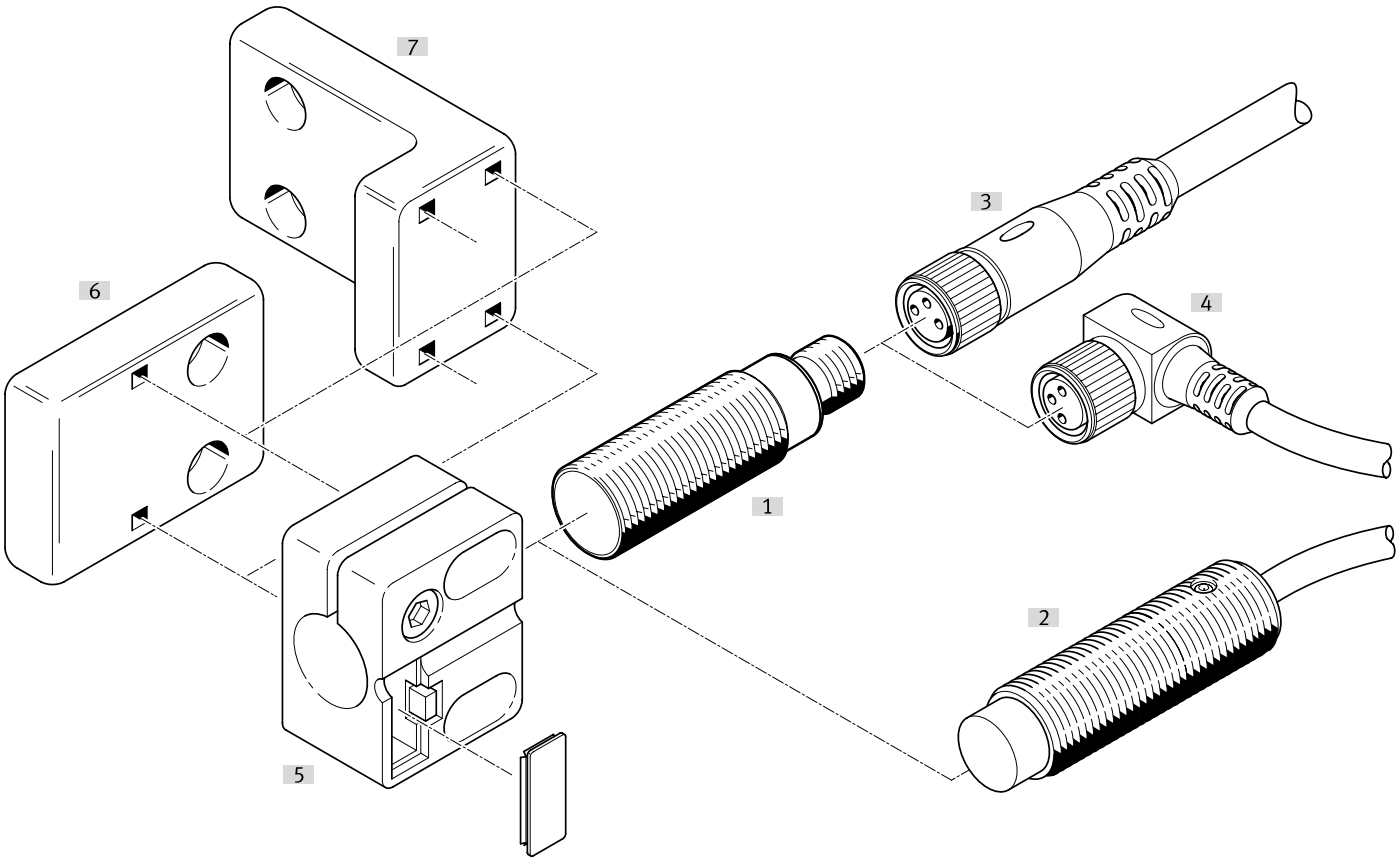

Pribor			→ Strana/Internet
	Tip/kod porudžbine	Opis	
[1]	Blizinski prekidač SIED-M12B	Flush	sied
[2]	Blizina Prebaci SIED-M12NB	nije u ravni	sied
[3]	Priključni kablovi NEBA-M...G...	Dozna, ravna	29
[4]	Priključni kablovi NEBA-M...W...	Dozna, pod uglom	29
[5]	Držač senzora SIEZ-...-B	-	
[6]	Držač senzora SIEZ-NB	-	30
[7]	Držač senzora SIEZ-UH	-	30
[8]	Montažni držač HV-M5	-	30
[9]	Montažna stopa HBN	-	30
[10]	Prirubnička montaža FBN	-	30
[11]	Graničnik SDA	-	30

Pribor

Priključni kablovi dozna M12, 5-polna, bez prikaza statusa uklapanja

Električni priključak 1, izlaz kablova [1]	Električni priključak 2, tehnika priključivanja	Električni priključak 2, broj polova/žila	Dužina kabla	Težina proizvoda	Br. dela	Tip
ravno	M12x1 A-kodirano prema EN 61076-2-101	5	0,5 m	34 g	**8078274**	**NEBA-M12G5-U-0.5-N-M12G5**
			1 m	47 g	**8078275**	**NEBA-M12G5-U-1-N-M12G5**
			2,5 m	87 g	**8078276**	**NEBA-M12G5-U-2.5-N-M12G5**
			5 m	153 g	**8078277**	**NEBA-M12G5-U-5-N-M12G5**
	otvoreni kraj	3	2,5 m	55 g	**8078236**	**NEBA-M12G5-U-2.5-N-LE3**
			5 m	102 g	**8078237**	**NEBA-M12G5-U-5-N-LE3**
			10 m	194 g	**8078238**	**NEBA-M12G5-U-10-N-LE3**
pod uglom			2,5 m	56 g	**8078245**	**NEBA-M12W5-U-2.5-N-LE3**
			5 m	103 g	**8078246**	**NEBA-M12W5-U-5-N-LE3**
			10 m	195 g	**8078247**	**NEBA-M12W5-U-10-N-LE3**

1) Obratite pažnju na napetost

Priključni kablovi dozna M12, 5-polna, bez prikaza uklopnog stanja

Električni priključak 1, vrsta priključka	Električni priključak 1, tehnika priključivanja	Električni priključak 2, broj polova/žila	Električni priključak 2, vrsta priključka	Električni priključak 2, tehnika priključivanja	Težina proizvoda	Br. dela	Tip
Utičnica	M12x1 A-kodirano prema EN 61076-2-101	4	Kabl	Stega sa vijkom	24 g	**8162290**	**NECB-M12G4-C2**
					25 g	**8162292**	**NECB-M12W4-C2**

Utikač, M8, 3-polni

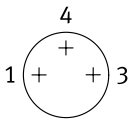

Izlaz kabla	Električni priključak 2, vrsta priključka	Prečnik kabla	Težina proizvoda	Br. dela	Tip
ravno	Kabl	2,1 ... 5 mm	5 g	**8162298**	**NECB-S-M8G3-C2**

Utikač, M8, 4-polni

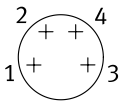

Izlaz kabla	Električni priključak 2, vrsta priključka	Prečnik kabla	Težina proizvoda	Br. dela	Tip
ravno	2x kabl	2 ... 3.8 mm	8 g	**8162300**	**NECB-S-M8G4-C2-D**
	Kabl	2,1 ... 5 mm	5 g	**8162299**	**NECB-S-M8G4-C2**

Utikač, M12, 4-polni

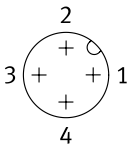

Izlaz kabla	Električni priključak 2, vrsta priključka	Prečnik kabla	Težina proizvoda	Br. dela	Tip
ravno	Kabl	2,1 ... 7 mm	18 g	**8162294**	**NECB-S-M12G4-C2**

Pribor

Držač senzora sa zaustavljanjem za ugradnju u ravnini

Veličina konstrukcije	Vrsta pričvršćenja	Temperatura okruženja	Težina proizvoda	Br. dela	Tip
M12	sa prolaznim otvorom	-25 ... 80 °C	20 g	**538348**	**SIEZ-B-12**
M18			21 g	**538350**	**SIEZ-B-18**
M30			36 g	**538352**	**SIEZ-B-30**

Nosač senzora bez graničnika

Veličina konstrukcije	Vrsta pričvršćenja	Temperatura okruženja	Težina proizvoda	Br. dela	Tip
	sa prolaznim otvorom	-25 ... 80 °C	25 g	**538354**	**SIEZ-UH**
4 mm			14 g	**538343**	**SIEZ-NB-4**
6,5 mm			9 g	**538344**	**SIEZ-NB-6,5**
M8			3,5 g	**538345**	**SIEZ-NB-8**
M12			20 g	**538347**	**SIEZ-NB-12**
M18			21 g	**538349**	**SIEZ-NB-18**
M30			36 g	**538351**	**SIEZ-NB-30**

Montažna stopa



Veličina konstrukcije	Težina proizvoda	Br. dela	Tip
8/10	22 g	**5123**	**HBN-8/10X1**

Prirubnička montaža



Veličina konstrukcije	Težina proizvoda	Br. dela	Tip
32	103 g	**195855**	**FBN-32**

Montažni držač HV-M5



Materijal ugaonika	Težina proizvoda	Br. dela	Tip
Čelik, pocinkovano	11 g	**9634**	**HV-M5**

Stoper



Veličina konstrukcije	Br. dela	Tip
M8	**11542**	**SDA-8X1-B**
M12	**11541**	**SDA-12X1-B**