近接開關 SIED

FESTO

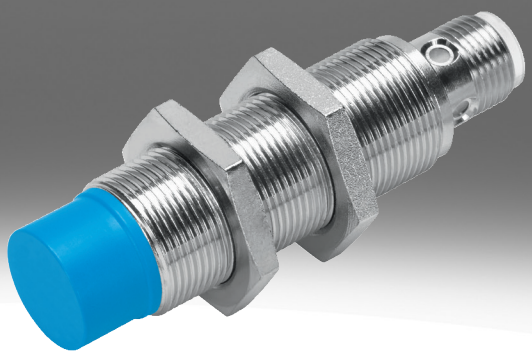

型號代碼

001	系列	
SIED	電感式接近感測器，用於直流和交流電源	

002	設計	
M12	圓形，M12x1	
M18	圓形，M18x1	
M30	圓形，M30x1.5	

003	安裝方式	
B	齊平	
NB	非齊平	

004	開關輸入/輸出	
Z	無端子，2 芯	

005	開關元件功能	
S	常開觸點	

006	電氣介面	
K	開放端	
S	插頭 M8x1，4 針	

007	顯示器	
L	開關狀態	

008	外殼材料	
	標準	
PA	聚酰胺外殼	

資料表

常規技術參數

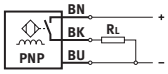

尺寸	M12	M18	M30
設計	圓形		
符合標準	EN 60947-5-2		
認證	RCM 標記, c UL us - 認證 (OL)		
CE 認證（見合格聲明）1)	符合歐盟電磁相容性指令, 符合歐盟低電壓指令		

1) 請瀏覽下列網址，查看符合性聲明中的使用範圍：www.festo.com/catalogue/sieh → Support/Downloads。
如果設備在住宅區、商業區、工業區以及小型企業的應用受限，則可能需要採取進一步措施來減少發射干擾。

輸入訊號，測量元件

環境溫度	-25 ... 85°C

開關輸出

尺寸	M12	M18	M30
開關輸出	非接觸式，2 芯		
開關元件功能	常開觸點		
額定工作距離	2 mm	5 mm	10 mm
重複精度	0.1 mm	0.15 mm	0.3 mm
保證工作距離	1.62 mm	4.05 mm	8.1 mm
換算係數	鋁 = 0.5	鋁 = 0.4	
遲滯	0.02 ... 0.44 mm	0.04 ... 1.15 mm	0.05 ... 2.2 mm
最大開關頻率，直流	1,200 Hz	490 Hz	200 Hz
最大輸出電流	200 mA	300 mA	
電壓降	≤8 V		

開關輸出

尺寸	M12	M18	M30
保證工作距離	3.24 mm	6.5 mm	12.15 mm
開關輸出	非接觸式，2 芯		
開關元件功能	常開觸點		
額定工作距離	4 mm	8 mm	15 mm
重複精度	0.2 mm		0.4 mm
換算係數	鋁 = 0.6	鋁 = 0.4	鋁 = 0.5
遲滯	0.03 ... 0.88 mm	0.03 ... 1.9 mm	0.04 ... 3.3 mm
最大開關頻率，直流	900 Hz	340 Hz	220 Hz
最大輸出電流	200 mA	300 mA	
電壓降	≤8 V		

更多輸出資料

尺寸	M12	M18	M30
短路電流額定值	否		

電子

尺寸	M12	M18	M30
操作電壓範圍 DC	20 ... 320 V		
空載電源電流	≤1.5 mA		
反極性保護	適用於所有電氣連接		

機電設備

尺寸	M12		M18		M30	
電氣介面	二芯, 電纜	2 針, M12x1, 插頭	二芯, 電纜	2 針, M12x1, 插頭	二芯, 電纜	2 針, M12x1, 插頭
電纜長度	2.5 m	–	2.5 m	–	2.5 m	–
電纜護套材料	TPE-U(PUR)	–	TPE-U(PUR)	–	TPE-U(PUR)	–
絕緣護套材料	PVC	–	PVC	–	PVC	–

資料表

機械學

尺寸	M12		M18		M30	
安裝方式	齊平	非齊平	齊平	非齊平	齊平	非齊平
安裝方式	透過鎖緊螺帽					
緊固扭矩	10 Nm		30 Nm			
產品重量	20 ... 90 g		50 ... 110 g		140 ... 190 g	
外殼材質	黃銅, PA, 鍍鎳					

顯示，操作

開關狀態指示	LED 亮黃光

排放影響

尺寸	M12	M18	M30
具有移動電纜的環境溫度	-5 ... 50°C		
防護等級	IP67		
耐腐蝕等級 CRC[1)]	1 - 低耐腐蝕能力		
油漆濕潤缺陷物質（PWIS）符合性	VDMA24364-B2-L		

1) 更多資訊請瀏覽 www.festo.com/x/topic/kbk

一般技術參數 CR

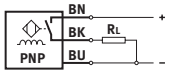

尺寸	M12	M18	M30
設計	圓形		
符合標準	EN 60947-5-2		
認證	RCM 標記		
CE 認證（見合格聲明）[1)]	符合歐盟電磁相容性指令, 符合歐盟低電壓指令, 符合歐盟 RoHS 指令		

1) 請瀏覽下列網址，查看符合性聲明中的使用範圍：www.festo.com/catalogue/sieh → Support/Downloads。
如果設備在住宅區、商業區、工業區以及小型企業的應用受限，則可能需要採取進一步措施來減少發射干擾。

輸入訊號，測量元件 CR

環境溫度	-25 ... 70°C

開關輸出端 CR

尺寸	M12	M18	M30
開關輸出	非接觸式，2 芯		
開關元件功能	常開觸點		
額定工作距離	2 mm	5 mm	10 mm
保證工作距離	1.62 mm	4.05 mm	8.1 mm
換算係數	鋁 = 0.35 - 0.5, 不鏽鋼 St 18/8 = 0.6 - 1.0, 銅 = 0.25 - 0.45, 黃銅 = 0.35 - 0.5, 鋼 St 37 = 1.0		
遲滯	0.06 ... 0.3 mm	0.15 ... 0.75 mm	0.3 ... 1.5 mm
最大開關頻率，直流	20 Hz		
最大輸出電流	100 mA	300 mA	
電壓降	≤6 V		

資料表

開關輸出端 CR			
尺寸	M12	M18	M30
開關輸出	非接觸式，2 芯		
開關元件功能	常開觸點		
額定工作距離	4 mm	8 mm	15 mm
保證工作距離	3.24 mm	6.48 mm	12.15 mm
換算係數	鋁 = 0.35 - 0.5, 不鏽鋼 St 18/8 = 0.6 - 1.0, 銅 = 0.25 - 0.45, 黃銅 = 0.35 - 0.5, 鋼 St 37 = 1.0		
遲滯	0.12 ... 0.6 mm	0.24 ... 1.2 mm	0.45 ... 2.25 mm
最大開關頻率，直流	20 Hz		
最大輸出電流	100 mA	300 mA	
電壓降	≤6 V		

更多輸出資料 CR			
尺寸	M12	M18	M30
短路電流額定值	否		

電氣工程 CR			
尺寸	M12	M18	M30
操作電壓範圍 DC	10 ... 300 V		
空載電源電流	≤1.5 mA		
反極性保護	適用於所有電氣連接		

機電設備 CR			
尺寸	M12	M18	M30
電氣介面	二芯, 電纜		
電纜護套材料	PVC		

機械學 CR			
尺寸	M12	M18	M30
安裝方式	透過鎖緊螺帽		
安裝方式	齊平, 非齊平		
緊固扭矩	1 Nm	2 Nm	5 Nm
產品重量	109 g	123 g	175 g
外殼材質	增強型 PA		

顯示，操作 CR	
開關狀態指示	LED 亮黃光

CR 排放影響			
尺寸	M12	M18	M30
具有移動電纜的環境溫度	0 ... 70°C		
防護等級	IP65, IP67		
油漆濕潤缺陷物質（PWIS）符合性	VDMA24364-III區		
耐腐蝕等級 CRC[1)]	4 - 極高的耐腐蝕能力		

1) 更多資訊請瀏覽 www.festo.com/x/topic/kbk

尺寸

尺寸 – M12，齊平安裝，電纜

CAD 相關資料下載 www.festo.com

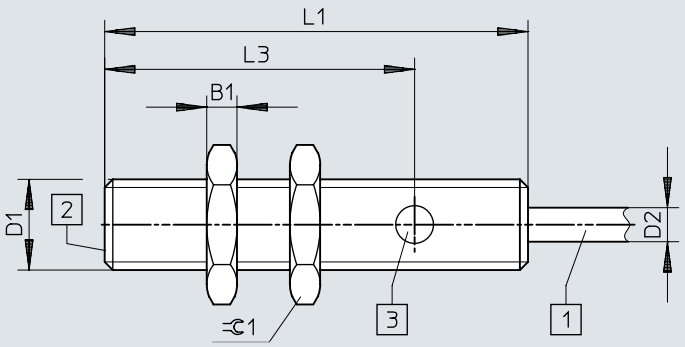

	B1 -0,3	D1	D2 ø ±0,15	L1	L3	1
SIED-M12B-Z-...-K-L	4	M12x1	4,5	56	41	17

尺寸

尺寸 – M12，齊平安裝，插頭

CAD 相關資料下載 www.festo.com

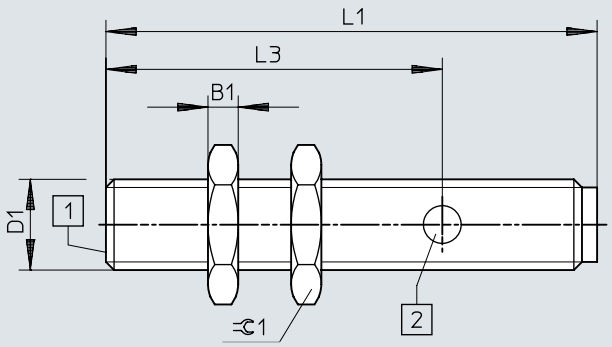

	B1 -0,3	D1	L1	L3	⊂ 1
SIED-M12B-Z-...-S-L	4	M12x1	65	44,5	17

尺寸

尺寸 – M12，非齊平安裝，電纜 CAD 相關資料下載 www.festo.com

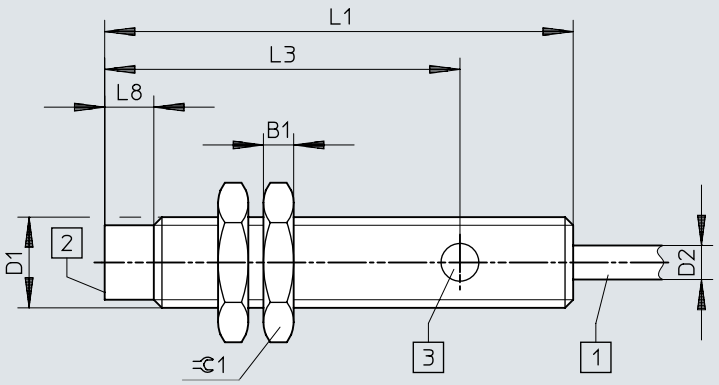

	B1 -0,3	D1	D2 ø ±0,15	L1	L3	L8	⊂ 1
SIED-M12NB-Z-...-K-L	4	M12x1	4,5	62	47	6,5	17

尺寸

尺寸 – M12，非齊平安裝，插頭

CAD 相關資料下載 www.festo.com

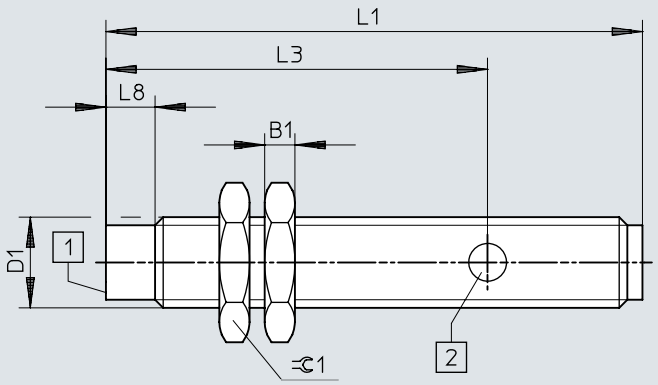

	B1 -0,3	D1	L1	L3	L8	⊂ 1
SIED-M12NB-Z-...-S-L	4	M12x1	71	50,5	6,5	17

尺寸

尺寸 – M18，齊平安裝，電纜

CAD 相關資料下載 www.festo.com

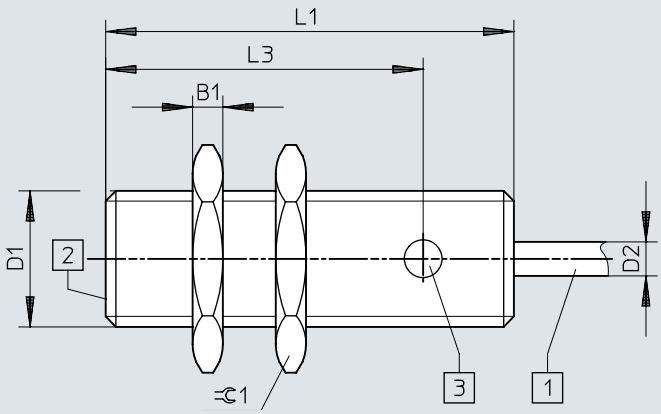

	B1 -0,3	D1	D2 ø ±0,15	L1	L3	⫧1
SIED-M18B-Z-...-K-L	4	M18x1	4,5	54	42	24

尺寸

尺寸 – M18，齊平安裝，插頭

CAD 相關資料下載 www.festo.com

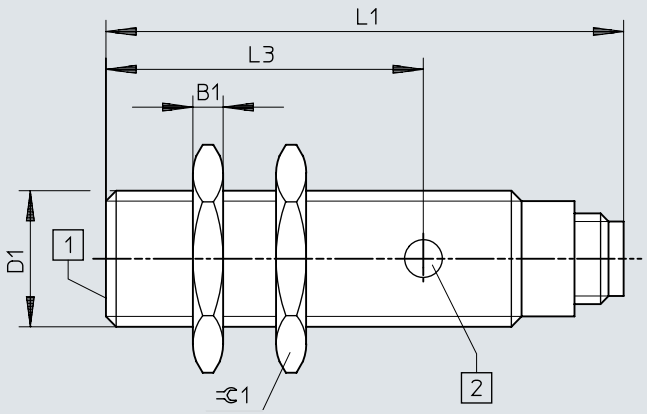

	B1 -0,3	D1	L1	L3	⫧1
SIED-M18B-Z-...-S-L	4	M18x1	68,5	42	24

尺寸

尺寸 – M18，非齊平安裝，電纜

CAD 相關資料下載 www.festo.com

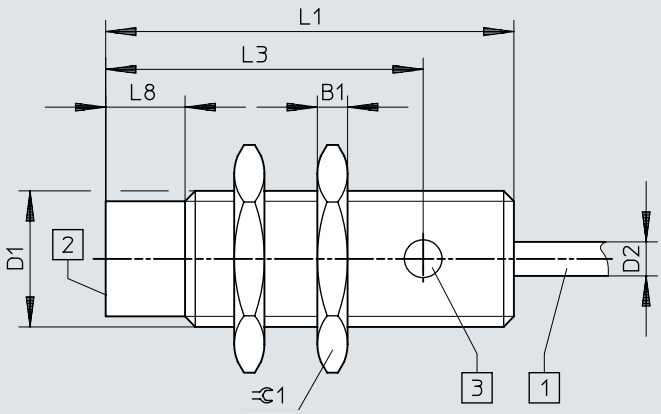

	B1 -0,3	D1	D2 ø ±0,15	L1	L3	L8	⊂1
SIED-M18NB-Z-...-K-L	4	M18x1	4,5	54	42	10,5	24

尺寸

尺寸 – M18，不齊平安裝，插頭

CAD 相關資料下載 www.festo.com

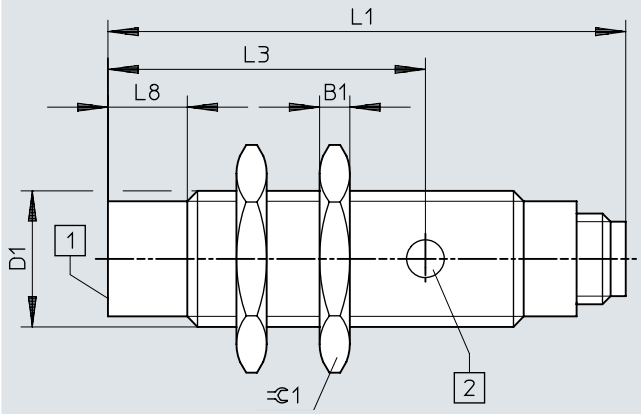

	B1 -0,3	D1	L1	L3	L8	⫃1
SIED-M18NB-Z-...-S-L	4	M18x1	68,5	42	10,5	24

尺寸

尺寸 – M30，齊平安裝，電纜

CAD 相關資料下載 www.festo.com

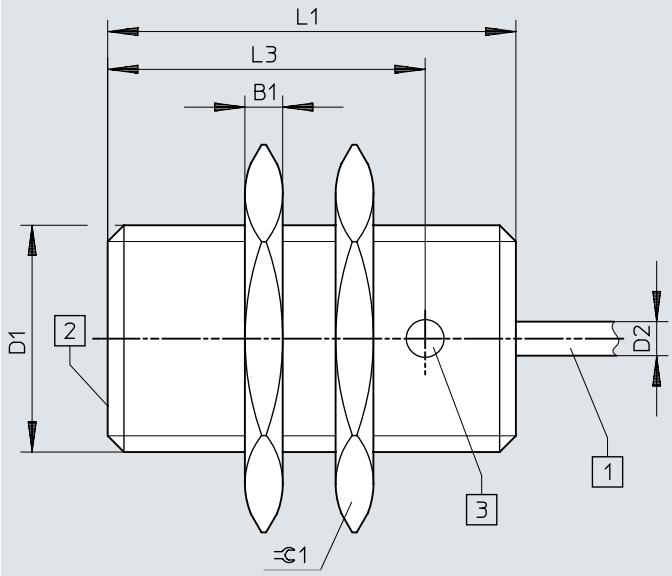

	B1 -0,3	D1	D2 ⌀ ±0,15	L1	L3	⊂ 1
SIED-M30B-Z-...-K-L	5	M30x1,5	4,5	54	42	36

尺寸

尺寸 – M30，齊平安裝，插頭

CAD 相關資料下載 www.festo.com

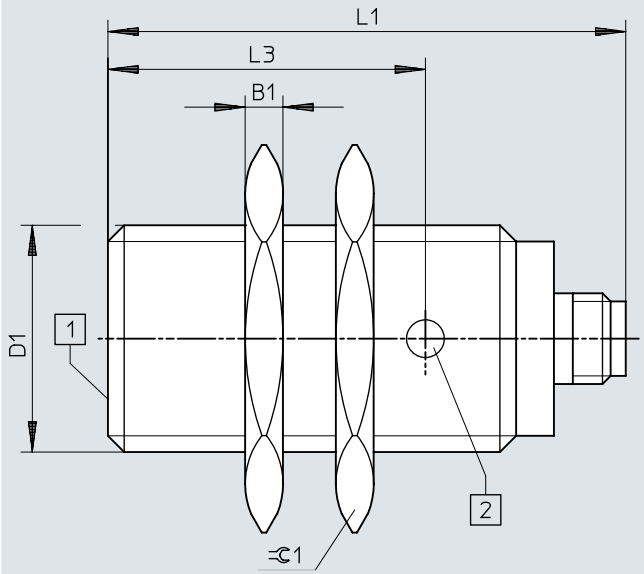

	B1 -0,3	D1	L1	L3	⫧1
SIED-M30B-Z-...-S-L	5	M30x1,5	68,5	42	36

尺寸

尺寸 – M30，非齊平安裝，電纜

CAD 相關資料下載 www.festo.com

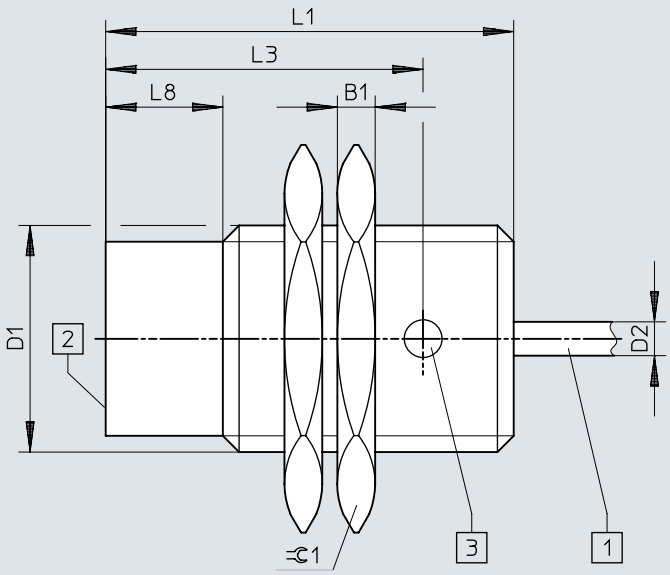

	B1 -0,3	D1	D2 ø ±0,15	L1	L3	L8	⫧ 1
SIED-M30NB-Z-...-K-L	5	M30x1,5	4,5	54	42	15,5	36

尺寸

尺寸 – M30，不齊平安裝，插頭

CAD 相關資料下載 www.festo.com

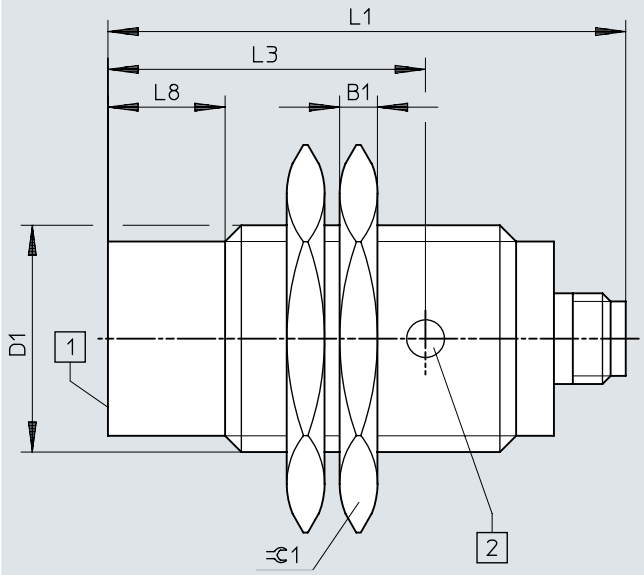

	B1 -0,3	D1	L1	L3	L8	⫧1
SIED-M30NB-Z-...-S-L	5	M30x1,5	68,5	42	15,5	36

尺寸

尺寸 – 安裝注意事項，齊平安裝

CAD 相關資料下載 www.festo.com

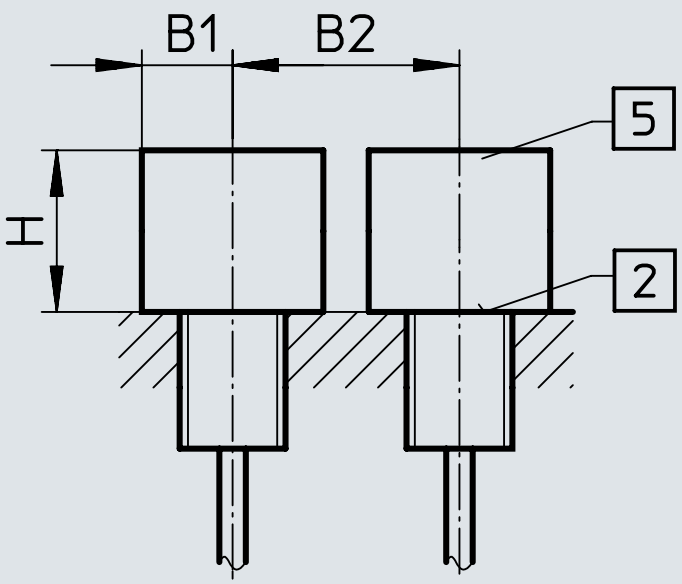

	B1	B2	H
SIED-M12B-ZS-S-L	6	12	6
SIED-M12B-ZO-S-L			
SIED-M18B-ZS-S-L	11	30	10
SIED-M18B-ZO-S-L			
SIED-M30B-ZS-S-L	25	37	16
SIED-M30B-ZO-S-L			

尺寸

尺寸 – 安裝注意事項，不齊平安裝

CAD 相關資料下載 www.festo.com

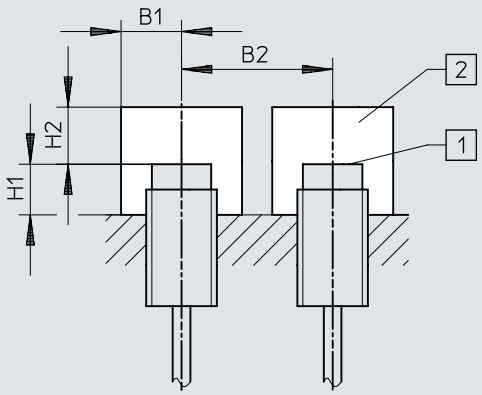

	B1	B2	H1	H2
SIED-M12NB-ZS-S-L	15	27	8	8
SIED-M12NB-ZO-S-L				
SIED-M18NB-ZS-S-L	20	50	15	15
SIED-M18NB-ZO-S-L				
SIED-M30NB-ZS-S-L	30	80	15	25
SIED-M30NB-ZO-S-L				

尺寸

尺寸 – SIED-M12-...-PA

CAD 相關資料下載 www.festo.com

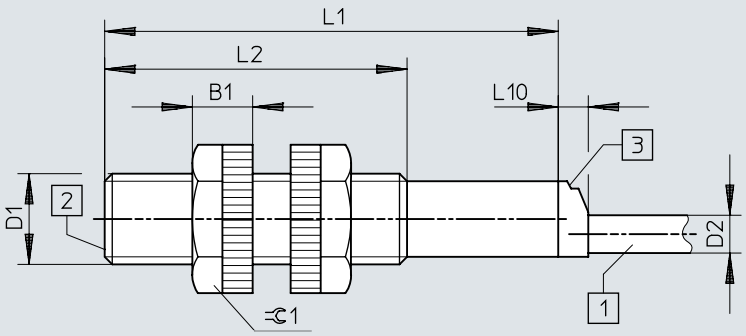

	B1	D1	D2 ø	L1	L2	L10	⊂1
SIED-M12-...-B-ZS-...-K-L-PA	8	M12x1	5	60	40	4	17

尺寸

尺寸 – SIED-M18-...-PA

CAD 相關資料下載 www.festo.com

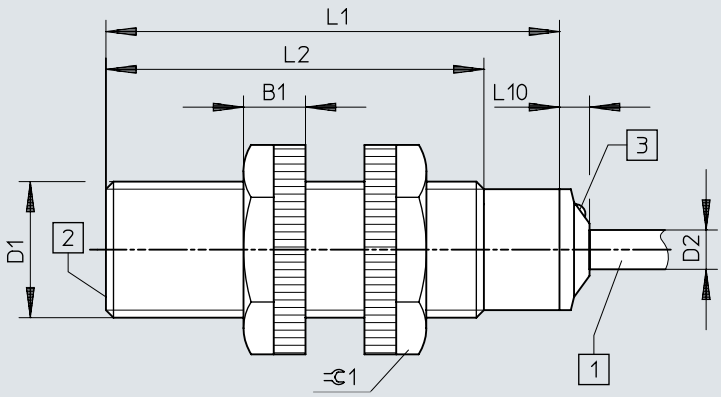

	B1	D1	D2 ø	L1	L2	L10	⊂1
SIED-M18-...-B-ZS-...-K-L-PA	8,2	M18x1	5,2	60	50	4	24

尺寸

尺寸 – SIED-M30-...-PA

CAD 相關資料下載 www.festo.com

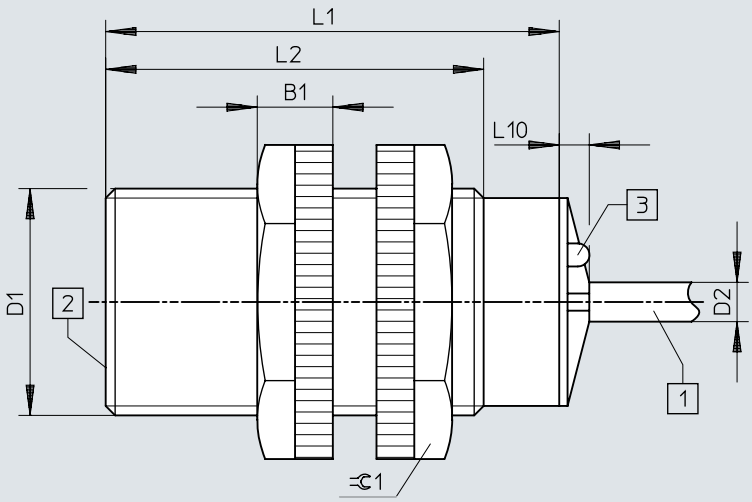

	B1	D1	D2 ø	L1	L2	L10	⊂1
SIED-M30-...-B-ZS-...-K-L-PA	10	M30x1,5	5	60	50	4	36

尺寸

尺寸 – 安裝注意事項，齊平安裝

CAD 相關資料下載 www.festo.com

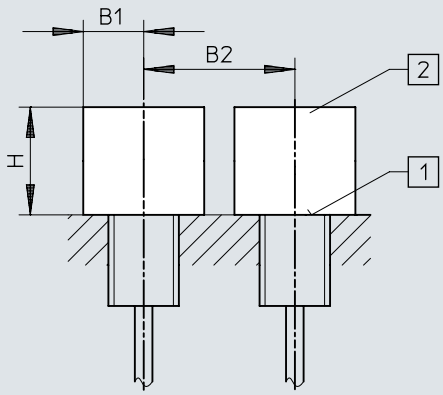

	B1	B2	H
SIED-M12B-ZS-K-L-PA	18	24	6
SIED-M18B-ZS-K-L-PA	27	36	15
SIED-M30B-ZS-K-L-PA	45	60	30

尺寸

尺寸 – 安裝注意事項，不齊平安裝

CAD 相關資料下載 www.festo.com

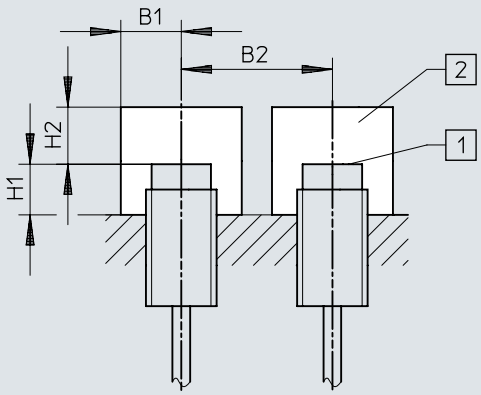

	B1	B2	H1	H2
SIED-M12NB-ZS-K-L-PA	18	36	8	12
SIED-M18NB-ZS-K-L-PA	27	54	16	24
SIED-M30NB-ZS-K-L-PA	45	90	30	45

訂貨資料

M12 訂購資訊



尺寸	額定工作距離	安裝方式	開關輸出	訂貨編號	型號
M12	2 mm	齊平	非接觸式，2 芯	538272	SIED-M12B-ZS-K-L
				538271	SIED-M12B-ZS-S-L
	4 mm	非齊平		538268	SIED-M12NB-ZS-K-L
				538267	SIED-M12NB-ZS-S-L

M18 訂購資訊



尺寸	額定工作距離	安裝方式	開關輸出	訂貨編號	型號
M18	5 mm	齊平	非接觸式，2 芯	538279	SIED-M18B-ZS-S-L
				538280	SIED-M18B-ZS-K-L
	8 mm	非齊平		538276	SIED-M18NB-ZS-K-L
				538275	SIED-M18NB-ZS-S-L

M30 訂購資訊



尺寸	額定工作距離	安裝方式	開關輸出	訂貨編號	型號
M30	10 mm	齊平	非接觸式，2 芯	538287	SIED-M30B-ZS-S-L
				538288	SIED-M30B-ZS-K-L
	15 mm	非齊平		538284	SIED-M30NB-ZS-K-L
				538283	SIED-M30NB-ZS-S-L

M12 訂購資訊，聚酰胺外殼



尺寸	額定工作距離	安裝方式	開關輸出	訂貨編號	型號
M12	2 mm	齊平	非接觸式，2 芯	538336	SIED-M12B-ZS-K-L-PA
	4 mm	非齊平		538335	SIED-M12NB-ZS-K-L-PA

M18 訂購資訊，聚酰胺外殼



尺寸	額定工作距離	安裝方式	開關輸出	訂貨編號	型號
M18	5 mm	齊平	非接觸式，2 芯	538338	SIED-M18B-ZS-K-L-PA
	8 mm	非齊平		538337	SIED-M18NB-ZS-K-L-PA

訂貨資料

M30 訂購資訊，聚酰胺外殼



尺寸	額定工作距離	安裝方式	開關輸出	訂貨編號	型號
M30	10 mm	齊平	非接觸式，2 芯	**538340**	**SIED-M30B-ZS-K-L-PA**
	15 mm	非齊平		**538339**	**SIED-M30NB-ZS-K-L-PA**

外圍元件

外圍元件一覽

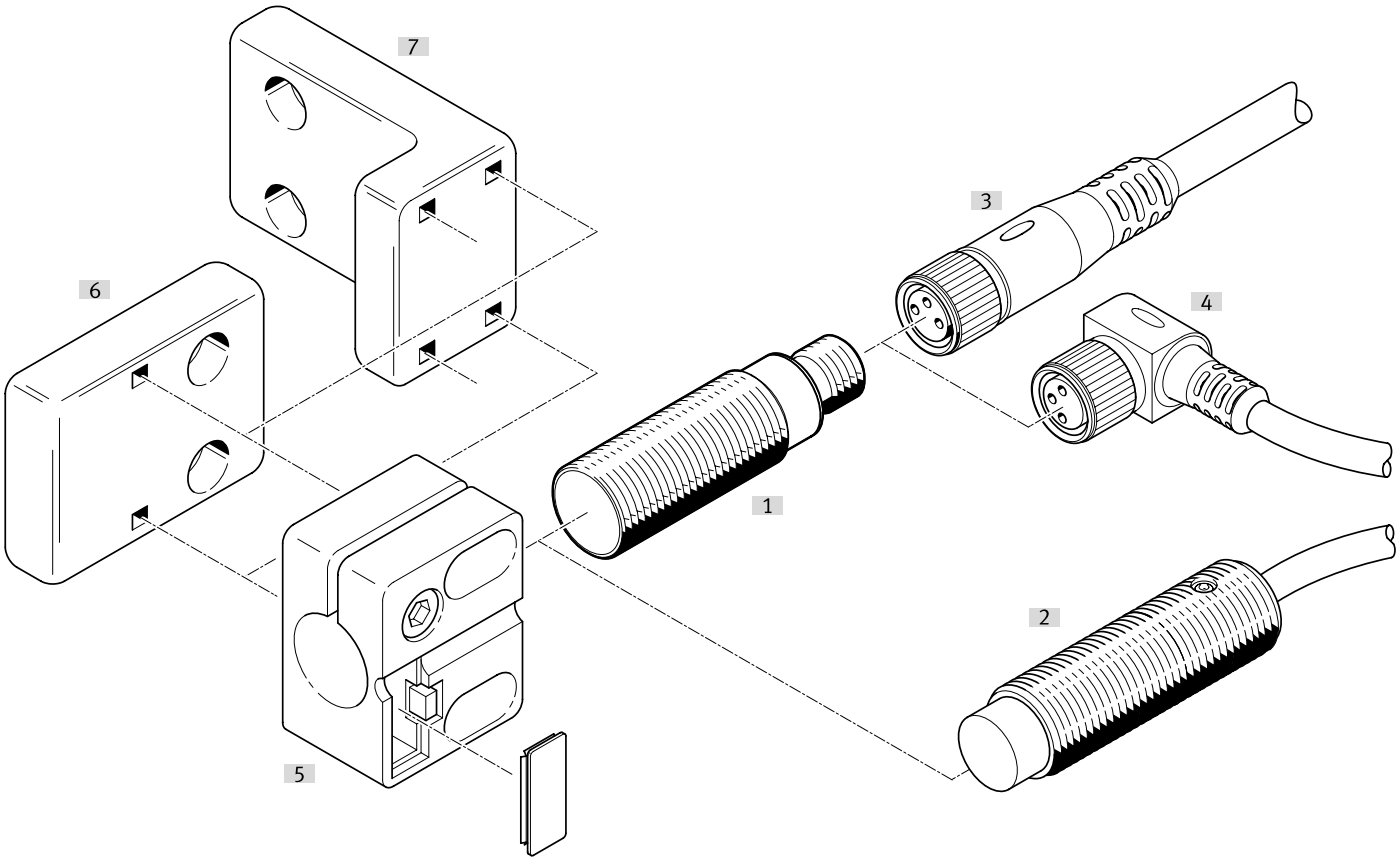

附件			→ 頁面/Internet
	型號/訂貨代碼	簡介	
[1]	近接開關 SIED-M12B	齊平	sied
[2]	近接開關 SIED-M12NB	非齊平	sied
[3]	連接電纜 NEBA-M...G...	直列式插座	28
[4]	連接電纜 NEBA-M...W...	直角式插座	28
[5]	感測器支架 SIEZ-...-B	-	
[6]	感測器支架 SIEZ-NB	-	29
[7]	感測器支架 SIEZ-UH	-	29
[8]	安裝支架 HV-M5	-	29
[9]	腳架安裝件 HBN	-	29
[10]	法蘭安裝件 FBN	-	29
[11]	擋塊 SDA	-	29

附件

M12 連接電纜插座，5 針，無開關狀態指示器

電氣介面 1，電纜出口 [1]	電氣介面 2，連接系統	電氣介面 2，介面/線芯數	電纜長度	產品重量	訂貨編號	型號
直列式	M12x1，A 編碼，符合 EN 61076-2-101 標準	5	0.5 m	34 g	**8078274**	**NEBA-M12G5-U-0.5-N-M12G5**
			1 m	47 g	**8078275**	**NEBA-M12G5-U-1-N-M12G5**
			2.5 m	87 g	**8078276**	**NEBA-M12G5-U-2.5-N-M12G5**
			5 m	153 g	**8078277**	**NEBA-M12G5-U-5-N-M12G5**
	開放式	3	2.5 m	55 g	**8078236**	**NEBA-M12G5-U-2.5-N-LE3**
			5 m	102 g	**8078237**	**NEBA-M12G5-U-5-N-LE3**
			10 m	194 g	**8078238**	**NEBA-M12G5-U-10-N-LE3**
直角式			2.5 m	56 g	**8078245**	**NEBA-M12W5-U-2.5-N-LE3**
			5 m	103 g	**8078246**	**NEBA-M12W5-U-5-N-LE3**
			10 m	195 g	**8078247**	**NEBA-M12W5-U-10-N-LE3**

1) 注意電壓

M12 插座連接電纜，5 針，無開關狀態顯示

電氣介面 1，連接類型	電氣介面 1，連接系統	電氣介面 2，介面/線芯數	電氣介面 2，介面類型	電氣介面 2，連接系統	產品重量	訂貨編號	型號
插座	M12x1，A 編碼，符合 EN 61076-2-101 標準	4	電纜	螺栓接線端子	24 g	**8162290**	**NECB-M12G4-C2**
					25 g	**8162292**	**NECB-M12W4-C2**

插頭 M8，3 針

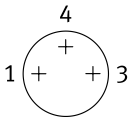

電纜出口	電氣介面 2，介面類型	電纜直徑	產品重量	訂貨編號	型號
直列式	電纜	2.1 ... 5 mm	5 g	**8162298**	**NECB-S-M8G3-C2**

插頭 M8，4 針

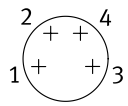

電纜出口	電氣介面 2，介面類型	電纜直徑	產品重量	訂貨編號	型號
直列式	2 條電纜	2 ... 3.8 mm	8 g	**8162300**	**NECB-S-M8G4-C2-D**
	電纜	2.1 ... 5 mm	5 g	**8162299**	**NECB-S-M8G4-C2**

插頭 M12，4 針

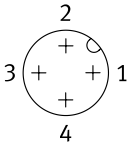

電纜出口	電氣介面 2，介面類型	電纜直徑	產品重量	訂貨編號	型號
直列式	電纜	2.1 ... 7 mm	18 g	**8162294**	**NECB-S-M12G4-C2**

附件

帶止動裝置的感測器支架，用於齊平安裝

尺寸	安裝方式	環境溫度	產品重量	訂貨編號	型號
M12	通過通孔	-25 ... 80 °C	20 g	**538348**	**SIEZ-B-12**
M18			21 g	**538350**	**SIEZ-B-18**
M30			36 g	**538352**	**SIEZ-B-30**

無擋塊的感測器支架

尺寸	安裝方式	環境溫度	產品重量	訂貨編號	型號
	通過通孔	-25 ... 80 °C	25 g	**538354**	**SIEZ-UH**
4 mm			14 g	**538343**	**SIEZ-NB-4**
6.5 mm			9 g	**538344**	**SIEZ-NB-6,5**
M8			3.5 g	**538345**	**SIEZ-NB-8**
M12			20 g	**538347**	**SIEZ-NB-12**
M18			21 g	**538349**	**SIEZ-NB-18**
M30			36 g	**538351**	**SIEZ-NB-30**

腳架安裝件



尺寸	產品重量	訂貨編號	型號
8/10	22 g	**5123**	**HBN-8/10X1**

法蘭安裝



尺寸	產品重量	訂貨編號	型號
32	103 g	**195855**	**FBN-32**

安裝支架 HV-M5



支架材料	產品重量	訂貨編號	型號
鋼, 鍍鋅	11 g	**9634**	**HV-M5**

停止裝置



尺寸	訂貨編號	型號
M8	**11542**	**SDA-8X1-B**
M12	**11541**	**SDA-12X1-B**