Cảm biến tiệm cận SIED

FESTO

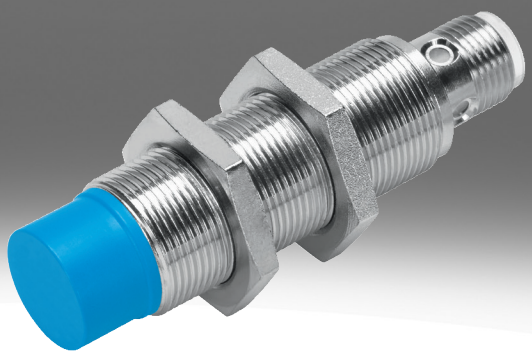

Mã mẫu

001	Dòng	
SIED	Công tắc tiệm cận, dạng cảm ứng, cho điện áp DC và AC	

002	Thiết kế	
M12	Tròn, M12x1	
M18	Tròn, M18x1	
M30	Tròn, M30x1,5	

003	Loại cài đặt	
B	Khít	
NB	Không khít	

004	Đầu vào/đầu ra chuyển mạch	
Z	Không tiếp xúc 2 dây	

005	Chức năng phần tử chuyển mạch	
S	Bộ đóng	

006	Cổng nối điện	
K	Đầu mở	
S	Giắc cắm M8x1, 4-cực	

007	Hiển thị	
L	Trạng thái chuyển mạch	

008	Vật liệu vỏ	
	Tiêu chuẩn	
PA	Vỏ bọc polyamide	

Bảng dữ liệu

Dữ liệu kỹ thuật chung

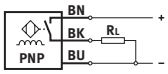

Kích thước	M12	M18	M30
Thiết kế	tròn		
Tuân theo tiêu chuẩn	EN 60947-5-2		
Giấy phép	Dấu RCM, c UL us - Listed (OL)		
Dấu CE (xem tuyên bố về sự phù hợp)[1)]	theo chỉ thị EMC của EU, theo chỉ thị điện áp thấp của EU		

1) Vui lòng tham khảo phạm vi sử dụng của tuyên bố phù hợp EC: www.festo.com/catalogue/sieh → Support/Downloads.
Trong trường hợp có hạn chế về việc sử dụng thiết bị trong các khu dân cư, kinh doanh và thương mại, cũng như các doanh nghiệp nhỏ, các biện pháp khác để giảm phát thải nhiễu có thể là cần thiết.

Tín hiệu đầu vào, phần tử đo lường

Nhiệt độ môi trường xung quanh	-25 ... 85°C

Đầu ra chuyển mạch

Kích thước	M12	M18	M30
Đầu ra chuyển mạch	không tiếp xúc 2 lõi		
Chức năng phần tử chuyển mạch	Tiếp điểm thường mở		
Khoảng cách chuyển đổi định mức	2 mm	5 mm	10 mm
Độ chính xác lặp lại	0,1 mm	0,15 mm	0,3 mm
Khoảng cách chuyển mạch được đảm bảo	1,62 mm	4,05 mm	8,1 mm
Các hệ số giảm thiểu	Nhôm = 0,5	Nhôm = 0,4	
Độ trễ	0,02 ... 0,44 mm	0,04 ... 1,15 mm	0,05 ... 2,2 mm
Tần số chuyển mạch tối đa DC	1.200 Hz	490 Hz	200 Hz
Dòng điện đầu ra tối đa	200 mA	300 mA	
Sụt áp	≤8 V		

Đầu ra chuyển mạch

Kích thước	M12	M18	M30
Khoảng cách chuyển mạch được đảm bảo	3,24 mm	6,5 mm	12,15 mm
Đầu ra chuyển mạch	không tiếp xúc 2 lõi		
Chức năng phần tử chuyển mạch	Tiếp điểm thường mở		
Khoảng cách chuyển đổi định mức	4 mm	8 mm	15 mm
Độ chính xác lặp lại	0,2 mm		0,4 mm
Các hệ số giảm thiểu	Nhôm = 0,6	Nhôm = 0,4	Nhôm = 0,5
Độ trễ	0,03 ... 0,88 mm	0,03 ... 1,9 mm	0,04 ... 3,3 mm
Tần số chuyển mạch tối đa DC	900 Hz	340 Hz	220 Hz
Dòng điện đầu ra tối đa	200 mA	300 mA	
Sụt áp	≤8 V		

Đầu ra, thêm dữ liệu

Kích thước	M12	M18	M30
Chống chịu ngắn mạch	không		

Bảng dữ liệu

Điện tử			
Kích thước	M12	M18	M30
Dải điện áp hoạt động DC	20 ... 320 V		
Dòng điện chạy không tải	≤1,5 mA		
Chống phân cực	cho tất cả các kết nối điện		

Cơ điện					
Kích thước	M12		M18	M30	
Cổng nối điện	2 chân cắm, M12x1, Giắc cắm	2 lõi, Cáp	2 chân cắm, M12x1, Giắc cắm	2 lõi, Cáp	2 chân cắm, M12x1, Giắc cắm
Chiều dài cáp	–	2,5 m	–	2,5 m	–
Vật liệu vỏ bọc cáp	–	TPE-U(PUR)	–	TPE-U(PUR)	–
Vật liệu vỏ cách điện	–	PVC	–	PVC	–

Cơ khí						
Kích thước	M12		M18		M30	
Loại cài đặt	khít	không khít	khít	không khít	khít	không khít
Kiểu gắn	với đai ốc khóa					
Mô men xoắn siết	10 N m		30 N m			
trọng lượng sản phẩm	20 ... 90 g		50 ... 110 g		140 ... 190 g	
Vật liệu vỏ	Đồng thau, PA, mạ niken					

Hiện thị, vận hành	
Hiển thị trạng thái chuyển mạch	Đèn LED màu vàng

Nồng độ phát thải, phát thải			
Kích thước	M12	M18	M30
Nhiệt độ môi trường xung quanh với định tuyến cáp linh hoạt	-5 ... 50°C		
Mức độ bảo vệ	IP67		
Lớp chống ăn mòn KBK[1)]	1 - ứng suất ăn mòn thấp		
Tuân thủ LABS	VDMA24364-B2-L		

1) Thông tin thêm www.festo.com/x/topic/kbk

Dữ liệu kỹ thuật chung CR

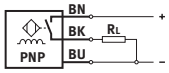

Kích thước	M12	M18	M30
Thiết kế	tròn		
Tuân theo tiêu chuẩn	EN 60947-5-2		
Giấy phép	Dấu RCM		
Dấu CE (xem tuyên bố về sự phù hợp)[1)]	theo chỉ thị EMC của EU, theo chỉ thị điện áp thấp của EU, theo chỉ thị RoHS của EU		

1) Vui lòng tham khảo phạm vi sử dụng của tuyên bố phù hợp EC: www.festo.com/catalogue/sieh → Support/Downloads.
Trong trường hợp có hạn chế về việc sử dụng thiết bị trong các khu dân cư, kinh doanh và thương mại, cũng như các doanh nghiệp nhỏ, các biện pháp khác để giảm phát thải nhiễu có thể là cần thiết.

Tín hiệu đầu vào, phần tử đo lường CR	
Nhiệt độ môi trường xung quanh	-25 ... 70°C

Bảng dữ liệu

Đầu ra chuyển mạch CR			
Kích thước	M12	M18	M30
Đầu ra chuyển mạch	không tiếp xúc 2 lõi		
Chức năng phần tử chuyển mạch	Tiếp điểm thường mở		
Khoảng cách chuyển đổi định mức	2 mm	5 mm	10 mm
Khoảng cách chuyển mạch được đảm bảo	1,62 mm	4,05 mm	8,1 mm
Các hệ số giảm thiểu	Nhôm = 0,35 - 0,5, Thép không gỉ St 18/8 = 0,6 - 1,0, Đồng = 0,25 - 0,45, Đồng thau = 0,35 - 0,5, Thép St 37 = 1,0		
Độ trễ	0,06 ... 0,3 mm	0,15 ... 0,75 mm	0,3 ... 1,5 mm
Tần số chuyển mạch tối đa DC	20 Hz		
Dòng điện đầu ra tối đa	100 mA	300 mA	
Sụt áp	≤6 V		

Đầu ra chuyển mạch CR			
Kích thước	M12	M18	M30
Đầu ra chuyển mạch	không tiếp xúc 2 lõi		
Chức năng phần tử chuyển mạch	Tiếp điểm thường mở		
Khoảng cách chuyển đổi định mức	4 mm	8 mm	15 mm
Khoảng cách chuyển mạch được đảm bảo	3,24 mm	6,48 mm	12,15 mm
Các hệ số giảm thiểu	Nhôm = 0,35 - 0,5, Thép không gỉ St 18/8 = 0,6 - 1,0, Đồng = 0,25 - 0,45, Đồng thau = 0,35 - 0,5, Thép St 37 = 1,0		
Độ trễ	0,12 ... 0,6 mm	0,24 ... 1,2 mm	0,45 ... 2,25 mm
Tần số chuyển mạch tối đa DC	20 Hz		
Dòng điện đầu ra tối đa	100 mA	300 mA	
Sụt áp	≤6 V		

Đầu ra, thêm dữ liệu CR			
Kích thước	M12	M18	M30
Chống chịu ngắn mạch	không		

Điện tử CR			
Kích thước	M12	M18	M30
Dải điện áp hoạt động DC	10 ... 300 V		
Dòng điện chạy không tải	≤1,5 mA		
Chống phân cực	cho tất cả các kết nối điện		

Cơ điện CR			
Kích thước	M12	M18	M30
Cổng nối điện	2 lõi, Cáp		
Vật liệu vỏ bọc cáp	PVC		

Cơ khí CR			
Kích thước	M12	M18	M30
Kiểu gắn	với đai ốc khóa		
Loại cài đặt	khít, không khít		
Mô men xoắn siết	1 N m	2 N m	5 N m
trọng lượng sản phẩm	109 g	123 g	175 g
Vật liệu vỏ	PA gia cố		

Hiện thị, vận hành CR	
Hiển thị trạng thái chuyển mạch	Đèn LED màu vàng

Bảng dữ liệu

Nồng độ phát thải, phát thải CR			
Kích thước	M12	M18	M30
Nhiệt độ môi trường xung quanh với định tuyến cáp linh hoạt	0 ... 70°C		
Mức độ bảo vệ	IP65, IP67		
Tuân thủ LABS	VDMA24364 Vùng III		
Lớp chống ăn mòn KBK[1)]	4 - ứng suất ăn mòn đặc biệt mạnh		

1) Thông tin thêm www.festo.com/x/topic/kbk

Kích thước

Kích thước – Cáp M12 lắp khít Tải xuống dữ liệu CAD www.festo.com

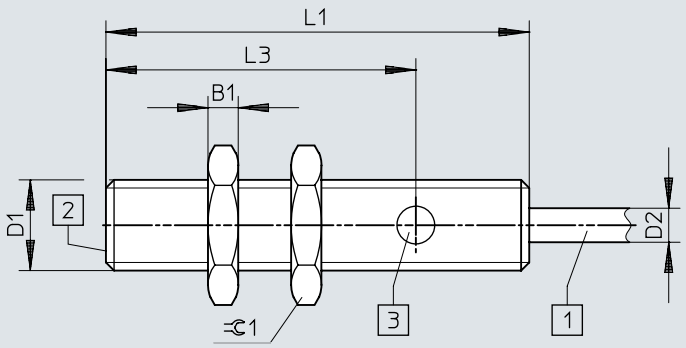

[1] Cáp 3 lõi dài 2,5m
[2] khu vực hoạt động
[3] 1 chỉ báo trạng thái chuyển đổi màu vàng

	B1 -0,3	D1	D2 ⌀ ±0,15	L1	L3	⊂ 1
SIED-M12B-Z-...-K-L	4	M12x1	4,5	56	41	17

Kích thước

Kích thước – Giắc cắm M12 lắp khít Tải xuống dữ liệu CAD www.festo.com

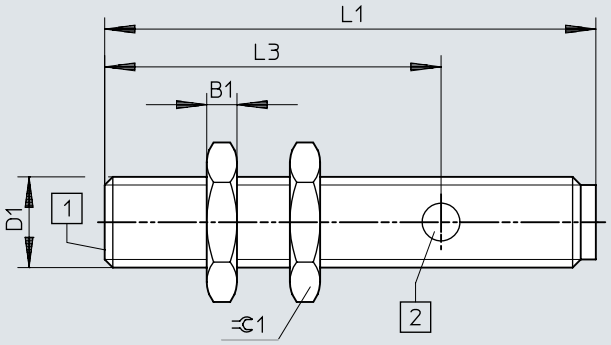

[1] khu vực hoạt động
[2] 1 chỉ báo trạng thái chuyển đổi màu vàng

	B1 -0,3	D1	L1	L3	⫧1
SIED-M12B-Z-...-S-L	4	M12x1	65	44,5	17

Kích thước

Kích thước – Cáp M12 lắp không khít Tải xuống dữ liệu CAD www.festo.com

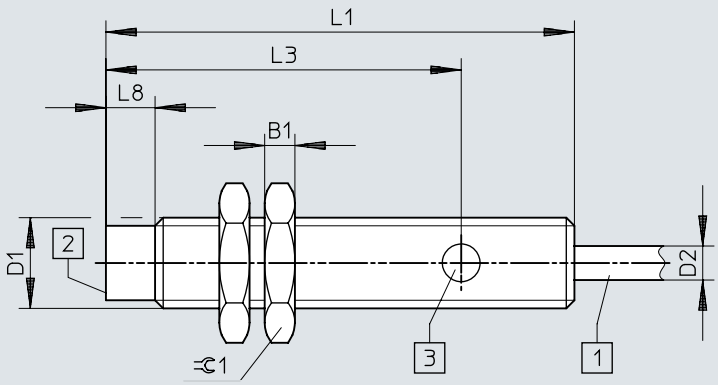

[1] Cáp 3 lõi dài 2,5m
[2] khu vực hoạt động
[3] 1 chỉ báo trạng thái chuyển đổi màu vàng

	B1 -0,3	D1	D2 ø ±0,15	L1	L3	L8	⊂ 1
SIED-M12NB-Z-...-K-L	4	M12x1	4,5	62	47	6,5	17

Kích thước

Kích thước – Giắc cắm M12 lắp không khít Tải xuống dữ liệu CAD www.festo.com

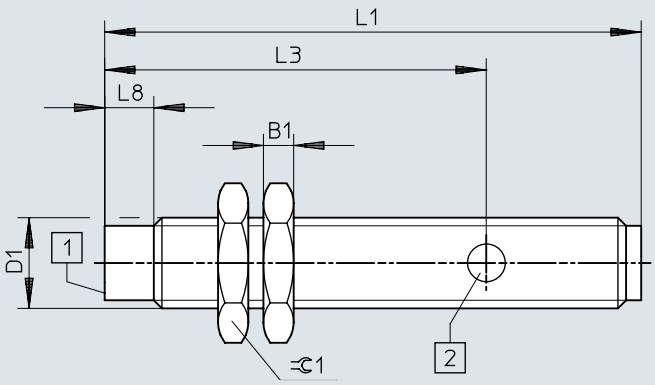

[1] khu vực hoạt động
[2] 1 chỉ báo trạng thái chuyển đổi màu vàng

	B1 -0,3	D1	L1	L3	L8	⊂ 1
SIED-M12NB-Z-...-S-L	4	M12x1	71	50,5	6,5	17

Kích thước

Kích thước – M18, lắp khít, cáp Tải xuống dữ liệu CAD www.festo.com

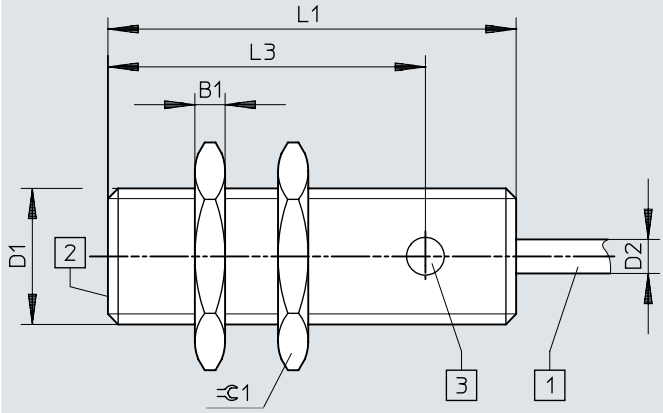

[1] Cáp 3 lõi dài 2,5m
[2] khu vực hoạt động
[3] 1 chỉ báo trạng thái chuyển đổi màu vàng

	B1 -0,3	D1	D2 ø ±0,15	L1	L3	⌀1
SIED-M18B-Z-...-K-L	4	M18x1	4,5	54	42	24

Kích thước

Kích thước – M18, lắp khít, giắc cắm Tải xuống dữ liệu CAD www.festo.com

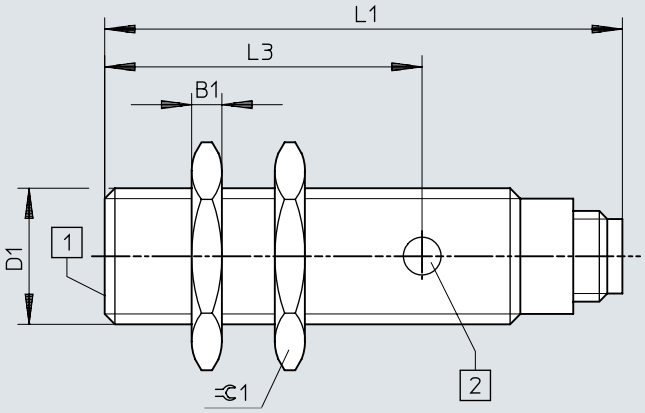

[1] khu vực hoạt động
[2] 1 chỉ báo trạng thái chuyển đổi màu vàng

	B1 -0,3	D1	L1	L3	⌀1
SIED-M18B-Z-...-S-L	4	M18x1	68,5	42	24

Kích thước

Kích thước – M18, lắp không khít, cáp Tải xuống dữ liệu CAD www.festo.com

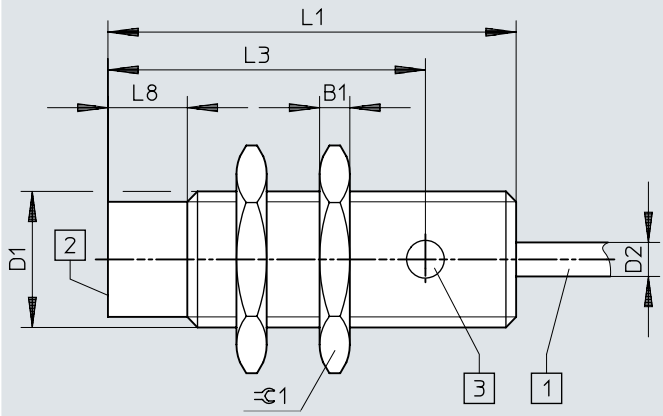

[1] Cáp 3 lõi dài 2,5m
[2] khu vực hoạt động
[3] 1 chỉ báo trạng thái chuyển đổi màu vàng

	B1 -0,3	D1	D2 ø ±0,15	L1	L3	L8	⫧ 1
SIED-M18NB-Z-...-K-L	4	M18x1	4,5	54	42	10,5	24

Kích thước

Kích thước – M18, lắp không khít, giắc cắm Tải xuống dữ liệu CAD www.festo.com

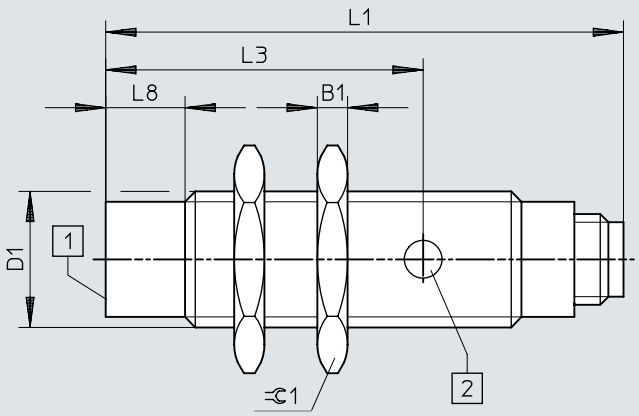

[1] khu vực hoạt động
[2] 1 chỉ báo trạng thái chuyển đổi màu vàng

	B1 -0,3	D1	L1	L3	L8	⊂ 1
SIED-M18NB-Z-...-S-L	4	M18x1	68,5	42	10,5	24

Kích thước

Kích thước – M30, lắp khít, cáp Tải xuống dữ liệu CAD www.festo.com

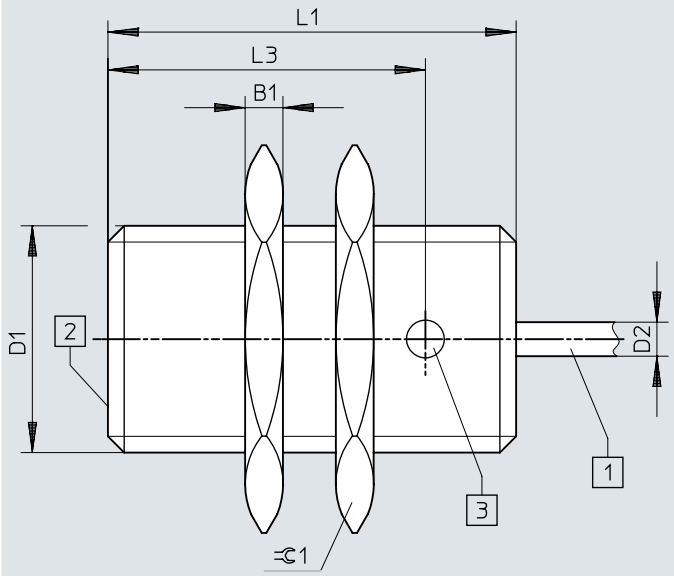

[1] Cáp 2 lõi dài 2,5m
[2] khu vực hoạt động

	B1 -0,3	D1	D2 ⌀ ±0,15	L1	L3	⫃ 1
SIED-M30B-Z-...-K-L	5	M30x1,5	4,5	54	42	36

Kích thước

Kích thước – M30, lắp khít, giắc cắm Tải xuống dữ liệu CAD www.festo.com

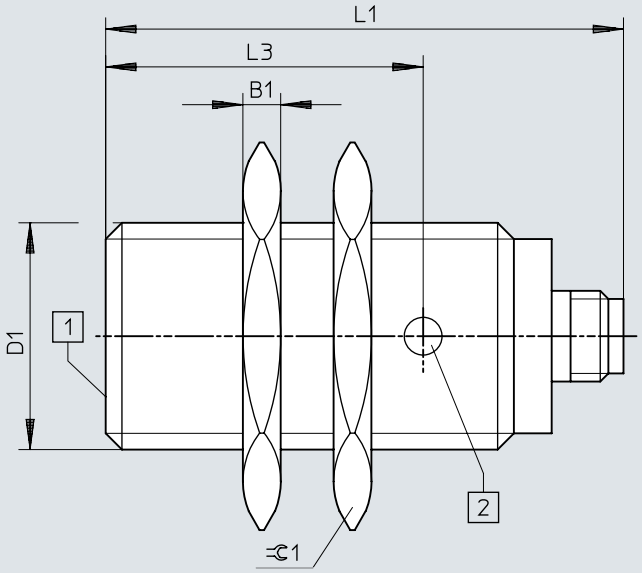

[1] 1 chỉ báo trạng thái chuyển đổi màu vàng

	B1 -0,3	D1	L1	L3	⫧1
SIED-M30B-Z-...-S-L	5	M30x1,5	68,5	42	36

Kích thước

Kích thước – M30, lắp không khít, cáp Tải xuống dữ liệu CAD www.festo.com

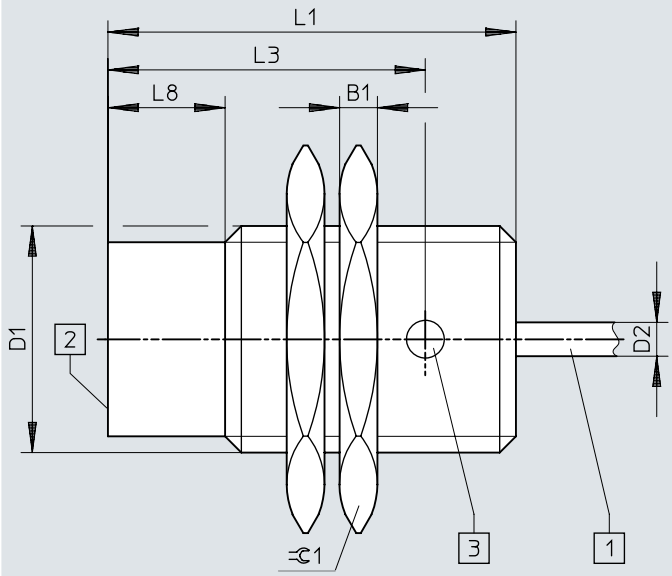

[1] Cáp 2 lõi dài 2,5m
[2] khu vực hoạt động

	B1 -0,3	D1	D2 ø ±0,15	L1	L3	L8	⌀1
SIED-M30NB-Z-...-K-L	5	M30x1,5	4,5	54	42	15,5	36

Kích thước

Kích thước – M30, lắp không khít, giắc cắm Tải xuống dữ liệu CAD www.festo.com

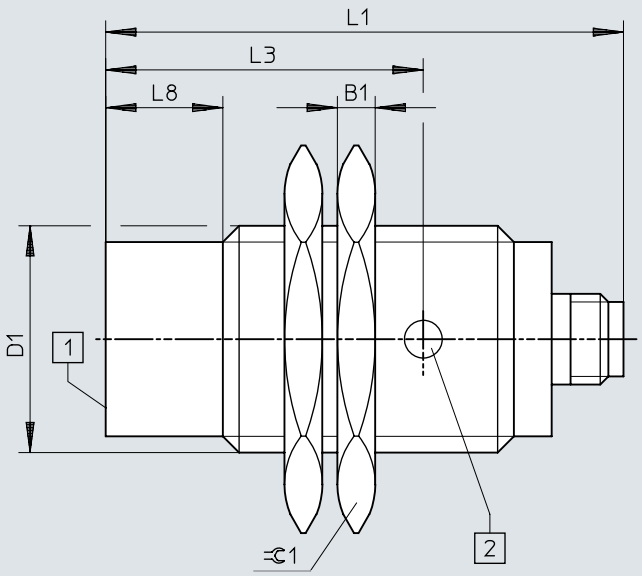

[1] 1 chỉ báo trạng thái chuyển đổi màu vàng

	B1 -0,3	D1	L1	L3	L8	⊂ 1
SIED-M30NB-Z-...-S-L	5	M30x1,5	68,5	42	15,5	36

Kích thước

Kích thước – Hướng dẫn lắp đặt, lắp khít Tải xuống dữ liệu CAD www.festo.com

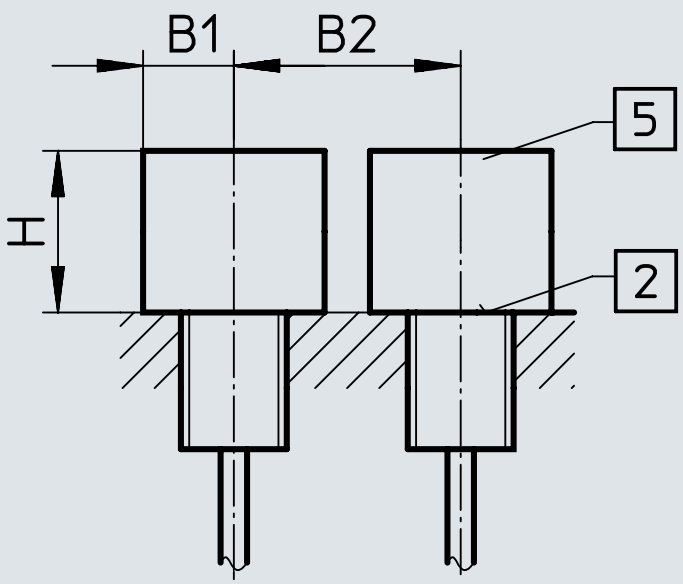

	B1	B2	H
SIED-M12B-ZS-S-L	6	12	6
SIED-M12B-ZO-S-L			
SIED-M18B-ZS-S-L	11	30	10
SIED-M18B-ZO-S-L			
SIED-M30B-ZS-S-L	25	37	16
SIED-M30B-ZO-S-L			

Kích thước

Kích thước – Hướng dẫn lắp đặt, lắp không khít Tải xuống dữ liệu CAD www.festo.com

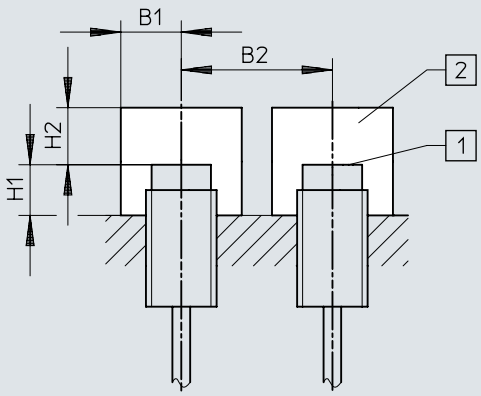

	B1	B2	H1	H2
SIED-M12NB-ZS-S-L	15	27	8	8
SIED-M12NB-ZO-S-L				
SIED-M18NB-ZS-S-L	20	50	15	15
SIED-M18NB-ZO-S-L				
SIED-M30NB-ZS-S-L	30	80	15	25
SIED-M30NB-ZO-S-L				

Kích thước

Kích thước – SIED-M12-...-PA Tải xuống dữ liệu CAD www.festo.com

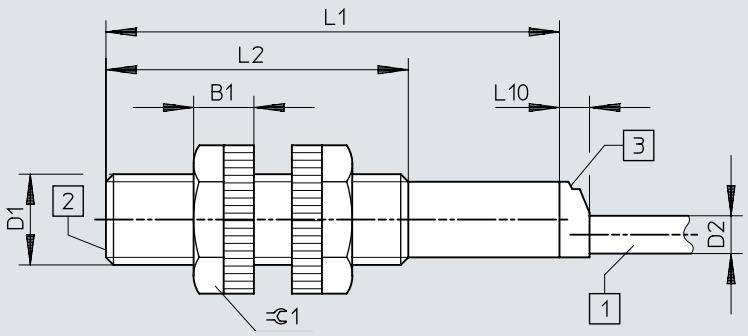

[1] Cáp 2 lõi dài 2,5m
[2] khu vực hoạt động
[3] 1 chỉ báo trạng thái chuyển đổi màu vàng

	B1	D1	D2 ø	L1	L2	L10	⫧1
SIED-M12-...-B-ZS-...-K-L-PA	8	M12x1	5	60	40	4	17

Kích thước

Kích thước – SIED-M18-...-PA Tải xuống dữ liệu CAD www.festo.com

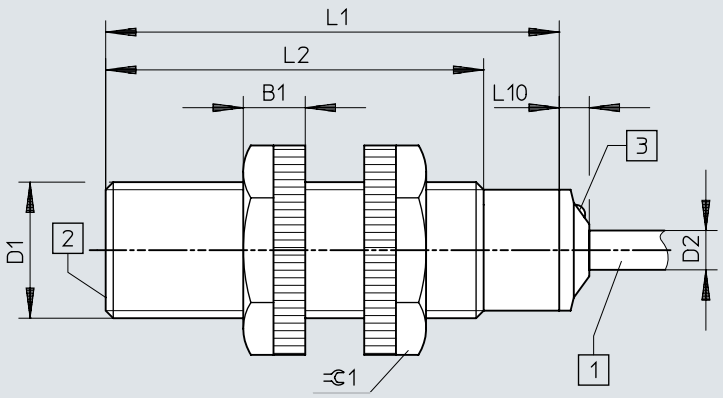

[1] Cáp 2 lõi dài 2,5m
[2] khu vực hoạt động
[3] 1 chỉ báo trạng thái chuyển đổi màu vàng

	B1	D1	D2 ø	L1	L2	L10	⫧1
SIED-M18-...-B-ZS-...-K-L-PA	8,2	M18x1	5,2	60	50	4	24

Kích thước

Kích thước – SIED-M30-...-PA Tải xuống dữ liệu CAD www.festo.com

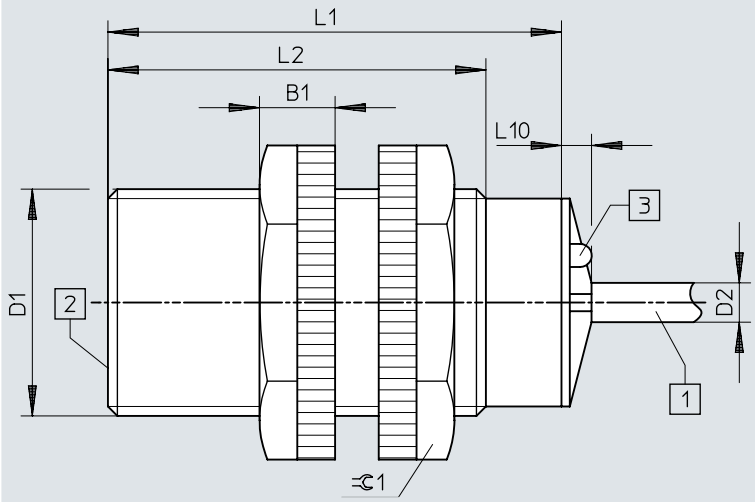

[1] Cáp 2 lõi dài 2,5m
[2] khu vực hoạt động
[3] 1 chỉ báo trạng thái chuyển đổi màu vàng

	B1	D1	D2 ø	L1	L2	L10	⊂ 1
SIED-M30-...-B-ZS-...-K-L-PA	10	M30x1,5	5	60	50	4	36

Kích thước

Kích thước – Hướng dẫn lắp đặt, lắp khít Tải xuống dữ liệu CAD www.festo.com

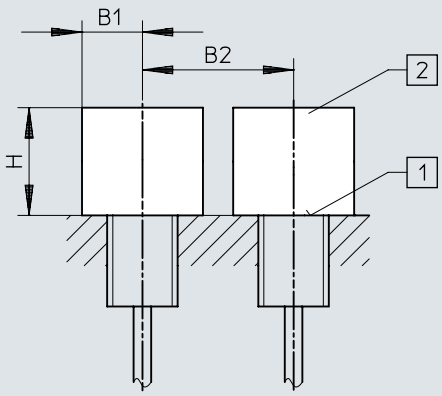

	B1	B2	H
SIED-M12B-ZS-K-L-PA	18	24	6
SIED-M18B-ZS-K-L-PA	27	36	15
SIED-M30B-ZS-K-L-PA	45	60	30

Kích thước

Kích thước – Hướng dẫn lắp đặt, lắp không khít Tải xuống dữ liệu CAD www.festo.com

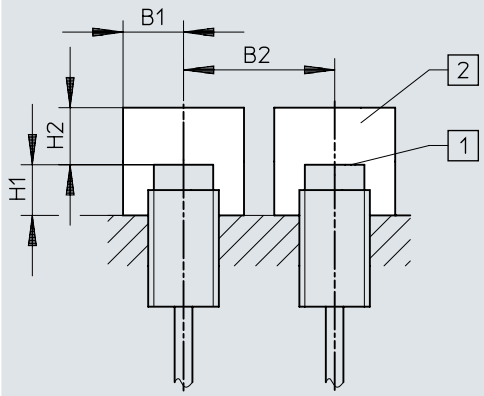

	B1	B2	H1	H2
SIED-M12NB-ZS-K-L-PA	18	36	8	12
SIED-M18NB-ZS-K-L-PA	27	54	16	24
SIED-M30NB-ZS-K-L-PA	45	90	30	45

Thông tin đặt hàng

Thông tin đặt hàng M12



Kích thước	Khoảng cách chuyển đổi định mức	Loại cài đặt	Đầu ra chuyển mạch	Số bộ phận	Loại
M12	2 mm	khít	không tiếp xúc 2 lõi	**538272**	**SIED-M12B-ZS-K-L**
				538271	**SIED-M12B-ZS-S-L**
	4 mm	không khít		**538268**	**SIED-M12NB-ZS-K-L**
				538267	**SIED-M12NB-ZS-S-L**

Thông tin đặt hàng M18



Kích thước	Khoảng cách chuyển đổi định mức	Loại cài đặt	Đầu ra chuyển mạch	Số bộ phận	Loại
M18	5 mm	khít	không tiếp xúc 2 lõi	**538279**	**SIED-M18B-ZS-S-L**
				538280	**SIED-M18B-ZS-K-L**
	8 mm	không khít		**538276**	**SIED-M18NB-ZS-K-L**
				538275	**SIED-M18NB-ZS-S-L**

Thông tin đặt hàng M30



Kích thước	Khoảng cách chuyển đổi định mức	Loại cài đặt	Đầu ra chuyển mạch	Số bộ phận	Loại
M30	10 mm	khít	không tiếp xúc 2 lõi	**538287**	**SIED-M30B-ZS-S-L**
				538288	**SIED-M30B-ZS-K-L**
	15 mm	không khít		**538284**	**SIED-M30NB-ZS-K-L**
				538283	**SIED-M30NB-ZS-S-L**

Thông tin đặt hàng M12, vỏ polyamide



Kích thước	Khoảng cách chuyển đổi định mức	Loại cài đặt	Đầu ra chuyển mạch	Số bộ phận	Loại
M12	2 mm	khít	không tiếp xúc 2 lõi	**538336**	**SIED-M12B-ZS-K-L-PA**
	4 mm	không khít		**538335**	**SIED-M12NB-ZS-K-L-PA**

Thông tin đặt hàng M18, vỏ polyamide



Kích thước	Khoảng cách chuyển đổi định mức	Loại cài đặt	Đầu ra chuyển mạch	Số bộ phận	Loại
M18	5 mm	khít	không tiếp xúc 2 lõi	**538338**	**SIED-M18B-ZS-K-L-PA**
	8 mm	không khít		**538337**	**SIED-M18NB-ZS-K-L-PA**

Thông tin đặt hàng

Thông tin đặt hàng M30, vỏ polyamide



Kích thước	Khoảng cách chuyển đổi định mức	Loại cài đặt	Đầu ra chuyển mạch	Số bộ phận	Loại
M30	10 mm	khít	không tiếp xúc 2 lõi	**538340**	**SIED-M30B-ZS-K-L-PA**
	15 mm	không khít		**538339**	**SIED-M30NB-ZS-K-L-PA**

Tổng quan về thiết bị ngoại vi

Tổng quan về thiết bị ngoại vi

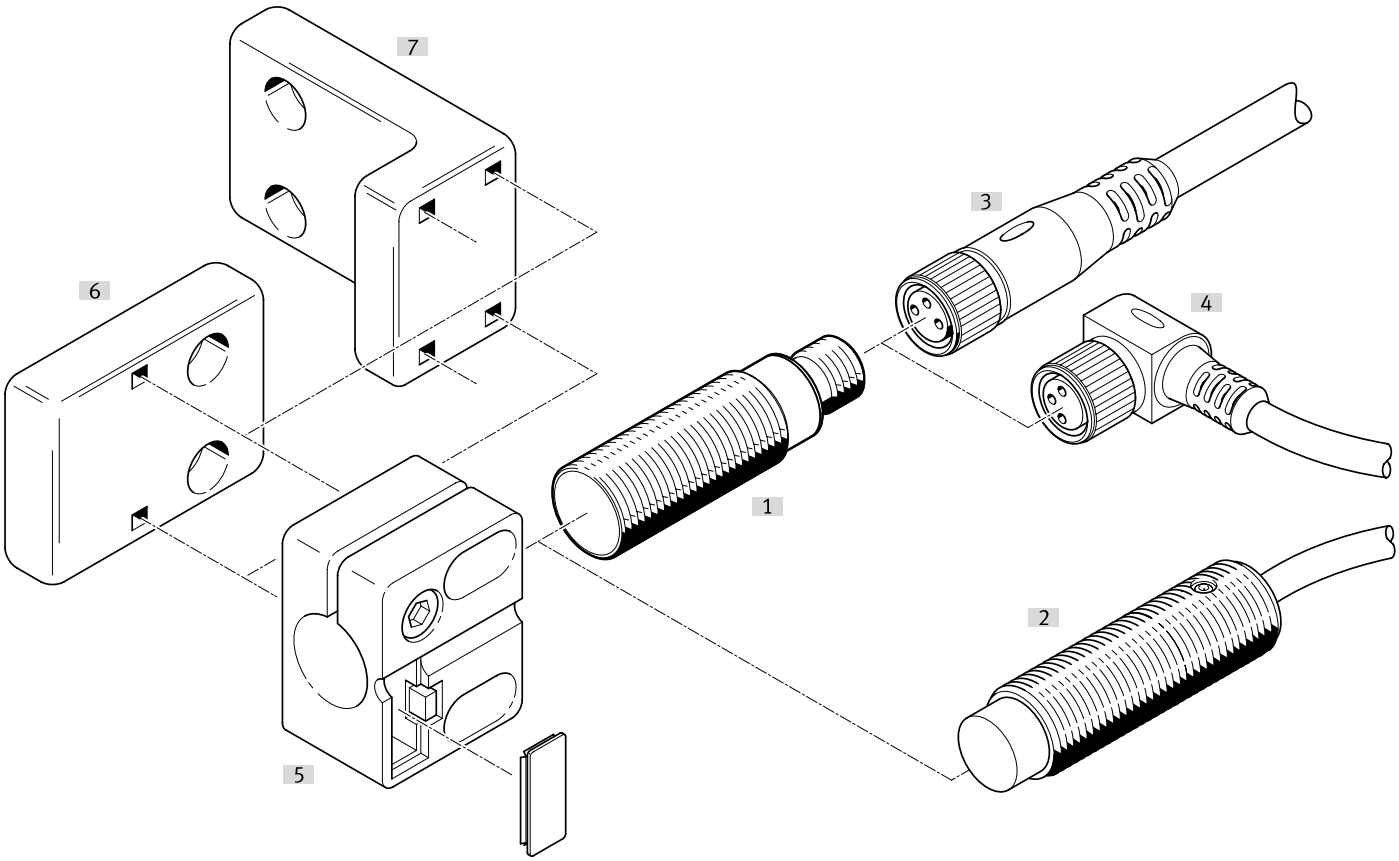

Phụ kiện			→ Trang/Internet
	Loại/mã đơn hàng	Miêu tả	
[1]	Công tắc tiệm cận SIED-M12B	khít	sied
[2]	Công tắc tiệm cận SIED-M12NB	không khít	sied
[3]	Cáp kết nối NEBA-M...G...	Ổ cắm thẳng	29
[4]	Cáp kết nối NEBA-M...W...	Ổ cắm góc	29
[5]	Giá đỡ cảm biến SIEZ-...-B	-	
[6]	Bộ gá cảm biến SIEZ-NB	-	30
[7]	Bộ gá cảm biến SIEZ-UH	-	30
[8]	Bát gá HV-M5	-	30
[9]	Bát gá xy lanh HBN	-	30
[10]	Bộ gá mặt bích FBN	-	30
[11]	Cữ chặn SDA	-	30

Phụ kiện

Cáp kết nối ổ cắm M12, 5 chân, không hiển thị trạng thái chuyển mạch

Cổng nối điện 1, đầu ra cáp [1]	Cổng nối điện 2, công nghệ kết nối	Cổng nối điện 2, số cực/dây	Chiều dài cáp	trọng lượng sản phẩm	Số bộ phận	Loại
thẳng	M12x1 được mã hóa A theo EN 61076-2-101	5	0,5 m	34 g	**8078274**	**NEBA-M12G5-U-0.5-N-M12G5**
			1 m	47 g	**8078275**	**NEBA-M12G5-U-1-N-M12G5**
			2,5 m	87 g	**8078276**	**NEBA-M12G5-U-2.5-N-M12G5**
			5 m	153 g	**8078277**	**NEBA-M12G5-U-5-N-M12G5**
	đầu mở	3	2,5 m	55 g	**8078236**	**NEBA-M12G5-U-2.5-N-LE3**
			5 m	102 g	**8078237**	**NEBA-M12G5-U-5-N-LE3**
			10 m	194 g	**8078238**	**NEBA-M12G5-U-10-N-LE3**
được đặt góc			2,5 m	56 g	**8078245**	**NEBA-M12W5-U-2.5-N-LE3**
			5 m	103 g	**8078246**	**NEBA-M12W5-U-5-N-LE3**
			10 m	195 g	**8078247**	**NEBA-M12W5-U-10-N-LE3**

1) Chú ý đến điện áp

Các cáp kết nối ổ cắm M12, 5 chân, không hiển thị trạng thái chuyển mạch

Cổng nối điện 1, kiểu kết nối	Cổng nối điện 1, công nghệ kết nối	Cổng nối điện 2, số cực/dây	Cổng nối điện 2, kiểu kết nối	Cổng nối điện 2, công nghệ kết nối	trọng lượng sản phẩm	Số bộ phận	Loại
Ổ cắm	M12x1 được mã hóa A theo EN 61076-2-101	4	Cáp	Đầu kẹp vít	24 g	**8162290**	**NECB-M12G4-C2**
					25 g	**8162292**	**NECB-M12W4-C2**

Giắc cắm M8, 3 chân

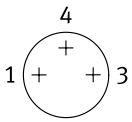

Đầu ra cáp	Cổng nối điện 2, kiểu kết nối	Đường kính cáp	trọng lượng sản phẩm	Số bộ phận	Loại
thẳng	Cáp	2,1 ... 5 mm	5 g	**8162298**	**NECB-S-M8G3-C2**

Giắc cắm M8, 4 chân

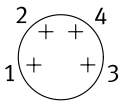

Đầu ra cáp	Cổng nối điện 2, kiểu kết nối	Đường kính cáp	trọng lượng sản phẩm	Số bộ phận	Loại
thẳng	Cáp 2x	2 ... 3.8 mm	8 g	**8162300**	**NECB-S-M8G4-C2-D**
	Cáp	2,1 ... 5 mm	5 g	**8162299**	**NECB-S-M8G4-C2**

Giắc cắm M12, 4 chân

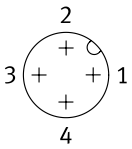

Đầu ra cáp	Cổng nối điện 2, kiểu kết nối	Đường kính cáp	trọng lượng sản phẩm	Số bộ phận	Loại
thẳng	Cáp	2,1 ... 7 mm	18 g	**8162294**	**NECB-S-M12G4-C2**

Phụ kiện

Giá đỡ cảm biến có cữ chặn để lắp khít

Kích thước	Kiểu gắn	Nhiệt độ môi trường xung quanh	trọng lượng sản phẩm	Số bộ phận	Loại
M12	với lỗ xuyên	-25 ... 80 °C	20 g	**538348**	**SIEZ-B-12**
M18			21 g	**538350**	**SIEZ-B-18**
M30			36 g	**538352**	**SIEZ-B-30**

Giá đỡ cảm biến không có cữ chặn

Kích thước	Kiểu gắn	Nhiệt độ môi trường xung quanh	trọng lượng sản phẩm	Số bộ phận	Loại
	với lỗ xuyên	-25 ... 80 °C	25 g	**538354**	**SIEZ-UH**
4 mm			14 g	**538343**	**SIEZ-NB-4**
6,5 mm			9 g	**538344**	**SIEZ-NB-6,5**
M8			3,5 g	**538345**	**SIEZ-NB-8**
M12			20 g	**538347**	**SIEZ-NB-12**
M18			21 g	**538349**	**SIEZ-NB-18**
M30			36 g	**538351**	**SIEZ-NB-30**

Bát gá xy lanh



Kích thước	trọng lượng sản phẩm	Số bộ phận	Loại
8/10	22 g	**5123**	**HBN-8/10X1**

Bộ gá mặt bích



Kích thước	trọng lượng sản phẩm	Số bộ phận	Loại
32	103 g	**195855**	**FBN-32**

Bát gá HV-M5



Vật liệu giá treo	trọng lượng sản phẩm	Số bộ phận	Loại
Thép, mạ kẽm	11 g	**9634**	**HV-M5**

Cữ chặn



Kích thước	Số bộ phận	Loại
M8	**11542**	**SDA-8X1-B**
M12	**11541**	**SDA-12X1-B**