Sensor de proximidade SIEF

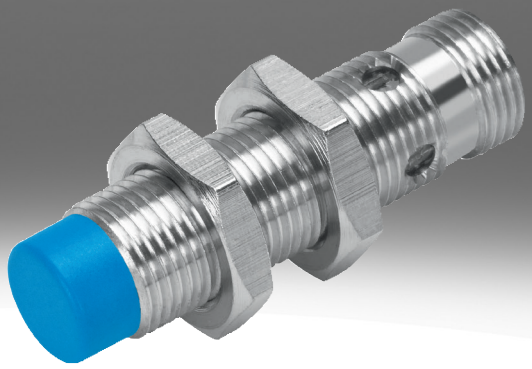

Código de tipo

001	Série	
SIEF	Sensor de proximidade, indutivo, com fator e redução 1 para todos os metais, resistente a campo de solda	

002	Formato	
M8	Redondo, M8x1	
M12	Redondo, M12x1	
M18	Redondo, M18x1	
M30	Redondo, M30x1,5	
Q40	Paralelepípedo 40 mm	

003	Tipo de montagem	
B	Nivelado	
S	Parcialmente nivelado	
NB	Não nivelado	

004	Entrada/Saída	
N	NPN	
P	PNP	

005	Função do elemento de comutação	
A	Antivalente	
S	Contato N/A	

006	Conexão elétrica	
K	Extremidade aberta	
S	Conector macho, M8x1, 4 pinos	

007	Indicação	
L	Estado de comutação	
2L	Estado de comutação e prontidão operacional	

008	Material corpo	
	Padrão	

Especificações técnicas

Especificações técnicas gerais

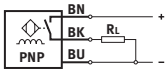

- Distância de comutação normal
- Fator de redução para todos os metais
- Resistente aos campos magnéticos dos equipamentos de soldadura
- Para tensão DC
- Desenho redondo

Tamanho	40x40x65 mm	M8	M12	M18	M30
Tipo de montagem	Parcialmente embutido	nivelado, não nivelado			
Formato	quadrático	Redondo			
Norma correspondente	EN 60947-5-2				
Certificação	Marca RCM	Marca RCM, c UL us - Listed (OL)			
Marca CE (ver declaração de conformidade)[1)]	conforme a diretiva EU-EMV, Conforme diretriz de baixa tensão da UE, em conformidade diretiva UE-RoHS				
Conformidade LABS	VDMA24364-Zona III	VDMA24364-B2-L, VDMA24364-Zona III			

1) Consulte o âmbito de aplicação na declaração de conformidade: www.festo.com/catalogue/sief → Support/Downloads.
No caso de restrições no uso dos produtos em áreas residenciais, comerciais e industriais, bem como em pequenas empresas, podem ser necessárias medidas adicionais para reduzir a interferência emitida.

Sinal de entrada, elemento de medição

Temperatura ambiente	-30 ... 85 oC

Saída de comutação

Tamanho	40x40x65 mm	M8	M12	M18	M30
Tipo de montagem	Parcialmente embutido	nivelado, não nivelado			
Saída de comutação	NPN, PNP				
Função do elemento de conexão	Antivalente	Contato N/A			
Distância sensora nominal	35 mm	1,5 ... 4 mm	3 ... 8 mm	5 ... 12 mm	10 ... 20 mm
Repetibilidade	0,7 mm	0,08 mm	0,16 mm	0,24 ... 0,28 mm	0,4 ... 0,55 mm
Distância sensora garantida	28,35 mm	3,24 mm	6,48 mm	9,72 mm	16,2 mm
Fatores de redução	Alumínio = 1,0, Aço inoxidável St 18/8 = 1,0, Cobre = 1,0, Latão = 1,0, Aço St 37 = 1,0				
Histerese	1,05 ... 5,25 mm	0,12 ... 0,6 mm	0,24 ... 1,2 mm	0,36 ... 1,8 mm	0,6 ... 3 mm
Frequência máx. de comutação CC	250 Hz	2.000 Hz	2.000 ... 3.000 Hz		1.500 ... 2.000 Hz
Corrente de saída máx.	200 mA	150 mA	200 mA		
Queda de tensão	≤1,8 V				

Eletrónica

Tamanho	40x40x65 mm	M8	M12	M18	M30
Tipo de montagem	Parcialmente embutido	nivelado, não nivelado			
Amplitude de tensão de funcionamento CC	10 ... 65 V	10 ... 30 V			
Taxa de ondulação residual	10%				
Corrente em vazio	≤15 mA				
Proteção contra curto-circuito	Cíclico				
Proteção contra inversão de polaridade	para todas as conexões elétricas				

Especificações técnicas

Eletromecânica					
Tamanho	40x40x65 mm	M8	M12	M18	M30
Tipo de montagem	Parcialmente embutido	nivelado, não nivelado			
Conexão elétrica	4 pinos, Fixcon, M12x1, Plugue	3 fios, 3 polos, Cabo, M8x1, Plugue	3 fios, 3 polos, Fixcon, Cabo, M12x1, Plugue		
Conexão elétrica 1, tipo de conexão	Plugue	Cabo, Plugue			
Conexão elétrica 1, tecnologia de conexão	M12x1, codificação A, conforme EN 61076-2-101	M8x1 codificação A, conforme EN 61076-2-104, Sem conector	M12x1, codificação A, conforme EN 61076-2-101, Sem conector		
Conexão elétrica 1, número de pinos/fios	4	3			
Conexão elétrica 1, pinos/fios ocupados	4	3			
Conexão elétrica 1, tipo de fixação	Trava de parafuso, não rotacionável	Trava de encaixe, Trava de parafuso, não rotacionável	Trava de parafuso, não rotacionável		
Conexão elétrica 1, tipo de montagem compatível	Compatível com trava de parafuso giratória	Compatível com trava de travamento, Compatível com trava de parafuso giratória	Compatível com trava de parafuso giratória		
Comprimento do cabo	–	2,5 m			
Material da capa do cabo	–	TPE-U(PU), TPE-U(PUR)			
Material do isolamento	–	PVC			

Componentes mecânicos					
Tamanho	40x40x65 mm	M8	M12	M18	M30
Tipo de montagem	Parcialmente embutido	nivelado, não nivelado			
Tipo de fixação	Com orifício de passagem	Com contraporca			
Torque de aperto	–	10 Nm		25 Nm	75 Nm
Peso do produto	156 g	12 ... 77 g	22 ... 120 g	38 ... 141 g	90 ... 194 g
Material corpo	PA, Reforçado com PBT	PA, PP, aço inoxidável de alta liga	Latão, PBT, TPE-O, cromado		

Indicação, operação					
Tamanho	40x40x65 mm	M8	M12	M18	M30
Tipo de montagem	Parcialmente embutido	nivelado, não nivelado			
Indicador do status de comutação	LED amarelo				
LED indicador de status operacional	LED verde	–			

Imissão, emissão, embutida					
Tamanho	40x40x65 mm	M8	M12	M18	M30
Tipo de montagem	Parcialmente embutido	nivelado			
Temperatura ambiente com instalação móvel de cabo	–	-5 ... 70 oC			
Grau de proteção	IP67	IP68			
Classe de resistência à corrosão KBK[1)]	0 - sem resistência à corrosão	2 - resistência moderada à corrosão			
Grau de poluição	–	3			
Conformidade LABS	VDMA24364-Zona III	VDMA24364-B2-L			

1) Mais informações em www.festo.com/x/topic/kbk

Especificações técnicas

Imissão, emissão, não embutida				
Tamanho	M8	M12	M18	M30
Tipo de montagem	não nivelado			
Temperatura ambiente com instalação móvel de cabo	0 ... 80 oC			
Grau de proteção	IP67			
Classe de resistência à corrosão KBK[1)]	4 - altíssima resistência à corrosão	2 - resistência moderada à corrosão		
Grau de poluição	–			
Conformidade LABS	VDMA24364-Zona III			

1) Mais informações em www.festo.com/x/topic/kbk

Dimensões

Dimensões – M8, montagem embutida, cabo Download de dados CAD www.festo.com

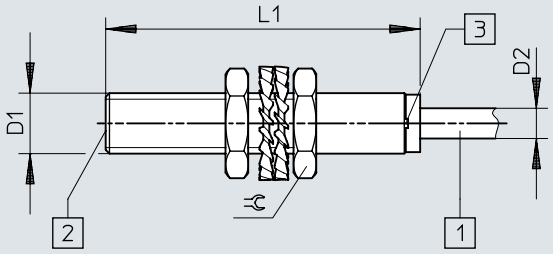

[1] Cabo de ligação
[2] Superfície ativa
[3] Díodo luminoso

	D1	D2	L1	⫧
SIEF-M8B-PS-K-L	M8x1	4	41,6	13
SIEF-M8B-NS-K-L				

Dimensões

Dimensões – M8, montagem embutida, conector Download de dados CAD www.festo.com

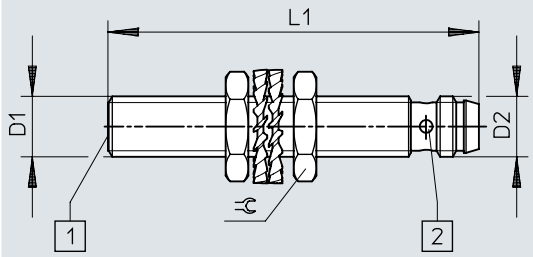

[1] Superfície ativa
[2] Díodo luminoso

	D1	D2	L1	⫧
SIEF-M8B-PS-S-L	M8x1	M8x1	49	13
SIEF-M8B-NS-S-L				

Dimensões

Dimensões – M8, montagem parcialmente embutida, cabo Download de dados CAD www.festo.com

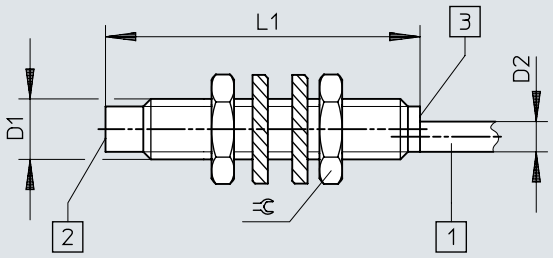

[1] Cabo de ligação
[2] Superfície ativa
[3] Díodo luminoso

	D1	D2	L1	⌀
SIEF-M8NB-PS-K-L	M8x1	4	41,6	13
SIEF-M8NB-NS-K-L				

Dimensões

Dimensões – M8, montagem parcialmente embutida, conector Download de dados CAD www.festo.com

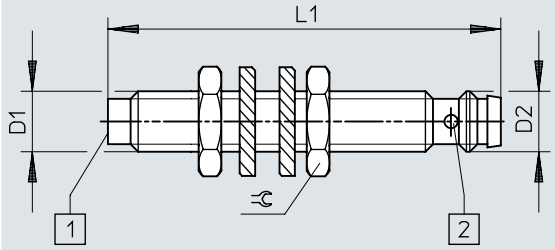

[1] Superfície ativa
[2] Díodo luminoso

	D1	D2	L1	⫧
SIEF-M8NB-PS-S-L SIEF-M8NB-NS-S-L	M8x1	M8x1	52	13

Dimensões

Dimensões – M12, montagem embutida, cabo Download de dados CAD www.festo.com

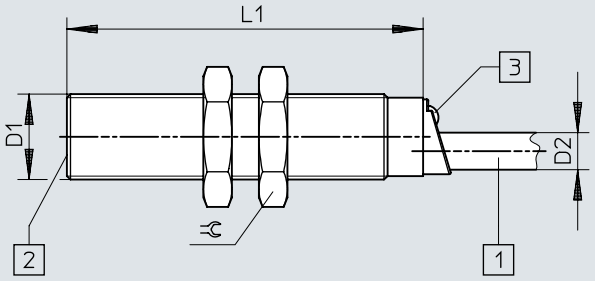

[1] Cabo de ligação
[2] Superfície ativa
[3] Díodo luminoso

	D1	D2	L1	⫧
SIEF-M12B-PS-K-L	M12x1	5,2	50	17
SIEF-M12B-NS-K-L				

Dimensões

Dimensões – M12, montagem embutida, conector Download de dados CAD www.festo.com

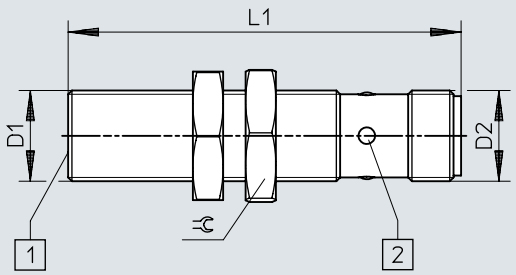

[1] Superfície ativa
[2] Díodo luminoso

	D1	D2	L1	⫧
SIEF-M12B-PS-S-L SIEF-M12B-NS-S-L	M12x1	M12x1	52	17

Dimensões

Dimensões – M12, montagem parcialmente embutida, cabo Download de dados CAD www.festo.com

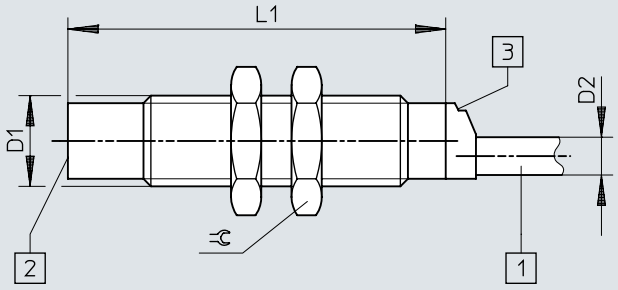

[1] Cabo de ligação
[2] Superfície ativa
[3] Díodo luminoso

	D1	D2	L1	⫧
SIEF-M12NB-PS-K-L	M12x1	5	50	17
SIEF-M12NB-NS-K-L				

Dimensões

Dimensões – M12, montagem parcialmente embutida, conector Download de dados CAD www.festo.com

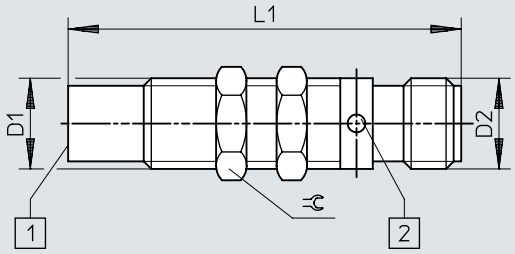

[1] Superfície ativa
[2] Díodo luminoso

	D1	D2	L1	⫧
SIEF-M12NB-PS-S-L SIEF-M12NB-NS-S-L	M12x1	M12x1	52	13

Dimensões

Dimensões – M18, montagem embutida, cabo Download de dados CAD www.festo.com

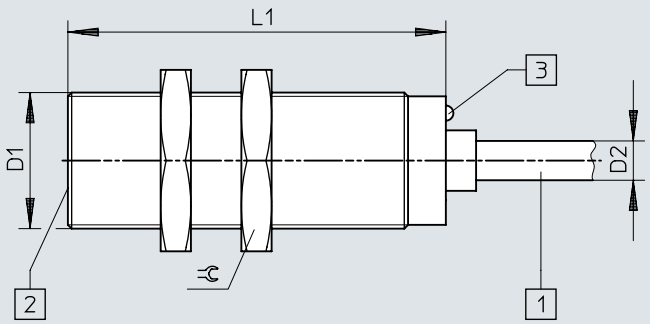

[1] Cabo de ligação
[2] Superfície ativa
[3] Díodo luminoso

	D1	D2	L1	⌀
SIEF-M18B-PS-K-L	M18x1	5,2	50	24
SIEF-M18B-NS-K-L				

Dimensões

Dimensões – M18, montagem embutida, conector Download de dados CAD www.festo.com

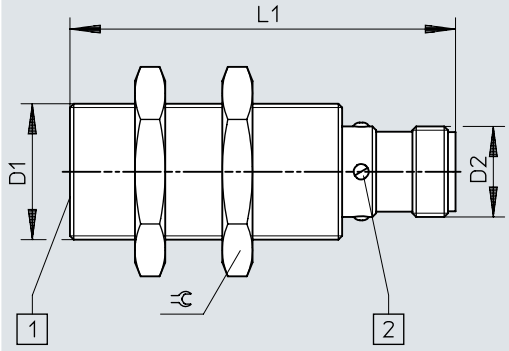

[1] Superfície ativa
[2] Díodo luminoso

	D1	D2	L1	⫧
SIEF-M18B-PS-S-L	M18x1	M12x1	52	24
SIEF-M18B-NS-S-L				

Dimensões

Dimensões – M18, montagem parcialmente embutida, cabo Download de dados CAD www.festo.com

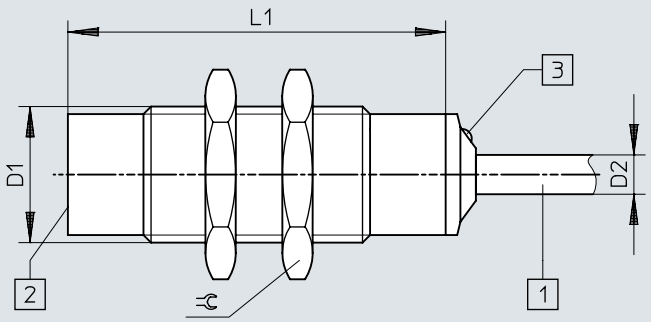

[1] Cabo de ligação
[2] Superfície ativa
[3] Díodo luminoso

	D1	D2	L1	⫧
SIEF-M18NB-PS-K-L	M18x1	5,2	50	24
SIEF-M18NB-NS-K-L				

Dimensões

Dimensões – M18, montagem parcialmente embutida, conector Download de dados CAD www.festo.com

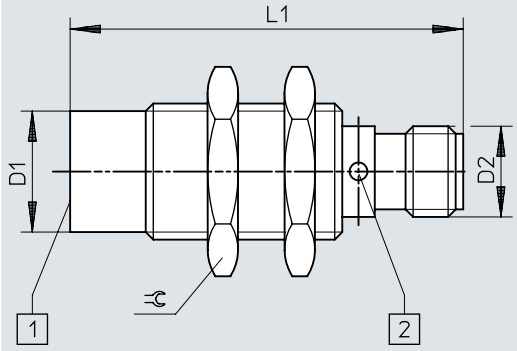

[1] Superfície ativa
[2] Díodo luminoso

	D1	D2	L1	⫧
SIEF-M18NB-PS-S-L SIEF-M18NB-NS-S-L	M18x1	M12x1	52	24

Dimensões

Dimensões – M30, montagem embutida, cabo Download de dados CAD www.festo.com

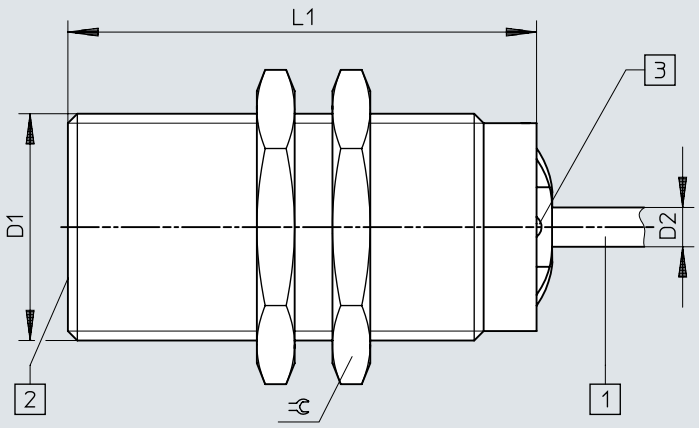

[1] Cabo de ligação
[2] Superfície ativa
[3] Díodo luminoso

	D1	D2	L1	⫧
SIEF-M30B-PS-K-L	M30x1,5	5,2	60	36
SIEF-M30B-NS-K-L				

Dimensões

Dimensões – M30, montagem embutida, conector Download de dados CAD www.festo.com

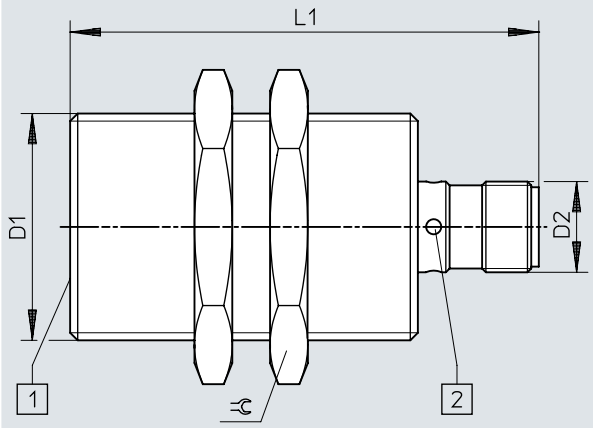

[1] Superfície ativa
[2] Díodo luminoso

	D1	D2	L1	⫧
SIEF-M30B-PS-S-L SIEF-M30B-NS-S-L	M30x1,5	M12x1	62	36

Dimensões

Dimensões – M30, montagem parcialmente embutida, cabo Download de dados CAD www.festo.com

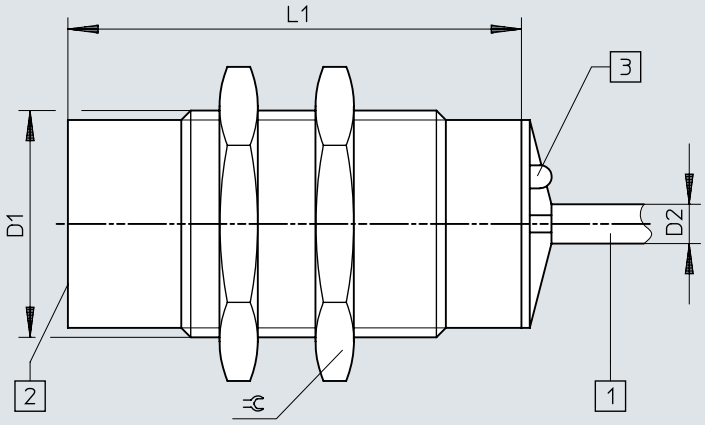

[1] Cabo de ligação
[2] Superfície ativa
[3] Díodo luminoso

	D1	D2	L1	⌀
SIEF-M30NB-PS-K-L	M30x1,5	5,2	60	36
SIEF-M30NB-NS-K-L				

Dimensões

Dimensões – M30, montagem parcialmente embutida, conector Download de dados CAD www.festo.com

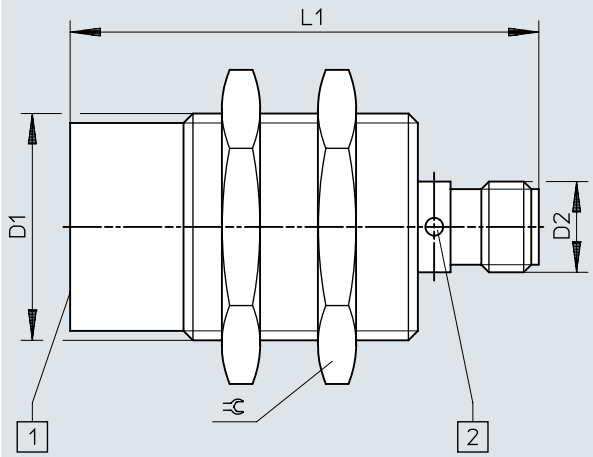

[1] Superfície ativa
[2] Díodo luminoso

	D1	D2	L1	⫧
SIEF-M30NB-PS-S-L SIEF-M30NB-NS-S-L	M30x1,5	M12x1	62	36

Dimensões

Dimensões – 40x40x65 mm, montagem parcialmente embutida, conector

Download de dados CAD www.festo.com

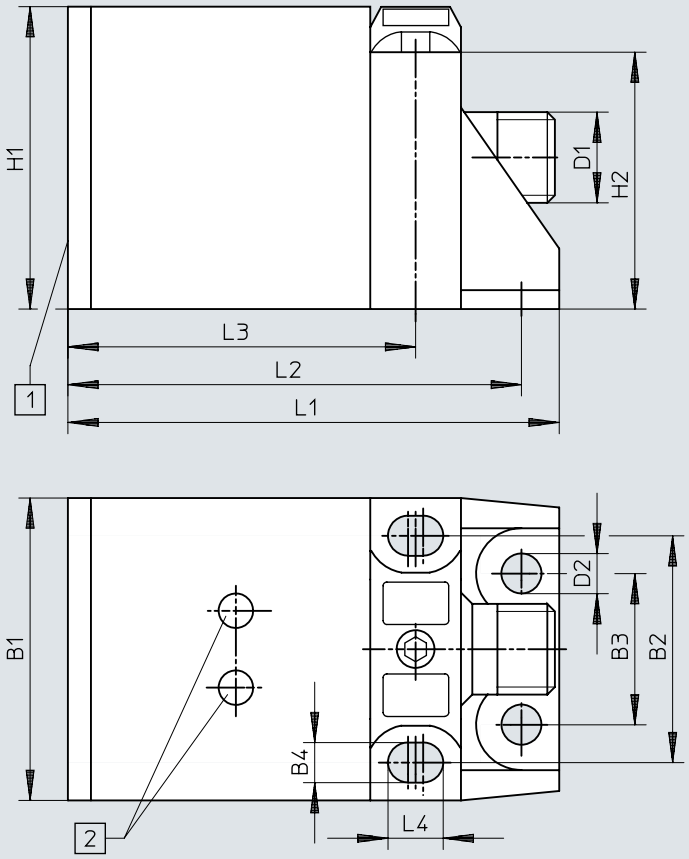

[1] Superfície ativa
[2] Díodo luminoso

	B1	B2	B3	B4	D1	D2	H1	H2	L1	L2	L3	L4
SIEF-Q40S-PA-S-2L SIEF-Q40S-NA-S-2L	40	30	20	5,3	M12x1	5,3	40	34	65	60	46	7,3

Dimensões

Dimensões – Nota de montagem: montagem embutida Download de dados CAD www.festo.com

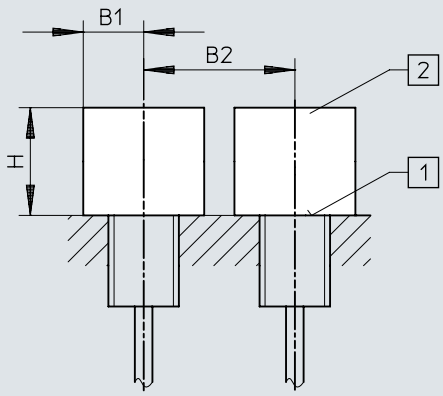

[1] Superfície ativa
[2] Espaço sem metal

	B1	B2	H
SIEF-M8B	12	16	4,5
SIEF-M12B	18	24	12
SIEF-M18B	27	36	15
SIEF-M30B	45	60	30

Dimensões

Dimensões – Nota de montagem: montagem parcialmente embutida Download de dados CAD www.festo.com

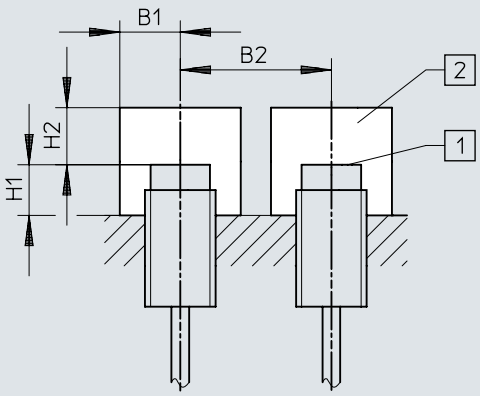

[1] Superfície ativa
[2] Espaço sem metal

	B1	B2	H1	H2
SIEF-M8NB	12	32	8	12
SIEF-M12NB	18	48	16	24
SIEF-M18NB	27	54	24	36
SIEF-M30NB	45	90	30	60
SIEF-Q40S	60	120	30	105

Informações para pedido

Informações para pedido M8

Conexão elétrica	Distância sensora nominal	Tipo de montagem	Saída de comutação	Nº de referência	Tipo
3 fios, Cabo	1,5 mm	nivelado	NPN	**553540**	**SIEF-M8B-NS-K-L**
			PNP	**553538**	**SIEF-M8B-PS-K-L**
	4 mm	não nivelado	NPN	**538310**	**SIEF-M8NB-NS-K-L**
			PNP	**538308**	**SIEF-M8NB-PS-K-L**
3 polos, M8x1, Plugue	1,5 mm	nivelado	NPN	**553539**	**SIEF-M8B-NS-S-L**
			PNP	**553537**	**SIEF-M8B-PS-S-L**
	4 mm	não nivelado	NPN	**538309**	**SIEF-M8NB-NS-S-L**
			PNP	**538307**	**SIEF-M8NB-PS-S-L**

Informações para pedido M12

Conexão elétrica	Distância sensora nominal	Tipo de montagem	Saída de comutação	Nº de referência	Tipo
3 fios, Cabo	3 mm	nivelado	NPN	**553544**	**SIEF-M12B-NS-K-L**
			PNP	**553542**	**SIEF-M12B-PS-K-L**
	8 mm	não nivelado	NPN	**538314**	**SIEF-M12NB-NS-K-L**
			PNP	**538312**	**SIEF-M12NB-PS-K-L**
3 polos, M12x1, Plugue	3 mm	nivelado	NPN	**553543**	**SIEF-M12B-NS-S-L**
			PNP	**553541**	**SIEF-M12B-PS-S-L**
3 polos, Fixcon, M12x1, Plugue	8 mm	não nivelado	NPN	**538313**	**SIEF-M12NB-NS-S-L**
			PNP	**538311**	**SIEF-M12NB-PS-S-L**

Informações para pedido M18

Conexão elétrica	Distância sensora nominal	Tipo de montagem	Saída de comutação	Nº de referência	Tipo
3 fios, Cabo	5 mm	nivelado	NPN	**553548**	**SIEF-M18B-NS-K-L**
			PNP	**553546**	**SIEF-M18B-PS-K-L**
	12 mm	não nivelado	NPN	**538318**	**SIEF-M18NB-NS-K-L**
			PNP	**538316**	**SIEF-M18NB-PS-K-L**
3 polos, M12x1, Plugue	5 mm	nivelado	NPN	**553547**	**SIEF-M18B-NS-S-L**
			PNP	**553545**	**SIEF-M18B-PS-S-L**
3 polos, Fixcon, M12x1, Plugue	12 mm	não nivelado	NPN	**538317**	**SIEF-M18NB-NS-S-L**
			PNP	**538315**	**SIEF-M18NB-PS-S-L**

Informações para pedido M30

Conexão elétrica	Distância sensora nominal	Tipo de montagem	Saída de comutação	Nº de referência	Tipo
3 fios, Cabo	10 mm	nivelado	NPN	**553552**	**SIEF-M30B-NS-K-L**
			PNP	**553550**	**SIEF-M30B-PS-K-L**
	20 mm	não nivelado	NPN	**538322**	**SIEF-M30NB-NS-K-L**
			PNP	**538320**	**SIEF-M30NB-PS-K-L**
3 polos, M12x1, Plugue	10 mm	nivelado	NPN	**553551**	**SIEF-M30B-NS-S-L**
			PNP	**553549**	**SIEF-M30B-PS-S-L**
3 polos, Fixcon, M12x1, Plugue	20 mm	não nivelado	NPN	**538321**	**SIEF-M30NB-NS-S-L**
			PNP	**538319**	**SIEF-M30NB-PS-S-L**

Informações para pedido

40x40x65 mm					
Conexão elétrica	Distância sensora nominal	Tipo de montagem	Saída de comutação	Nº de referência	Tipo
4 pinos, Fixcon, M12x1, Plugue	35 mm	Parcialmente embutido	NPN	**538342**	**SIEF-Q40S-NA-S-2L**
			PNP	**538341**	**SIEF-Q40S-PA-S-2L**

Visão geral de periféricos

Quadro geral de periféricos

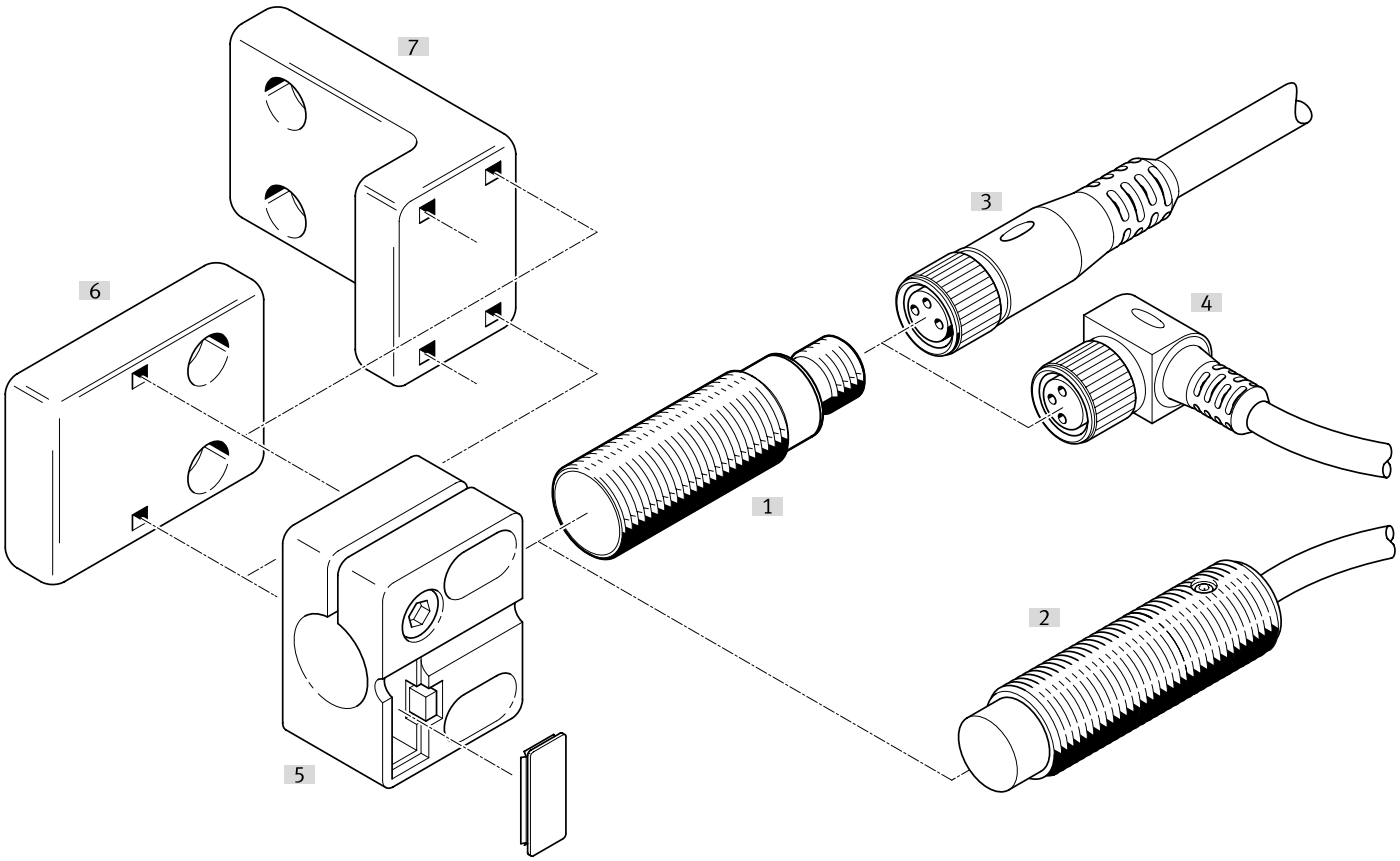

Acessórios			→ Página/Internet
	Tipo/código para pedido	Descrição	
[1]	Sensor de proximidade SIEF-M8B	Nivelamento	sief
[2]	Sensor de proximidade SIEF-M8NB	Não alinhado	sief
[3]	Cabos de ligação NEBA-M...G...	Tomada reta	28
[4]	Cabos de ligação NEBA-M...W...	Tomada angular	28
[5]	Suporte para sensor SIEZ-...-B	-	
[6]	Suporte para sensor SIEZ-NB	-	29
[7]	Suporte para sensor SIEZ-UH	-	29
[8]	Suporte de montagem HV-M5	-	30
[9]	Fixação por pés HBN	-	30
[10]	Fixação por flange FBN	-	30
[11]	Batente SDA	-	30

Acessórios

Cabos de conexão soquete M8, 3 pinos, sem indicação de status de comutação

Conexão elétrica 1, saída do cabo	Conexão elétrica 2, técnica de conexão	Conexão elétrica 2, saída do cabo	Comprimento do cabo	Peso do produto	Nº de referência	Tipo
reto	M12x1 codificação A, conforme EN 61076-2-101	reto	0,5 m	23 g	**8078278**	**NEBA-M8G3-U-0.5-N-M12G3**
			1 m	33 g	**8078279**	**NEBA-M8G3-U-1-N-M12G3**
			2,5 m	60 g	**8078280**	**NEBA-M8G3-U-2.5-N-M12G3**
			5 m	107 g	**8078281**	**NEBA-M8G3-U-5-N-M12G3**
	M8x1 codificação A, conforme EN 61076-2-104		1 m	26 g	**8078283**	**NEBA-M8G3-U-1-N-M8G3**
			1,5 m	35 g	**8078284**	**NEBA-M8G3-U-1.5-N-M8G3**
			2 m	44 g	**8078285**	**NEBA-M8G3-U-2-N-M8G3**
			2,5 m	54 g	**8078286**	**NEBA-M8G3-U-2.5-N-M8G3**
			5 m	100 g	**8078287**	**NEBA-M8G3-U-5-N-M8G3**
			10 m	192 g	**8078288**	**NEBA-M8G3-U-10-N-M8G3**
	Sem conector		1 m	22 g	**8078222**	**NEBA-M8G3-U-1-N-LE3**
			2,5 m	50 g	**8078223**	**NEBA-M8G3-U-2.5-N-LE3**
			5 m	96 g	**8078224**	**NEBA-M8G3-U-5-N-LE3**
			10 m	188 g	**8078225**	**NEBA-M8G3-U-10-N-LE3**
			20 m	373 g	**8078226**	**NEBA-M8G3-U-20-N-LE3**
angular			5 m	96 g	**8078231**	**NEBA-M8W3-U-5-N-LE3**
			10 m	189 g	**8078232**	**NEBA-M8W3-U-10-N-LE3**

Cabos de conexão Soquete M8, 3 pinos, com trava de travamento

Conexão elétrica 1, saída do cabo	Conexão elétrica 2, técnica de conexão	Comprimento do cabo	Peso do produto	Nº de referência	Tipo
reto	Sem conector	2,5 m	49 g	**8078264**	**NEBA-M8CG3-U-2.5-N-LE3**
		5 m	95 g	**8078265**	**NEBA-M8CG3-U-5-N-LE3**
angular		2,5 m	49 g	**8078266**	**NEBA-M8CW3-U-2.5-N-LE3**
		5 m	95 g	**8078267**	**NEBA-M8CW3-U-5-N-LE3**

Cabos de conexão soquete M12, 5 pinos, sem indicação de status de comutação

Conexão elétrica 1, saída do cabo	Conexão elétrica 2, técnica de conexão	Conexão elétrica 2, número de pinos/fios	Comprimento do cabo	Peso do produto	Nº de referência	Tipo
reto	M12x1 codificação A, conforme EN 61076-2-101	5	0,5 m	34 g	**8078274**	**NEBA-M12G5-U-0.5-N-M12G5**
			1 m	47 g	**8078275**	**NEBA-M12G5-U-1-N-M12G5**
			2,5 m	87 g	**8078276**	**NEBA-M12G5-U-2.5-N-M12G5**
			5 m	153 g	**8078277**	**NEBA-M12G5-U-5-N-M12G5**
	Sem conector	3	2,5 m	55 g	**8078236**	**NEBA-M12G5-U-2.5-N-LE3**
			5 m	102 g	**8078237**	**NEBA-M12G5-U-5-N-LE3**
			10 m	194 g	**8078238**	**NEBA-M12G5-U-10-N-LE3**
angular			2,5 m	56 g	**8078245**	**NEBA-M12W5-U-2.5-N-LE3**
			5 m	103 g	**8078246**	**NEBA-M12W5-U-5-N-LE3**
			10 m	195 g	**8078247**	**NEBA-M12W5-U-10-N-LE3**

Cabos de conexão soquete M12, 5 pinos, sem indicação do estado de comutação

Conexão elétrica 1, tipo de conexão	Conexão elétrica 1, tecnologia de conexão	Conexão elétrica 2, número de pinos/fios	Conexão elétrica 2, tipo de conexão	Conexão elétrica 2, técnica de conexão	Peso do produto	Nº de referência	Tipo
Soquete	M12x1, codificação A, conforme EN 61076-2-101	5	Cabo	Terminal aparafusado	23 g	**8162293**	**NECB-M12W5-C2**
					26 g	**8162291**	**NECB-M12G5-C2**

Acessórios

Plugue M8, 3 pinos

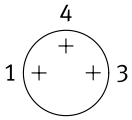

Saída de cabo	Conexão elétrica 2, tipo de conexão	Diâmetro do cabo	Peso do produto	Nº de referência	Tipo
reto	Cabo	2,1 ... 5 mm	5 g	**8162298**	**NECB-S-M8G3-C2**

Plugue M8, 4 pinos

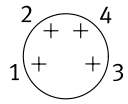

Saída de cabo	Conexão elétrica 2, tipo de conexão	Diâmetro do cabo	Peso do produto	Nº de referência	Tipo
reto	2x cabo	2 ... 3.8 mm	8 g	**8162300**	**NECB-S-M8G4-C2-D**
	Cabo	2,1 ... 5 mm	5 g	**8162299**	**NECB-S-M8G4-C2**

Conector M12 reto, 5 polos

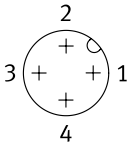

Saída de cabo	Conexão elétrica 2, tipo de conexão	Diâmetro do cabo	Peso do produto	Nº de referência	Tipo
reto	2x cabo	2,1 ... 5.6 mm	25 g	**8162297**	**NECB-S-M12G5-C2-D**
	Cabo	2,1 ... 7 mm	19 g	**8162296**	**NECB-S-M12G5-C2**

Suporte para sensor com batente para instalação alinhada

Tamanho	Tipo de fixação	Temperatura ambiente	Peso do produto	Nº de referência	Tipo
M12	Com orifício de passagem	-25 ... 80 oC	20 g	**538348**	**SIEZ-B-12**
M18			21 g	**538350**	**SIEZ-B-18**
M30			36 g	**538352**	**SIEZ-B-30**

Suporte para sensor sem batente

Tamanho	Tipo de fixação	Temperatura ambiente	Peso do produto	Nº de referência	Tipo
	Com orifício de passagem	-25 ... 80 oC	25 g	**538354**	**SIEZ-UH**
4 mm			14 g	**538343**	**SIEZ-NB-4**
6,5 mm			9 g	**538344**	**SIEZ-NB-6,5**
M8			3,5 g	**538345**	**SIEZ-NB-8**
M12			20 g	**538347**	**SIEZ-NB-12**
M18			21 g	**538349**	**SIEZ-NB-18**
M30			36 g	**538351**	**SIEZ-NB-30**

Acessórios

Fixação por pés



Tamanho	Peso do produto	Nº de referência	Tipo
8/10	22 g	**5123**	**HBN-8/10X1**

Fixação por flange



Tamanho	Peso do produto	Nº de referência	Tipo
32	103 g	**195855**	**FBN-32**

Suporte de montagem HV-M5



Material do esquadro	Peso do produto	Nº de referência	Tipo
Aço, Galvanizado	11 g	**9634**	**HV-M5**

Batente



Tamanho	Nº de referência	Tipo
M8	**11542**	**SDA-8X1-B**
M12	**11541**	**SDA-12X1-B**