Přibližovací čidla SIEF

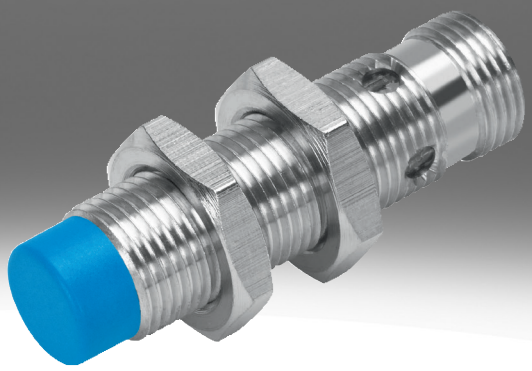

typové značení

001	Řada	
SIEF	Přibližovací čidlo, indukční, s redukčním faktorem 1 pro všechny kovy, odolné prostředí při sváření	

002	Tvar	
M8	Kulat., M8x1	
M12	Kulat., M12x1	
M18	Kulat., M18x1	
M30	Kulat., M30x1,5	
Q40	Kvádr 40 mm	

003	Způsob montáže	
B	Vestavné	
S	Částečně vestavné	
NB	Nevestavné	

004	Spínací vstup/výstup	
N	NPN	
P	PNP	

005	funkce spínacího prvku	
A	Přepínací (antivalentní)	
S	Spínací	

006	elektrické připojení	
K	Volný konec	
S	Konektor M8x1, 4 piny	

007	zobrazení	
L	Stav sepnutí	
2L	Stav sepnutí a připravenost k provozu	

008	materiál tělesa	
	Standard	

technické údaje

Všeobecné technické údaje

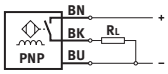

- standardní spínací vzdálenost
- redukční faktor pro všechny kovy
- odolnost prostředí při svařování
- pro stejnosměrné napětí
- kruhový tvar

Velikost	40x40x65 mm	M8	M12	M18	M30
Způsob montáže	částečně vestavné	vestavné, nevestavné			
Tvar	čtvercový	Kul.			
Odpovídá normám	EN 60947-5-2				
Certifikát	RCM Mark	RCM Mark, c UL us - Listed (OL)			
Značka CE (viz prohlášení o shodě)[1)]	podle směrnice EU-EMV, podle směrnice EU pro nízká napětí, podle směrnice EU-RoHS				
Shoda s LABS	VDMA24364-zóna III	VDMA24364-B2-L, VDMA24364-zóna III			

1) Oblast použití najdete v prohlášení o shodě: www.festo.com/catalogue/sief → Support/Downloads.
V případě omezení používání jednotek v obytných, obchodních a komerčních oblastech a v malých podnicích mohou být k omezení vyzařovaného rušení potřebná další opatření.

vstupní signál, měřicí prvek

Okolní teplota	-30 ... 85°C

spínací výstup

Velikost	40x40x65 mm	M8	M12	M18	M30
Způsob montáže	částečně vestavné	vestavné, nevestavné			
Spínací výstup	NPN, PNP				
Funkce spínacího prvku	Antivalent	spínací			
Jmenovitá spínací vzdálenost	35 mm	1,5 ... 4 mm	3 ... 8 mm	5 ... 12 mm	10 ... 20 mm
Opakovatelná přesnost	0,7 mm	0,08 mm	0,16 mm	0,24 ... 0,28 mm	0,4 ... 0,55 mm
Zaručená spínací vzdálenost	28,35 mm	3,24 mm	6,48 mm	9,72 mm	16,2 mm
Redukční faktory	hliník = 1,0, ušlechtilá ocel St 18/8 = 1,0, měď = 1,0, mosaz = 1,0, ocel St 37 = 1,0				
Hystereze	1,05 ... 5,25 mm	0,12 ... 0,6 mm	0,24 ... 1,2 mm	0,36 ... 1,8 mm	0,6 ... 3 mm
Max. frekvence spínání DC	250 Hz	2 000 Hz	2 000 ... 3 000 Hz		1 500 ... 2 000 Hz
Max. výstupní proud	200 mA	150 mA	200 mA		
Úbytek napětí	≤1,8 V				

Elektronika

Velikost	40x40x65 mm	M8	M12	M18	M30
Způsob montáže	částečně vestavné	vestavné, nevestavné			
Rozsah provozního napětí, DC	10 ... 65 V	10 ... 30 V			
Zbytkové zvlnění	10%				
Proud při chodu naprázdno	≤15 mA				
Odolnost zkratu	pulsní				
Ochrana proti přepólování	pro všechny elektrické přípojky				

technické údaje

Elektromechanika					
Velikost	40x40x65 mm	M8	M12	M18	M30
Způsob montáže	částečně vestavné	vestavné, nevestavné			
Elektrické připojení	4 piny, Fixcon, M12x1, Konektor	3žilový, 3pólový, Kabel, M8x1, Konektor	3žilový, 3pólový, Fixcon, Kabel, M12x1, Konektor		
Elektrické připojení 1, druh připojení	Konektor	kabel, Konektor			
Elektrické připojení 1, připojovací technika	M12x1, kódování A podle EN 61076-2-101	M8x1, kódování A podle EN 61076-2-104, volný konec	M12x1, kódování A podle EN 61076-2-101, volný konec		
Elektrické připojení 1, počet pinů/vodičů	4	3			
Elektrické připojení 1, obsazené piny/vodiče	4	3			
Elektrické připojení 1, způsob upevnění	Aretace šroubu, nelze otáčet	aretace zarážkou, Aretace šroubu, nelze otáčet	Aretace šroubu, nelze otáčet		
Elektrické připojení 1, kompatibilní způsob upevnění	kompatibilní s aretací otočným šroubem	kompatibilní s aretací západkou, kompatibilní s aretací otočným šroubem	kompatibilní s aretací otočným šroubem		
Délka kabelu	–	2,5 m			
Materiál pláště kabelu	–	TPE-U(PU), TPE-U(PUR)			
Materiál izolační dutinky	–	PVC			

mechanika					
Velikost	40x40x65 mm	M8	M12	M18	M30
Způsob montáže	částečně vestavné	vestavné, nevestavné			
Způsob upevnění	s průchozí dírou	s kontramaticí			
Utahovací moment	–	10 Nm		25 Nm	75 Nm
Hmotnost výrobku	156 g	12 ... 77 g	22 ... 120 g	38 ... 141 g	90 ... 194 g
Materiál tělesa	PA, PTB, zesíleno	PA, PP, silně legovaná ocel, nerezová	mosaz, PBT, TPE-O, pochromováno		

Indikace, obsluha					
Velikost	40x40x65 mm	M8	M12	M18	M30
Způsob montáže	částečně vestavné	vestavné, nevestavné			
Indikace stavu sepnutí	žlutá LED				
Indikace provozuschopnosti	zelená LED	–			

imise, emise, vestavné					
Velikost	40x40x65 mm	M8	M12	M18	M30
Způsob montáže	částečně vestavné	vestavné			
Teplota okolí při pohyblivém uložení kabelu	–	-5 ... 70°C			
Stupeň krytí	IP67	IP68			
Třída odolnosti korozi KBK[1)]	0 - žádné nároky na odolnost korozi	2 - mírné nároky na odolnost korozi			
Třída znečištění	–	3			
Shoda s LABS	VDMA24364-zóna III	VDMA24364-B2-L			

1) Další informace na adrese www.festo.com/x/topic/kbk

Imise, emise, nezapuštěné				
Velikost	M8	M12	M18	M30
Způsob montáže	nevestavné			
Teplota okolí při pohyblivém uložení kabelu	0 ... 80°C			
Stupeň krytí	IP67			
Třída odolnosti korozi KBK[1)]	4 - zvláště vysoké nároky na odolnost korozi	2 - mírné nároky na odolnost korozi		
Třída znečištění	–			
Shoda s LABS	VDMA24364-zóna III			

1) Další informace na adrese www.festo.com/x/topic/kbk

rozměry

rozměry – M8, vestavné, s kabelem CAD ke stažení www.festo.com

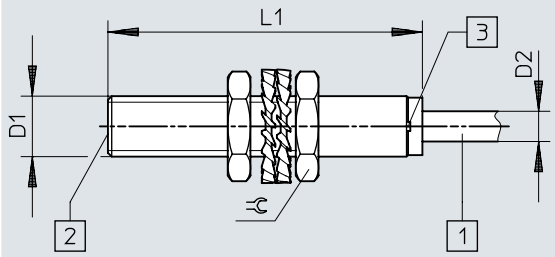

[1] připojovací kabel
[2] aktivní plocha
[3] světelná dioda

	D1	D2	L1	⫧
SIEF-M8B-PS-K-L	M8x1	4	41,6	13
SIEF-M8B-NS-K-L				

rozměry

rozměry – M8, vestavné, s konektorem CAD ke stažení www.festo.com

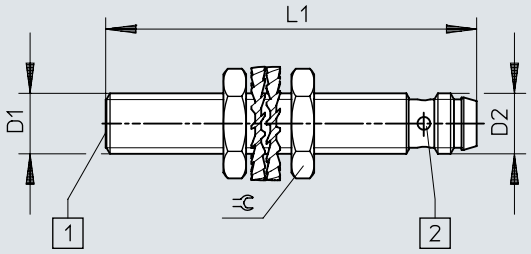

[1] aktivní plocha
[2] světelná dioda

	D1	D2	L1	⫧
SIEF-M8B-PS-S-L	M8x1	M8x1	49	13
SIEF-M8B-NS-S-L				

rozměry

rozměry – M8, částečně vestavné, s kabelem CAD ke stažení www.festo.com

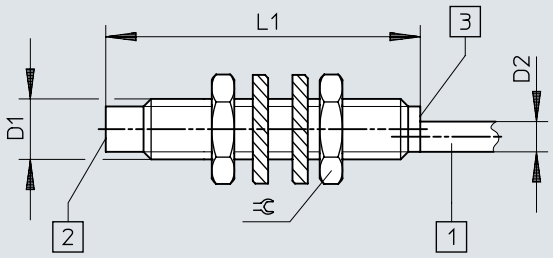

[1] připojovací kabel
[2] aktivní plocha
[3] světelná dioda

	D1	D2	L1	⌀
SIEF-M8NB-PS-K-L	M8x1	4	41,6	13
SIEF-M8NB-NS-K-L				

rozměry

rozměry – M8, částečně vestavné, s konektorem CAD ke stažení www.festo.com

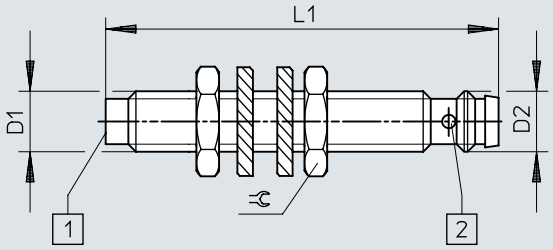

[1] aktivní plocha
[2] světelná dioda

	D1	D2	L1	⫧
SIEF-M8NB-PS-S-L SIEF-M8NB-NS-S-L	M8x1	M8x1	52	13

rozměry

rozměry – M12, vestavné, s kabelem CAD ke stažení www.festo.com

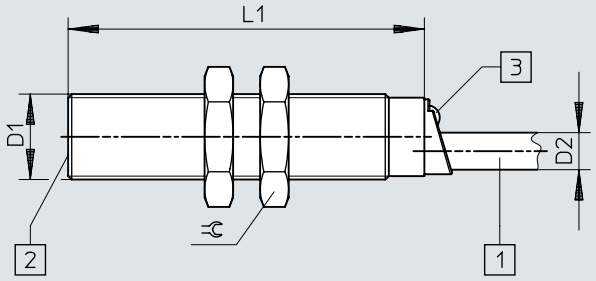

[1] připojovací kabel
[2] aktivní plocha
[3] světelná dioda

	D1	D2	L1	⌀
SIEF-M12B-PS-K-L	M12x1	5,2	50	17
SIEF-M12B-NS-K-L				

rozměry

rozměry – M12, vestavné, s konektorem CAD ke stažení www.festo.com

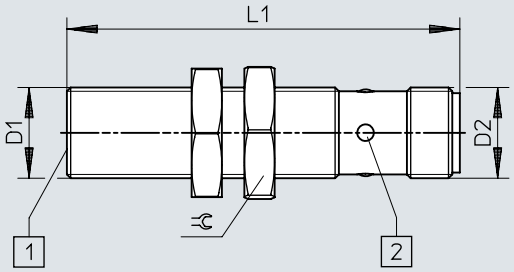

[1] aktivní plocha
[2] světelná dioda

	D1	D2	L1	⫧
SIEF-M12B-PS-S-L SIEF-M12B-NS-S-L	M12x1	M12x1	52	17

rozměry

rozměry – M12, částečně vestavné, s kabelem CAD ke stažení www.festo.com

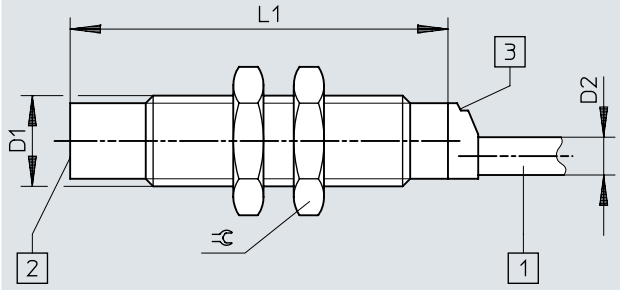

[1] připojovací kabel
[2] aktivní plocha
[3] světelná dioda

	D1	D2	L1	⫧
SIEF-M12NB-PS-K-L	M12x1	5	50	17
SIEF-M12NB-NS-K-L				

rozměry

rozměry – M12, částečně vestavné, s konektorem CAD ke stažení www.festo.com

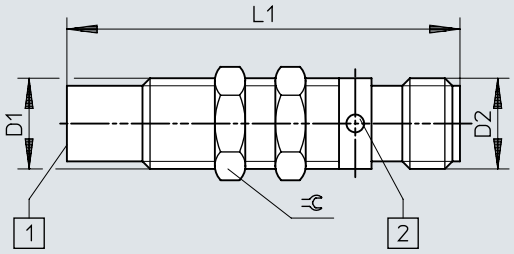

[1] aktivní plocha
[2] světelná dioda

	D1	D2	L1	⫧
SIEF-M12NB-PS-S-L	M12x1	M12x1	52	13
SIEF-M12NB-NS-S-L				

rozměry

rozměry – M18, vestavné, s kabelem CAD ke stažení www.festo.com

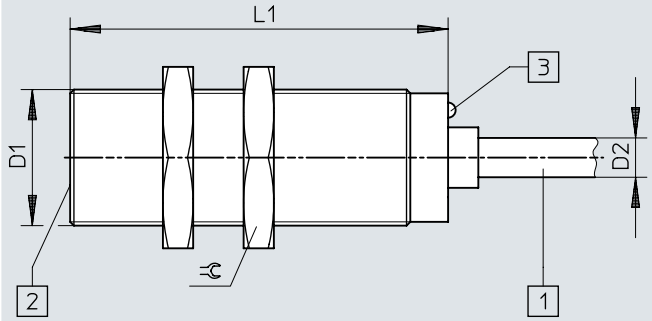

[1] připojovací kabel
[2] aktivní plocha
[3] světelná dioda

	D1	D2	L1	⌀
SIEF-M18B-PS-K-L	M18x1	5,2	50	24
SIEF-M18B-NS-K-L				

rozměry

rozměry – M18, vestavné, s konektorem CAD ke stažení www.festo.com

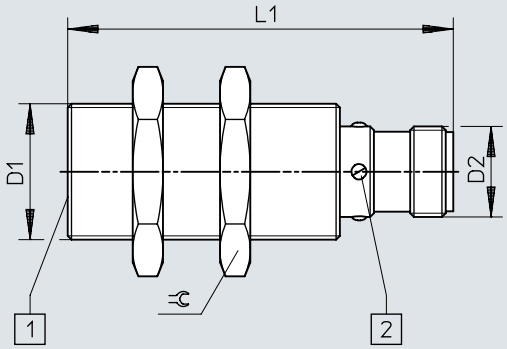

[1] aktivní plocha
[2] světelná dioda

	D1	D2	L1	⫧
SIEF-M18B-PS-S-L	M18x1	M12x1	52	24
SIEF-M18B-NS-S-L				

rozměry

rozměry – M18, částečně vestavné, s kabelem CAD ke stažení www.festo.com

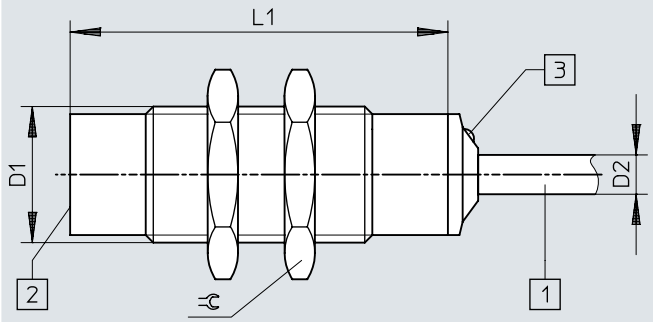

[1] připojovací kabel
[2] aktivní plocha
[3] světelná dioda

	D1	D2	L1	⫧
SIEF-M18NB-PS-K-L	M18x1	5,2	50	24
SIEF-M18NB-NS-K-L				

rozměry

rozměry – M18, částečně vestavné, s konektorem CAD ke stažení www.festo.com

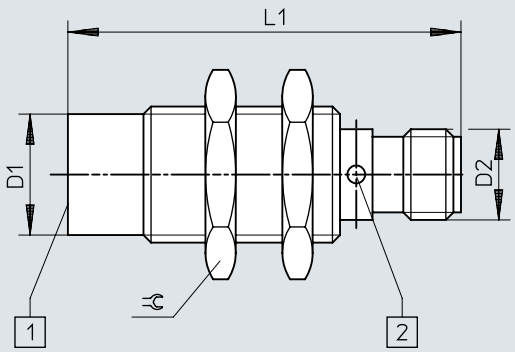

[1] aktivní plocha
[2] světelná dioda

	D1	D2	L1	⫧
SIEF-M18NB-PS-S-L	M18x1	M12x1	52	24
SIEF-M18NB-NS-S-L				

rozměry

rozměry – M30, vestavné, s kabelem CAD ke stažení www.festo.com

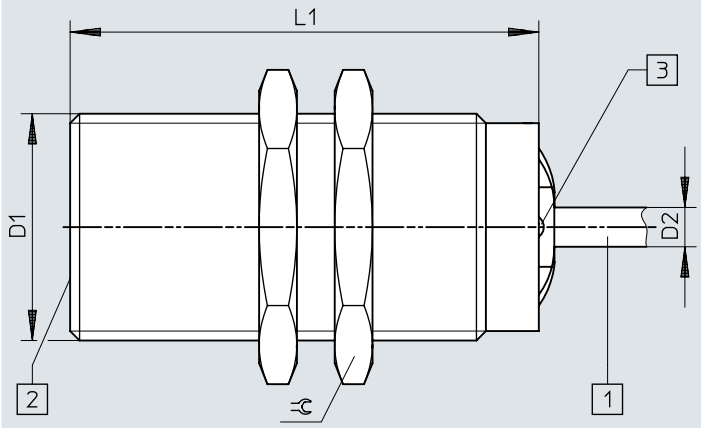

[1] připojovací kabel
[2] aktivní plocha
[3] světelná dioda

	D1	D2	L1	⌀
SIEF-M30B-PS-K-L	M30x1,5	5,2	60	36
SIEF-M30B-NS-K-L				

rozměry

rozměry – M30, vestavné, s konektorem CAD ke stažení www.festo.com

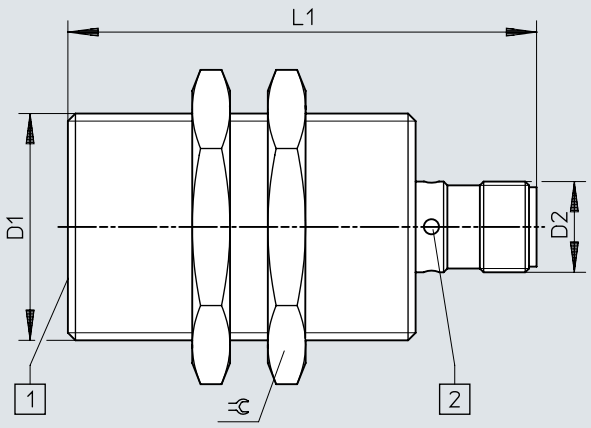

[1] aktivní plocha
[2] světelná dioda

	D1	D2	L1	⫧
SIEF-M30B-PS-S-L	M30x1,5	M12x1	62	36
SIEF-M30B-NS-S-L				

rozměry

rozměry – M30, částečně vestavné, s kabelem CAD ke stažení www.festo.com

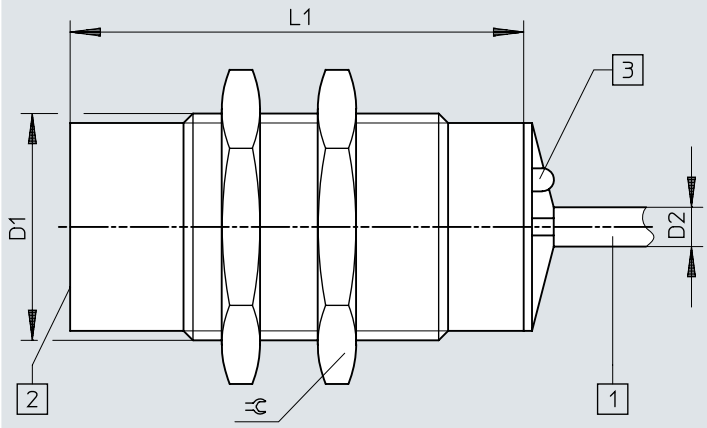

[1] připojovací kabel
[2] aktivní plocha
[3] světelná dioda

	D1	D2	L1	⫧
SIEF-M30NB-PS-K-L	M30x1,5	5,2	60	36
SIEF-M30NB-NS-K-L				

rozměry

rozměry – M30, částečně vestavné, s konektorem CAD ke stažení www.festo.com

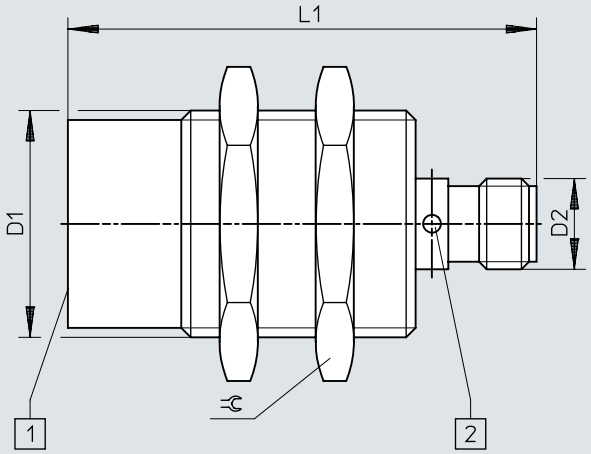

[1] aktivní plocha
[2] světelná dioda

	D1	D2	L1	⌀
SIEF-M30NB-PS-S-L SIEF-M30NB-NS-S-L	M30x1,5	M12x1	62	36

rozměry

rozměry – 40x40x65 mm, částečně vestavné, s konektorem CAD ke stažení www.festo.com

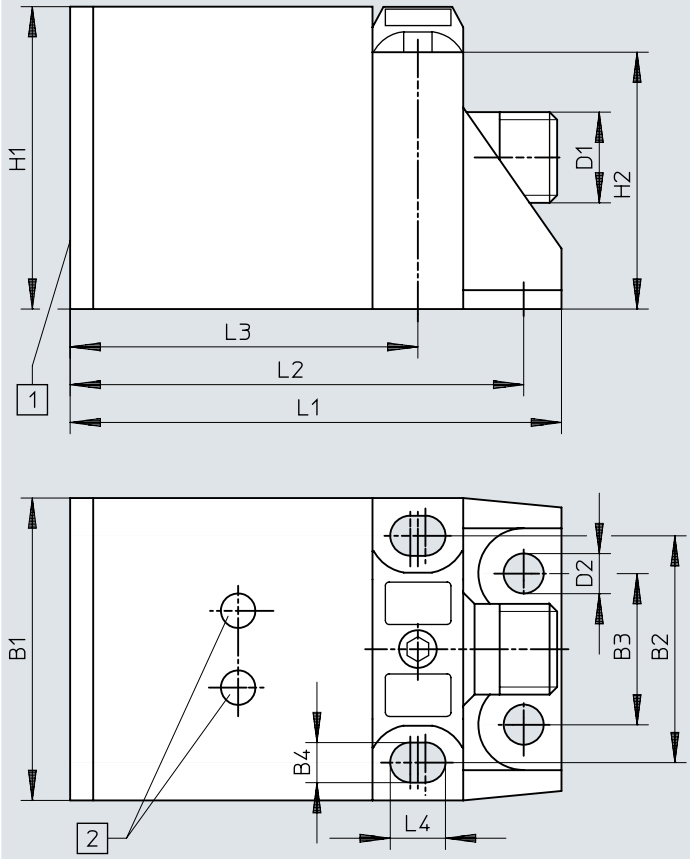

[1] aktivní plocha
[2] světelná dioda

	B1	B2	B3	B4	D1	D2	H1	H2	L1	L2	L3	L4
SIEF-Q40S-PA-S-2L SIEF-Q40S-NA-S-2L	40	30	20	5,3	M12x1	5,3	40	34	65	60	46	7,3

rozměry

rozměry – Pokyny k instalaci, vestavné verze CAD ke stažení www.festo.com

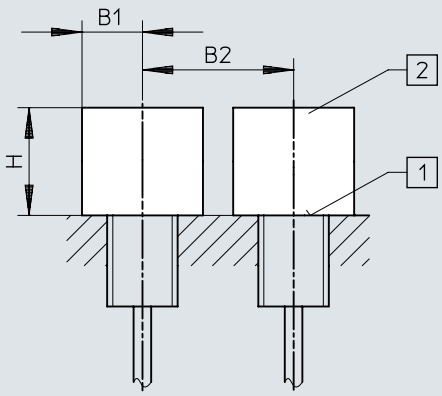

[1] aktivní plocha
[2] prostor bez kovu

	B1	B2	H
SIEF-M8B	12	16	4,5
SIEF-M12B	18	24	12
SIEF-M18B	27	36	15
SIEF-M30B	45	60	30

rozměry

rozměry – Pokyny k instalaci, částečně vestavné varianty CAD ke stažení www.festo.com

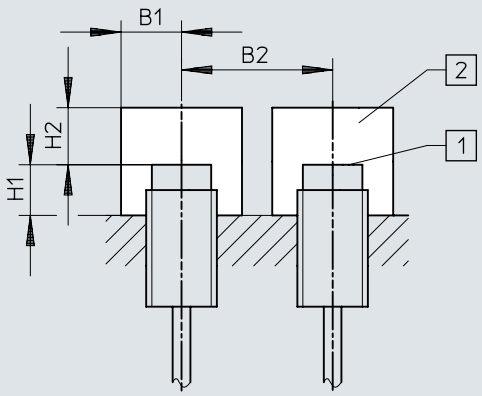

[1] aktivní plocha
[2] prostor bez kovu

	B1	B2	H1	H2
SIEF-M8NB	12	32	8	12
SIEF-M12NB	18	48	16	24
SIEF-M18NB	27	54	24	36
SIEF-M30NB	45	90	30	60
SIEF-Q40S	60	120	30	105

údaje pro objednávky

Údaje pro objednávky, M8

Elektrické připojení	Jmenovitá spínací vzdálenost	Způsob montáže	Spínací výstup	obj. č.	typ
3žilový, Kabel	1,5 mm	vestavné	NPN	**553540**	**SIEF-M8B-NS-K-L**
			PNP	**553538**	**SIEF-M8B-PS-K-L**
	4 mm	nevestavné	NPN	**538310**	**SIEF-M8NB-NS-K-L**
			PNP	**538308**	**SIEF-M8NB-PS-K-L**
3pólový, M8x1, Konektor	1,5 mm	vestavné	NPN	**553539**	**SIEF-M8B-NS-S-L**
			PNP	**553537**	**SIEF-M8B-PS-S-L**
	4 mm	nevestavné	NPN	**538309**	**SIEF-M8NB-NS-S-L**
			PNP	**538307**	**SIEF-M8NB-PS-S-L**

Údaje pro objednávky, M12

Elektrické připojení	Jmenovitá spínací vzdálenost	Způsob montáže	Spínací výstup	obj. č.	typ
3žilový, Kabel	3 mm	vestavné	NPN	**553544**	**SIEF-M12B-NS-K-L**
			PNP	**553542**	**SIEF-M12B-PS-K-L**
	8 mm	nevestavné	NPN	**538314**	**SIEF-M12NB-NS-K-L**
			PNP	**538312**	**SIEF-M12NB-PS-K-L**
3pólový, M12x1, Konektor	3 mm	vestavné	NPN	**553543**	**SIEF-M12B-NS-S-L**
			PNP	**553541**	**SIEF-M12B-PS-S-L**
3pólový, Fixcon, M12x1, Konektor	8 mm	nevestavné	NPN	**538313**	**SIEF-M12NB-NS-S-L**
			PNP	**538311**	**SIEF-M12NB-PS-S-L**

Údaje pro obajednávky, M18

Elektrické připojení	Jmenovitá spínací vzdálenost	Způsob montáže	Spínací výstup	obj. č.	typ
3žilový, Kabel	5 mm	vestavné	NPN	**553548**	**SIEF-M18B-NS-K-L**
			PNP	**553546**	**SIEF-M18B-PS-K-L**
	12 mm	nevestavné	NPN	**538318**	**SIEF-M18NB-NS-K-L**
			PNP	**538316**	**SIEF-M18NB-PS-K-L**
3pólový, M12x1, Konektor	5 mm	vestavné	NPN	**553547**	**SIEF-M18B-NS-S-L**
			PNP	**553545**	**SIEF-M18B-PS-S-L**
3pólový, Fixcon, M12x1, Konektor	12 mm	nevestavné	NPN	**538317**	**SIEF-M18NB-NS-S-L**
			PNP	**538315**	**SIEF-M18NB-PS-S-L**

Údaje pro objednávky, M30

Elektrické připojení	Jmenovitá spínací vzdálenost	Způsob montáže	Spínací výstup	obj. č.	typ
3žilový, Kabel	10 mm	vestavné	NPN	**553552**	**SIEF-M30B-NS-K-L**
			PNP	**553550**	**SIEF-M30B-PS-K-L**
	20 mm	nevestavné	NPN	**538322**	**SIEF-M30NB-NS-K-L**
			PNP	**538320**	**SIEF-M30NB-PS-K-L**
3pólový, M12x1, Konektor	10 mm	vestavné	NPN	**553551**	**SIEF-M30B-NS-S-L**
			PNP	**553549**	**SIEF-M30B-PS-S-L**
3pólový, Fixcon, M12x1, Konektor	20 mm	nevestavné	NPN	**538321**	**SIEF-M30NB-NS-S-L**
			PNP	**538319**	**SIEF-M30NB-PS-S-L**

údaje pro objednávky

40x40x65 mm					
Elektrické připojení	Jmenovitá spínací vzdálenost	Způsob montáže	Spínací výstup	obj. č.	typ
4 piny, Fixcon, M12x1, Konektor	35 mm	částečně vestavné	NPN	**538342**	**SIEF-Q40S-NA-S-2L**
			PNP	**538341**	**SIEF-Q40S-PA-S-2L**

periférie

Přehled periferních zařízení

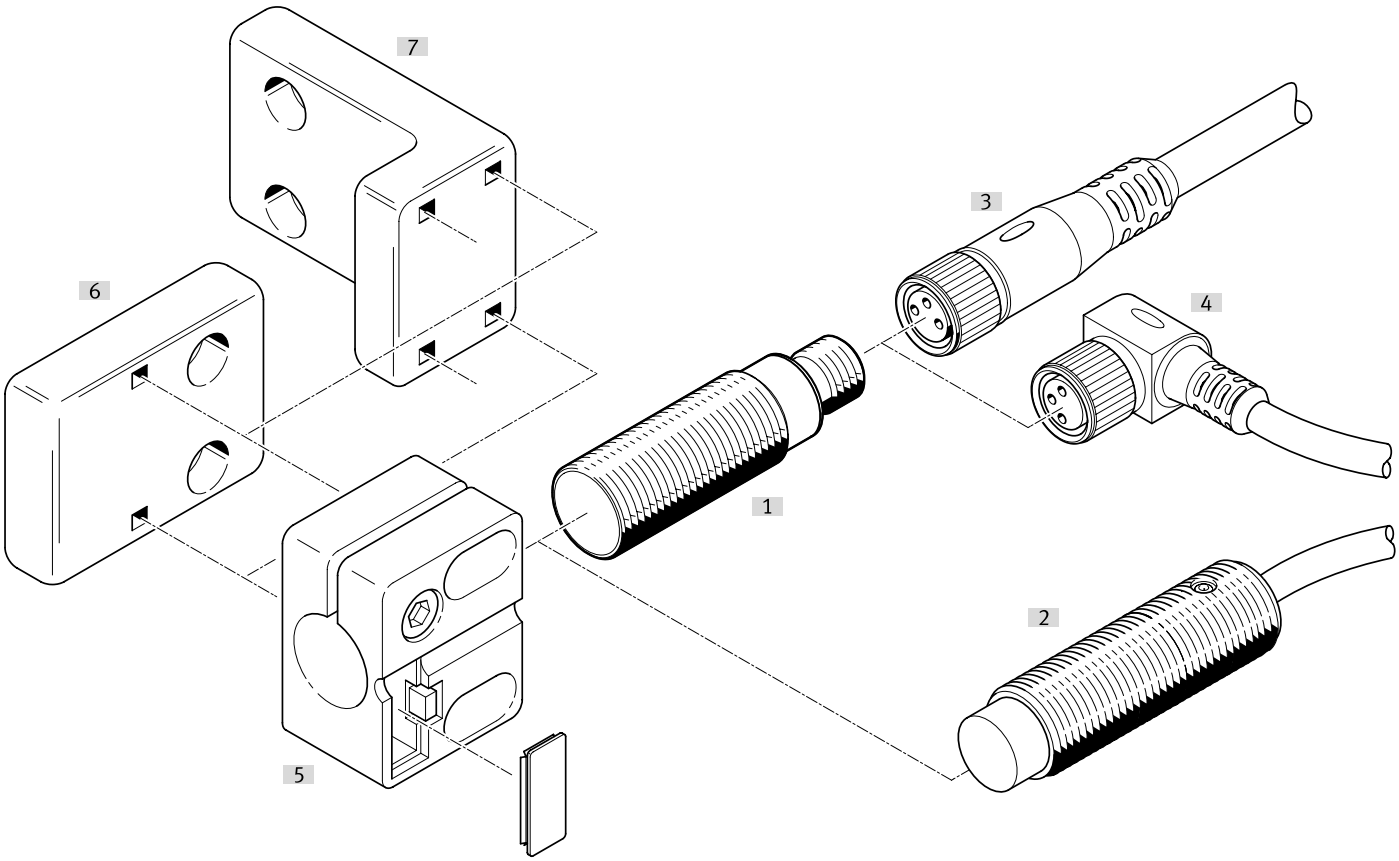

příslušenství			→ strana/internet
	typ/objednací kód	popis	
[1]	Bezdotykové spínače SIEF-M8B	vestavné	🔗 sief
[2]	Bezdotykové spínače SIEF-M8NB	nevestavn.	🔗 sief
[3]	Spojovací kabely NEBA-M...G...	Přímá zásuvka	27
[4]	Spojovací kabely NEBA-M...W...	Úhlové zásuvky	27
[5]	Držáky čidel SIEZ-...-B	-	
[6]	Držáky čidel SIEZ-NB	-	28
[7]	Držáky čidel SIEZ-UH	-	28
[8]	Upevňovací úhelníky HV-M5	-	29
[9]	Patková upevnění HBN	-	29
[10]	Přírubová upevnění FBN	-	29
[11]	Dorazy SDA	-	29

příslušenství

Spojovací kabely, zásuvka M8, 3 pinů, bez indikace stavu sepnutí

Elektrické připojení 1, výstup kabelu	Elektrické připojení 2, připojovací technika	Elektrické připojení 2, výstup kabelu	Délka kabelu	Hmotnost výrobku	obj. č.	typ
přím.	M12x1, kódování A podle EN 61076-2-101	přím.	0,5 m	23 g	**8078278**	**NEBA-M8G3-U-0.5-N-M12G3**
			1 m	33 g	**8078279**	**NEBA-M8G3-U-1-N-M12G3**
			2,5 m	60 g	**8078280**	**NEBA-M8G3-U-2.5-N-M12G3**
			5 m	107 g	**8078281**	**NEBA-M8G3-U-5-N-M12G3**
	M8x1, kódování A podle EN 61076-2-104		1 m	26 g	**8078283**	**NEBA-M8G3-U-1-N-M8G3**
			1,5 m	35 g	**8078284**	**NEBA-M8G3-U-1.5-N-M8G3**
			2 m	44 g	**8078285**	**NEBA-M8G3-U-2-N-M8G3**
			2,5 m	54 g	**8078286**	**NEBA-M8G3-U-2.5-N-M8G3**
			5 m	100 g	**8078287**	**NEBA-M8G3-U-5-N-M8G3**
			10 m	192 g	**8078288**	**NEBA-M8G3-U-10-N-M8G3**
	volný konec		1 m	22 g	**8078222**	**NEBA-M8G3-U-1-N-LE3**
			2,5 m	50 g	**8078223**	**NEBA-M8G3-U-2.5-N-LE3**
			5 m	96 g	**8078224**	**NEBA-M8G3-U-5-N-LE3**
			10 m	188 g	**8078225**	**NEBA-M8G3-U-10-N-LE3**
			20 m	373 g	**8078226**	**NEBA-M8G3-U-20-N-LE3**
úhlov.			5 m	96 g	**8078231**	**NEBA-M8W3-U-5-N-LE3**
			10 m	189 g	**8078232**	**NEBA-M8W3-U-10-N-LE3**

Spojovací kabely, zásuvka M8, 3 piny, s aretací

Elektrické připojení 1, výstup kabelu	Elektrické připojení 2, připojovací technika	Délka kabelu	Hmotnost výrobku	obj. č.	typ
přím.	volný konec	2,5 m	49 g	**8078264**	**NEBA-M8CG3-U-2.5-N-LE3**
		5 m	95 g	**8078265**	**NEBA-M8CG3-U-5-N-LE3**
úhlov.		2,5 m	49 g	**8078266**	**NEBA-M8CW3-U-2.5-N-LE3**
		5 m	95 g	**8078267**	**NEBA-M8CW3-U-5-N-LE3**

Spojovací kabely, zásuvka M12, 5 pinů, bez indikace stavu sepnutí

Elektrické připojení 1, výstup kabelu	Elektrické připojení 2, připojovací technika	Elektrické připojení 2, počet pinů/žil	Délka kabelu	Hmotnost výrobku	obj. č.	typ
přím.	M12x1, kódování A podle EN 61076-2-101	5	0,5 m	34 g	**8078274**	**NEBA-M12G5-U-0.5-N-M12G5**
			1 m	47 g	**8078275**	**NEBA-M12G5-U-1-N-M12G5**
			2,5 m	87 g	**8078276**	**NEBA-M12G5-U-2.5-N-M12G5**
			5 m	153 g	**8078277**	**NEBA-M12G5-U-5-N-M12G5**
	volný konec	3	2,5 m	55 g	**8078236**	**NEBA-M12G5-U-2.5-N-LE3**
			5 m	102 g	**8078237**	**NEBA-M12G5-U-5-N-LE3**
			10 m	194 g	**8078238**	**NEBA-M12G5-U-10-N-LE3**
úhlov.			2,5 m	56 g	**8078245**	**NEBA-M12W5-U-2.5-N-LE3**
			5 m	103 g	**8078246**	**NEBA-M12W5-U-5-N-LE3**
			10 m	195 g	**8078247**	**NEBA-M12W5-U-10-N-LE3**

Připojovací kabely, zásuvka M12, 5 pinů, bez indikátoru stavu sepnutí

Elektrické připojení 1, druh připojení	Elektrické připojení 1, připojovací technika	Elektrické připojení 2, počet pinů/žil	Elektrické připojení 2, druh připojení	Elektrické připojení 2, připojovací technika	Hmotnost výrobku	obj. č.	typ
Zásuvka	M12x1, kódování A podle EN 61076-2-101	5	Kabel	Šroubovací svorka	23 g	**8162293**	**NECB-M12W5-C2**
					26 g	**8162291**	**NECB-M12G5-C2**

příslušenství

Konektory M8, 3 piny

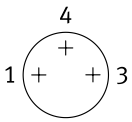

Výstup kabelu	Elektrické připojení 2, druh připojení	Průměr kabelu	Hmotnost výrobku	obj. č.	typ
přím.	Kabel	2,1 ... 5 mm	5 g	**8162298**	**NECB-S-M8G3-C2**

Konektory M8, 4 piny

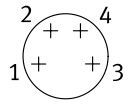

Výstup kabelu	Elektrické připojení 2, druh připojení	Průměr kabelu	Hmotnost výrobku	obj. č.	typ
přím.	2× kabel	2 ... 3.8 mm	8 g	**8162300**	**NECB-S-M8G4-C2-D**
	Kabel	2,1 ... 5 mm	5 g	**8162299**	**NECB-S-M8G4-C2**

konektory M12, 5 pinů.

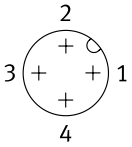

Výstup kabelu	Elektrické připojení 2, druh připojení	Průměr kabelu	Hmotnost výrobku	obj. č.	typ
přím.	2× kabel	2,1 ... 5.6 mm	25 g	**8162297**	**NECB-S-M12G5-C2-D**
	Kabel	2,1 ... 7 mm	19 g	**8162296**	**NECB-S-M12G5-C2**

Držák čidel s dorazem pro vestavnou instalaci

Velikost	Způsob upevnění	Okolní teplota	Hmotnost výrobku	obj. č.	typ
M12	s průchozí dírou	-25 ... 80 °C	20 g	**538348**	**SIEZ-B-12**
M18			21 g	**538350**	**SIEZ-B-18**
M30			36 g	**538352**	**SIEZ-B-30**

Držáky čidel bez dorazu

Velikost	Způsob upevnění	Okolní teplota	Hmotnost výrobku	obj. č.	typ
	s průchozí dírou	-25 ... 80 °C	25 g	**538354**	**SIEZ-UH**
4 mm			14 g	**538343**	**SIEZ-NB-4**
6,5 mm			9 g	**538344**	**SIEZ-NB-6,5**
M8			3,5 g	**538345**	**SIEZ-NB-8**
M12			20 g	**538347**	**SIEZ-NB-12**
M18			21 g	**538349**	**SIEZ-NB-18**
M30			36 g	**538351**	**SIEZ-NB-30**

příslušenství

Patková upevnění



Velikost	Hmotnost výrobku	obj. č.	typ
8/10	22 g	**5123**	**HBN-8/10X1**

Přírubová upevnění



Velikost	Hmotnost výrobku	obj. č.	typ
32	103 g	**195855**	**FBN-32**

Upevňovací úhelníky HV-M5



Materiál úhelníku	Hmotnost výrobku	obj. č.	typ
ocel, pozinkováno	11 g	**9634**	**HV-M5**

doraz



Velikost	obj. č.	typ
M8	**11542**	**SDA-8X1-B**
M12	**11541**	**SDA-12X1-B**