Capteur de proximité SIEF

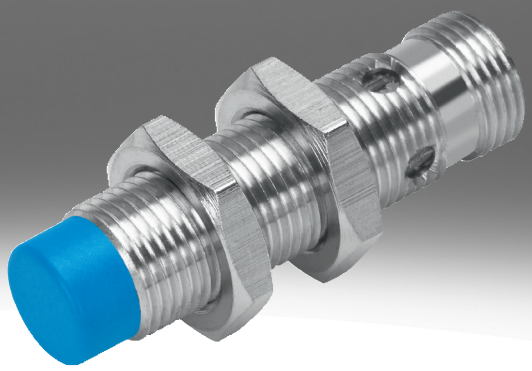

Codes de type

001	Série	
SIEF	Capteur de proximité, inductif, avec coefficient de réduction 1 pour tous les métaux, résistant aux champs de soudage	

002	Modèle	
M8	Rond, M8x1	
M12	Rond, M12x1	
M18	Rond, M18x1	
M30	Rond, M30x1,5	
Q40	Parallélépipède 40 mm	

003	Type de assemblage	
B	Noyé	
S	Partiellement noyé	
NB	Non noyé	

004	Entrée/sortie TOR	
N	NPN	
P	PNP	

005	Fonction des éléments de commutation	
A	Antivalent	
S	Contact NO	

006	Raccordement électrique	
K	Extrémité nue	
S	Connecteur mâle M8x1 à 4 pôles	

007	Affichage	
L	Etat de commutation	
2L	Etat de commutation et ordre de marche	

008	Matériau du boîtier	
	Standard	

Fiche technique

Caractéristiques techniques générales

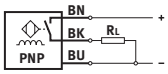

- Distance de détection normalisée
- Facteur de réduction pour tous les métaux
- résistant aux champs de soudage
- pour tension continue
- forme ronde

Taille	40 x 40 x 65 mm	M8	M12	M18	M30
Type de montage	partiellement noyé	affleurant, non affleurant			
Modèle	Carré	Rond			
Conforme à la norme	EN 60947-5-2				
Certification	RCM Mark	RCM Mark, c UL us - Listed (OL)			
Marquage CE (voir la déclaration de conformité)[1)]	Selon directive européenne CEM, Selon la directive européenne relative aux basses tensions, Selon la directive européenne RoHS				
Conformité PWIS	VDMA24364-Zone III	VDMA24364-B2-L, VDMA24364-Zone III			

1) Pour connaître le domaine d'utilisation, consultez la déclaration de conformité : www.festo.com/catalogue/sief → Support/Downloads.
En cas de restriction à l'utilisation des appareils en milieu résidentiel, commercial ou industriel, ainsi que dans les petites entreprises, d'autres mesures de réduction des émissions perturbatrices peuvent être nécessaires.

Signal d'entrée, élément de mesure

Température ambiante	-30 ... 85°C

Sortie de commutation

Taille	40 x 40 x 65 mm	M8	M12	M18	M30
Type de montage	partiellement noyé	affleurant, non affleurant			
Sortie de commutation	NPN, PNP				
Fonction des éléments de commutation	antivalent	Contact NO			
Distance de commutation nominale	35 mm	1,5 ... 4 mm	3 ... 8 mm	5 ... 12 mm	10 ... 20 mm
Répétabilité	0,7 mm	0,08 mm	0,16 mm	0,24 ... 0,28 mm	0,4 ... 0,55 mm
Distance de commutation sécurisée	28,35 mm	3,24 mm	6,48 mm	9,72 mm	16,2 mm
Coefficients de réduction	Aluminium = 1,0, Acier inoxydable St 18/8 = 1,0, Cuivre = 1,0, Laiton = 1,0, Acier St 37 = 1,0				
Hystérésis	1,05 ... 5,25 mm	0,12 ... 0,6 mm	0,24 ... 1,2 mm	0,36 ... 1,8 mm	0,6 ... 3 mm
Fréquence de commutation CC max.	250 Hz	2 000 Hz	2 000 ... 3 000 Hz		1 500 ... 2 000 Hz
Courant de sortie max.	200 mA	150 mA	200 mA		
Chute de tension	≤1,8 V				

Partie électronique

Taille	40 x 40 x 65 mm	M8	M12	M18	M30
Type de montage	partiellement noyé	affleurant, non affleurant			
Plage de tension de service CC	10 ... 65 V	10 ... 30 V			
Ondulation résiduelle	10%				
Intensité à vide	≤15 mA				
Résistance aux courts-circuits	cyclique				
Protection contre l'inversion de polarité	Pour tous les raccords électriques				

Fiche technique

Partie électromécanique					
Taille	40 x 40 x 65 mm	M8	M12	M18	M30
Type de montage	partiellement noyé	affleurant, non affleurant			
Raccord électrique	à 4 pôles, Fixcon, M12x1, Connecteur mâle	3 fils, 3 pôles, Câble, M8x1, Connecteur mâle	3 fils, 3 pôles, Fixcon, Câble, M12x1, Connecteur mâle		
Raccord électrique 1, type de raccord	Connecteur mâle	Câble, Connecteur mâle			
Raccord électrique 1, connectique	M12x1 codage A selon EN 61076-2-101	M8x1 codage A selon EN 61076-2-104, Câble nu	M12x1 codage A selon EN 61076-2-101, Câble nu		
Raccord électrique 1, nombre de pôles/fils	4	3			
Raccord électrique 1, pôles/fils connectés	4	3			
Raccord électrique 1, type de fixation	Verrouillage à vis, non orientable	Verrouillage par enclenchement, Verrouillage à vis, non orientable	Verrouillage à vis, non orientable		
Connexion électrique 1, type de fixation compatible	Compatible avec le verrouillage à vis pivotant	Compatible avec le verrouillage par encliquetage, Compatible avec le verrouillage à vis pivotant	Compatible avec le verrouillage à vis pivotant		
Longueur de câble	–	2,5 m			
Matériau de gaine du câble	–	TPE-U(PU), TPE-U(PUR)			
Matériau de gaine isolante	–	PVC			

Partie mécanique					
Taille	40 x 40 x 65 mm	M8	M12	M18	M30
Type de montage	partiellement noyé	affleurant, non affleurant			
Mode de fixation	avec trou débouchant	avec contre-écrou			
Couple de serrage	–	10 Nm		25 Nm	75 Nm
Poids du produit	156 g	12 ... 77 g	22 ... 120 g	38 ... 141 g	90 ... 194 g
Matériau du boîtier	PA, PBT renforcé	PA, PP, acier inoxydable fortement allié	Laiton, PBT, TPE-O, chromé		

Affichage, opération					
Taille	40 x 40 x 65 mm	M8	M12	M18	M30
Type de montage	partiellement noyé	affleurant, non affleurant			
Témoin d'état de commutation	Diode luminescente jaune				
Témoin de fonctionnement	LED verte	–			

Immission, émission, affleurant					
Taille	40 x 40 x 65 mm	M8	M12	M18	M30
Type de montage	partiellement noyé	affleurant			
Température ambiante en cas de pose mobile du câble	–	-5 ... 70°C			
Degré de protection	IP67	IP68			
Classe de protection anticorrosion CRC[1)]	0 - Aucun effet de corrosion	2 - Effets de corrosion moyens			
Degré d'encrassement	–	3			
Conformité PWIS	VDMA24364-Zone III	VDMA24364-B2-L			

1) Pour de plus amples informations, voir www.festo.com/x/topic/kbk

Fiche technique

Immission, émission, non affleurant				
Taille	M8	M12	M18	M30
Type de montage	non affleurant			
Température ambiante en cas de pose mobile du câble	0 ... 80°C			
Degré de protection	IP67			
Classe de protection anticorrosion CRC[1)]	4 - Effets de corrosion particulièrement forts	2 - Effets de corrosion moyens		
Degré d'encrassement	–			
Conformité PWIS	VDMA24364-Zone III			

1) Pour de plus amples informations, voir www.festo.com/x/topic/kbk

Dimensions

Dimensions – Câble M8 assemblage affleurant Téléchargement de données de CAO www.festo.com

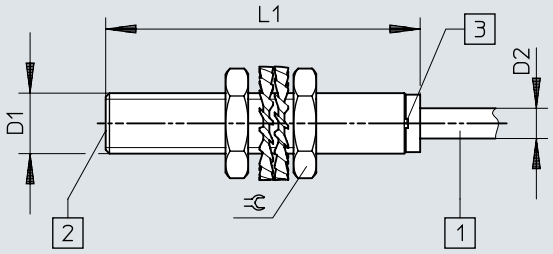

[1] Câble de raccordement
[2] face active
[3] Diode électroluminescente

	D1	D2	L1	⫧
SIEF-M8B-PS-K-L	M8x1	4	41,6	13
SIEF-M8B-NS-K-L				

Dimensions

Dimensions – Connecteur mâle M8 assemblage affleurant Téléchargement de données de CAO www.festo.com

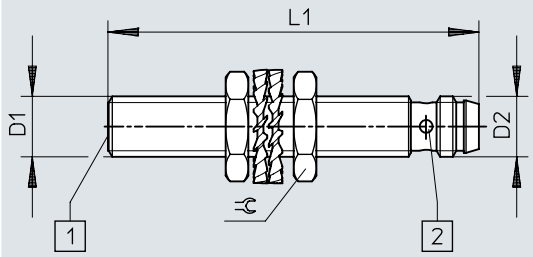

[1] face active
[2] Diode électroluminescente

	D1	D2	L1	⫧
SIEF-M8B-PS-S-L	M8x1	M8x1	49	13
SIEF-M8B-NS-S-L				

Dimensions

Dimensions – Câble M8 assemblage partiellement affleurant Téléchargement de données de CAO www.festo.com

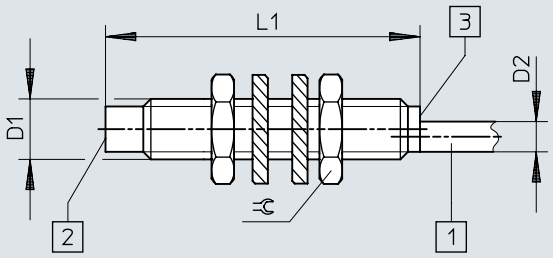

[1] Câble de raccordement
[2] face active
[3] Diode électroluminescente

	D1	D2	L1	⌀
SIEF-M8NB-PS-K-L	M8x1	4	41,6	13
SIEF-M8NB-NS-K-L				

Dimensions

Dimensions – Connecteur mâle M8 assemblage partiellement affleurant Téléchargement de données de CAO www.festo.com

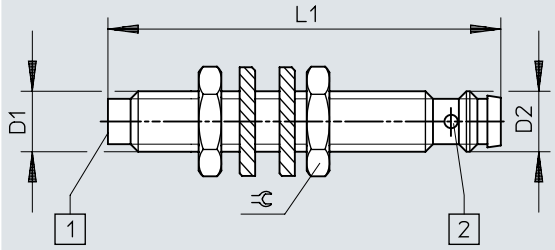

[1] face active
[2] Diode électroluminescente

	D1	D2	L1	⫧
SIEF-M8NB-PS-S-L SIEF-M8NB-NS-S-L	M8x1	M8x1	52	13

Dimensions

Dimensions – Câble M12 assemblage affleurant Téléchargement de données de CAO www.festo.com

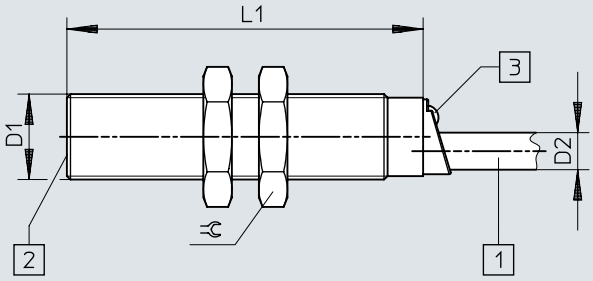

[1] Câble de raccordement
[2] face active
[3] Diode électroluminescente

	D1	D2	L1	⫧
SIEF-M12B-PS-K-L SIEF-M12B-NS-K-L	M12x1	5,2	50	17

Dimensions

Dimensions – Connecteur mâle M12 assemblage affleurant Téléchargement de données de CAO www.festo.com

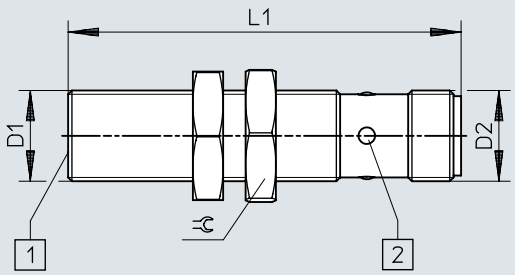

[1] face active
[2] Diode électroluminescente

	D1	D2	L1	⫧
SIEF-M12B-PS-S-L SIEF-M12B-NS-S-L	M12x1	M12x1	52	17

Dimensions

Dimensions – Câble M12 assemblage partiellement affleurant Téléchargement de données de CAO www.festo.com

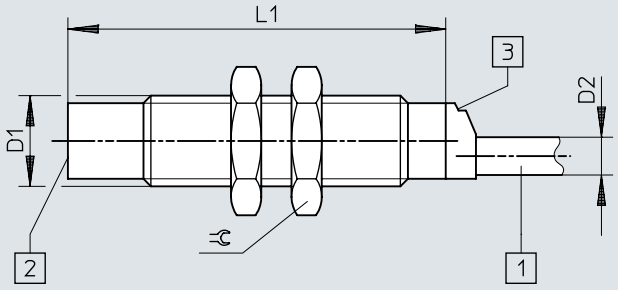

[1] Câble de raccordement
[2] face active
[3] Diode électroluminescente

	D1	D2	L1	⫧
SIEF-M12NB-PS-K-L	M12x1	5	50	17
SIEF-M12NB-NS-K-L				

Dimensions

Dimensions – Connecteur mâle M12 assemblage partiellement affleurant Téléchargement de données de CAO www.festo.com

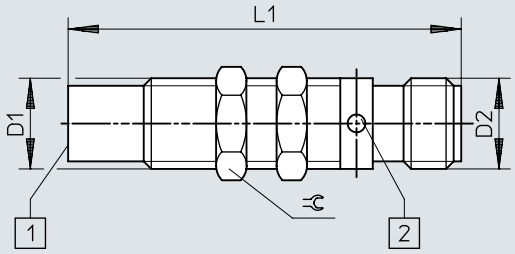

[1] face active
[2] Diode électroluminescente

	D1	D2	L1	⫧
SIEF-M12NB-PS-S-L SIEF-M12NB-NS-S-L	M12x1	M12x1	52	13

Dimensions

Dimensions – Câble M18 assemblage affleurant Téléchargement de données de CAO www.festo.com

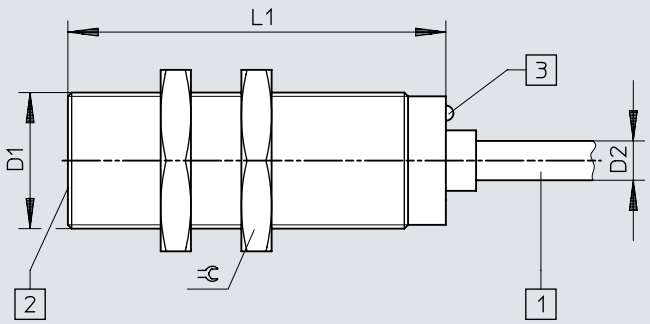

[1] Câble de raccordement
[2] face active
[3] Diode électroluminescente

	D1	D2	L1	⫧
SIEF-M18B-PS-K-L	M18x1	5,2	50	24
SIEF-M18B-NS-K-L				

Dimensions

Dimensions – Connecteur mâle M18 assemblage affleurant Téléchargement de données de CAO www.festo.com

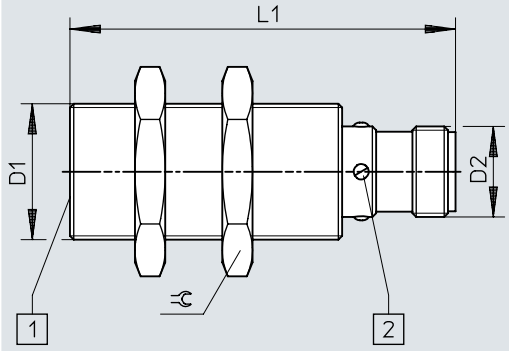

[1] face active
[2] Diode électroluminescente

	D1	D2	L1	⫧
SIEF-M18B-PS-S-L	M18x1	M12x1	52	24
SIEF-M18B-NS-S-L				

Dimensions

Dimensions – Câble M18 assemblage partiellement affleurant Téléchargement de données de CAO www.festo.com

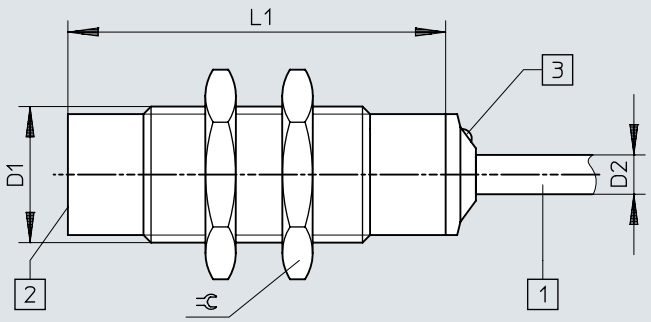

[1] Câble de raccordement
[2] face active
[3] Diode électroluminescente

	D1	D2	L1	⫧
SIEF-M18NB-PS-K-L	M18x1	5,2	50	24
SIEF-M18NB-NS-K-L				

Dimensions

Dimensions – Connecteur mâle M18 assemblage partiellement affleurant Téléchargement de données de CAO www.festo.com

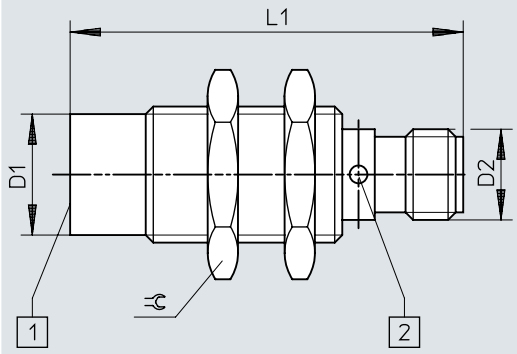

[1] face active
[2] Diode électroluminescente

	D1	D2	L1	⫧
SIEF-M18NB-PS-S-L	M18x1	M12x1	52	24
SIEF-M18NB-NS-S-L				

Dimensions

Dimensions – Câble M30 assemblage affleurant Téléchargement de données de CAO www.festo.com

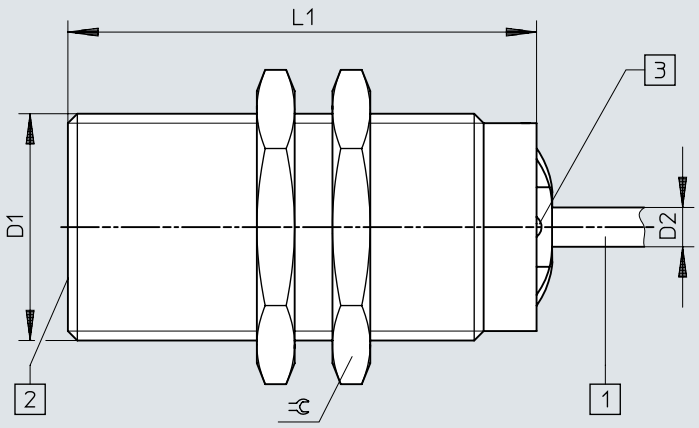

[1] Câble de raccordement
[2] face active
[3] Diode électroluminescente

	D1	D2	L1	⫧
SIEF-M30B-PS-K-L	M30x1,5	5,2	60	36
SIEF-M30B-NS-K-L				

Dimensions

Dimensions – Connecteur mâle M30 assemblage affleurant Téléchargement de données de CAO www.festo.com

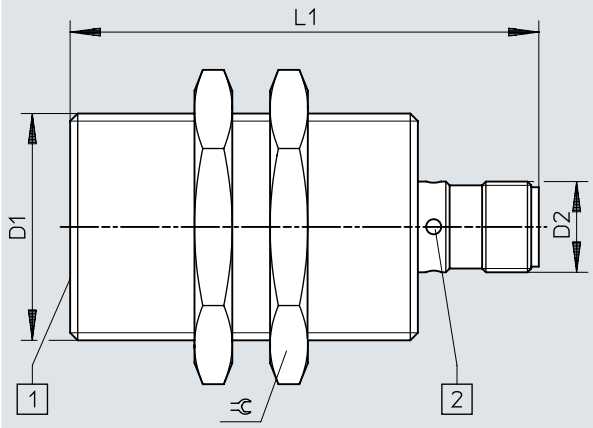

[1] face active
[2] Diode électroluminescente

	D1	D2	L1	⫧
SIEF-M30B-PS-S-L SIEF-M30B-NS-S-L	M30x1,5	M12x1	62	36

Dimensions

Dimensions – Câble M30 assemblage partiellement affleurant Téléchargement de données de CAO www.festo.com

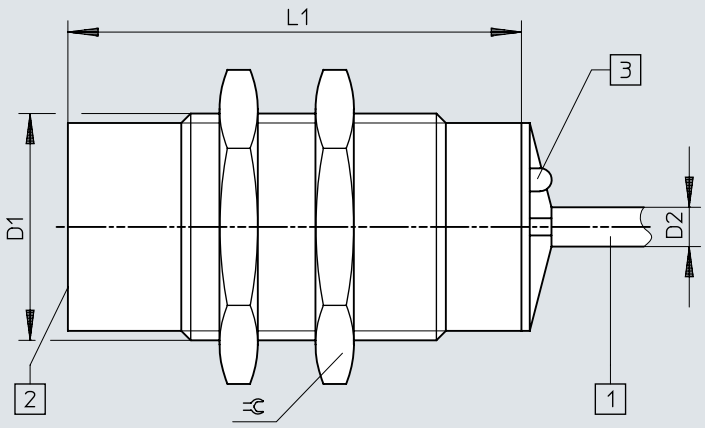

[1] Câble de raccordement
[2] face active
[3] Diode électroluminescente

	D1	D2	L1	⌀
SIEF-M30NB-PS-K-L	M30x1,5	5,2	60	36
SIEF-M30NB-NS-K-L				

Dimensions

Dimensions – Connecteur mâle M30 assemblage partiellement affleurant Téléchargement de données de CAO www.festo.com

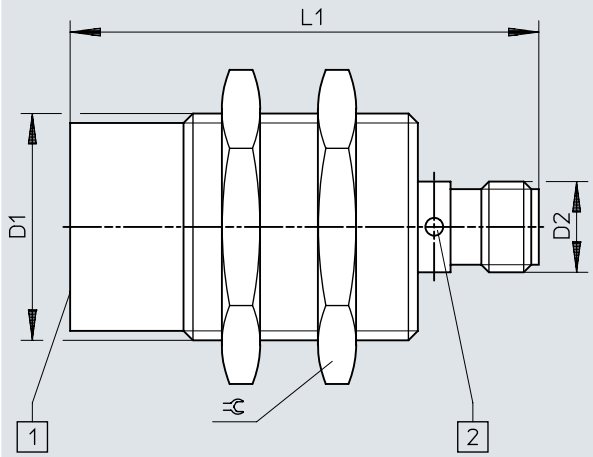

[1] face active
[2] Diode électroluminescente

	D1	D2	L1	⫧
SIEF-M30NB-PS-S-L SIEF-M30NB-NS-S-L	M30x1,5	M12x1	62	36

Dimensions

Dimensions – Connecteur mâle 40 x 40 x 65 mm assemblage partiellement affleurant

Téléchargement de données de CAO www.festo.com

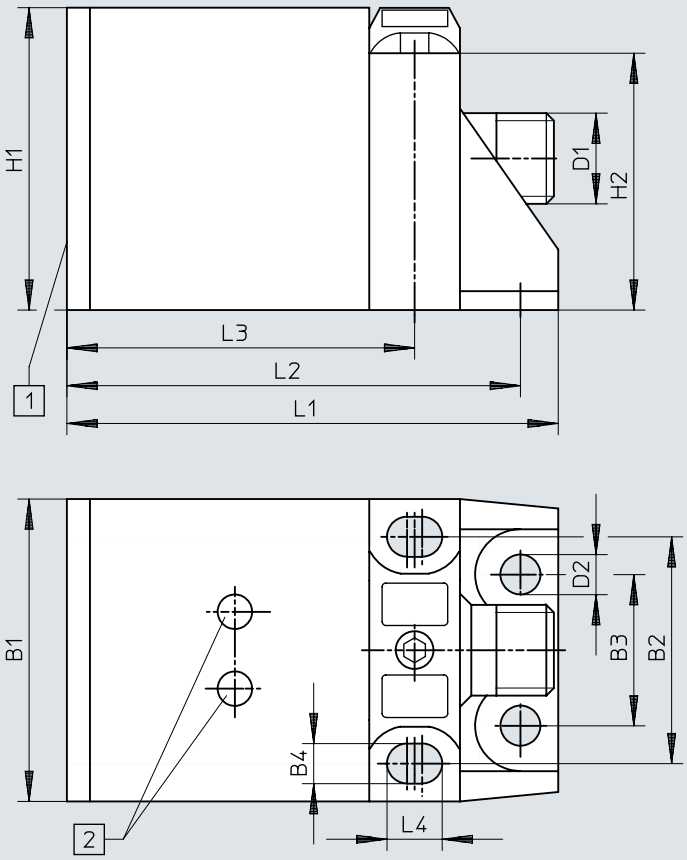

[1] face active
[2] Diode électroluminescente

	B1	B2	B3	B4	D1	D2	H1	H2	L1	L2	L3	L4
SIEF-Q40S-PA-S-2L SIEF-Q40S-NA-S-2L	40	30	20	5,3	M12x1	5,3	40	34	65	60	46	7,3

Dimensions

Dimensions – Instructions d'assemblage, assemblage affleurant Téléchargement de données de CAO www.festo.com

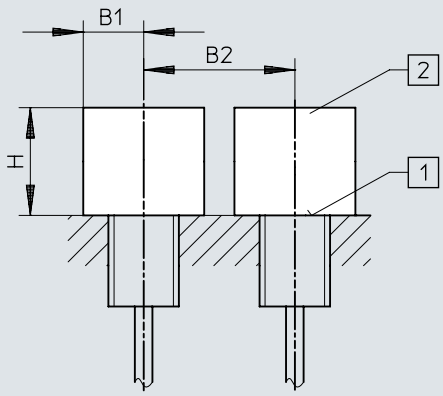

[1] face active
[2] Espace sans métal

	B1	B2	H
SIEF-M8B	12	16	4,5
SIEF-M12B	18	24	12
SIEF-M18B	27	36	15
SIEF-M30B	45	60	30

Dimensions

Dimensions – Instructions d'assemblage, assemblage partiellement affleurant

Téléchargement de données de CAO www.festo.com

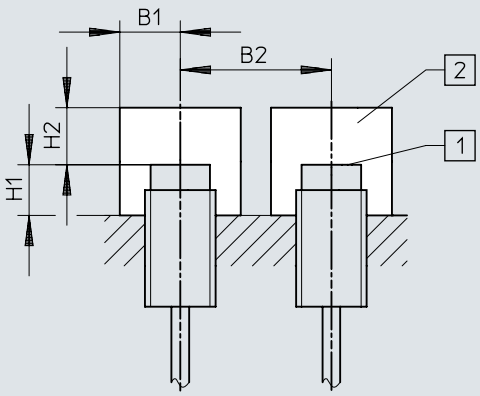

[1] face active
[2] Espace sans métal

	B1	B2	H1	H2
SIEF-M8NB	12	32	8	12
SIEF-M12NB	18	48	16	24
SIEF-M18NB	27	54	24	36
SIEF-M30NB	45	90	30	60
SIEF-Q40S	60	120	30	105

Indications de commande

Données de commande M8

Raccord électrique	Distance de commutation nominale	Type de montage	Sortie de commutation	No. de pièce	Type
3 fils, Câble	1,5 mm	affleurant	NPN	**553540**	**SIEF-M8B-NS-K-L**
			PNP	**553538**	**SIEF-M8B-PS-K-L**
	4 mm	non affleurant	NPN	**538310**	**SIEF-M8NB-NS-K-L**
			PNP	**538308**	**SIEF-M8NB-PS-K-L**
3 pôles, M8x1, Connecteur mâle	1,5 mm	affleurant	NPN	**553539**	**SIEF-M8B-NS-S-L**
			PNP	**553537**	**SIEF-M8B-PS-S-L**
	4 mm	non affleurant	NPN	**538309**	**SIEF-M8NB-NS-S-L**
			PNP	**538307**	**SIEF-M8NB-PS-S-L**

Données de commande M12

Raccord électrique	Distance de commutation nominale	Type de montage	Sortie de commutation	No. de pièce	Type
3 fils, Câble	3 mm	affleurant	NPN	**553544**	**SIEF-M12B-NS-K-L**
			PNP	**553542**	**SIEF-M12B-PS-K-L**
	8 mm	non affleurant	NPN	**538314**	**SIEF-M12NB-NS-K-L**
			PNP	**538312**	**SIEF-M12NB-PS-K-L**
3 pôles, M12x1, Connecteur mâle	3 mm	affleurant	NPN	**553543**	**SIEF-M12B-NS-S-L**
			PNP	**553541**	**SIEF-M12B-PS-S-L**
3 pôles, Fixcon, M12x1, Connecteur mâle	8 mm	non affleurant	NPN	**538313**	**SIEF-M12NB-NS-S-L**
			PNP	**538311**	**SIEF-M12NB-PS-S-L**

Données de commande M18

Raccord électrique	Distance de commutation nominale	Type de montage	Sortie de commutation	No. de pièce	Type
3 fils, Câble	5 mm	affleurant	NPN	**553548**	**SIEF-M18B-NS-K-L**
			PNP	**553546**	**SIEF-M18B-PS-K-L**
	12 mm	non affleurant	NPN	**538318**	**SIEF-M18NB-NS-K-L**
			PNP	**538316**	**SIEF-M18NB-PS-K-L**
3 pôles, M12x1, Connecteur mâle	5 mm	affleurant	NPN	**553547**	**SIEF-M18B-NS-S-L**
			PNP	**553545**	**SIEF-M18B-PS-S-L**
3 pôles, Fixcon, M12x1, Connecteur mâle	12 mm	non affleurant	NPN	**538317**	**SIEF-M18NB-NS-S-L**
			PNP	**538315**	**SIEF-M18NB-PS-S-L**

Données de commande M30

Raccord électrique	Distance de commutation nominale	Type de montage	Sortie de commutation	No. de pièce	Type
3 fils, Câble	10 mm	affleurant	NPN	**553552**	**SIEF-M30B-NS-K-L**
			PNP	**553550**	**SIEF-M30B-PS-K-L**
	20 mm	non affleurant	NPN	**538322**	**SIEF-M30NB-NS-K-L**
			PNP	**538320**	**SIEF-M30NB-PS-K-L**
3 pôles, M12x1, Connecteur mâle	10 mm	affleurant	NPN	**553551**	**SIEF-M30B-NS-S-L**
			PNP	**553549**	**SIEF-M30B-PS-S-L**
3 pôles, Fixcon, M12x1, Connecteur mâle	20 mm	non affleurant	NPN	**538321**	**SIEF-M30NB-NS-S-L**
			PNP	**538319**	**SIEF-M30NB-PS-S-L**

Indications de commande

40 x 40 x 65 mm					
Raccord électrique	Distance de commutation nominale	Type de montage	Sortie de commutation	No. de pièce	Type
à 4 pôles, Fixcon, M12x1, Connecteur mâle	35 mm	partiellement noyé	NPN	**538342**	**SIEF-Q40S-NA-S-2L**
			PNP	**538341**	**SIEF-Q40S-PA-S-2L**

Périphérie

Périphérie

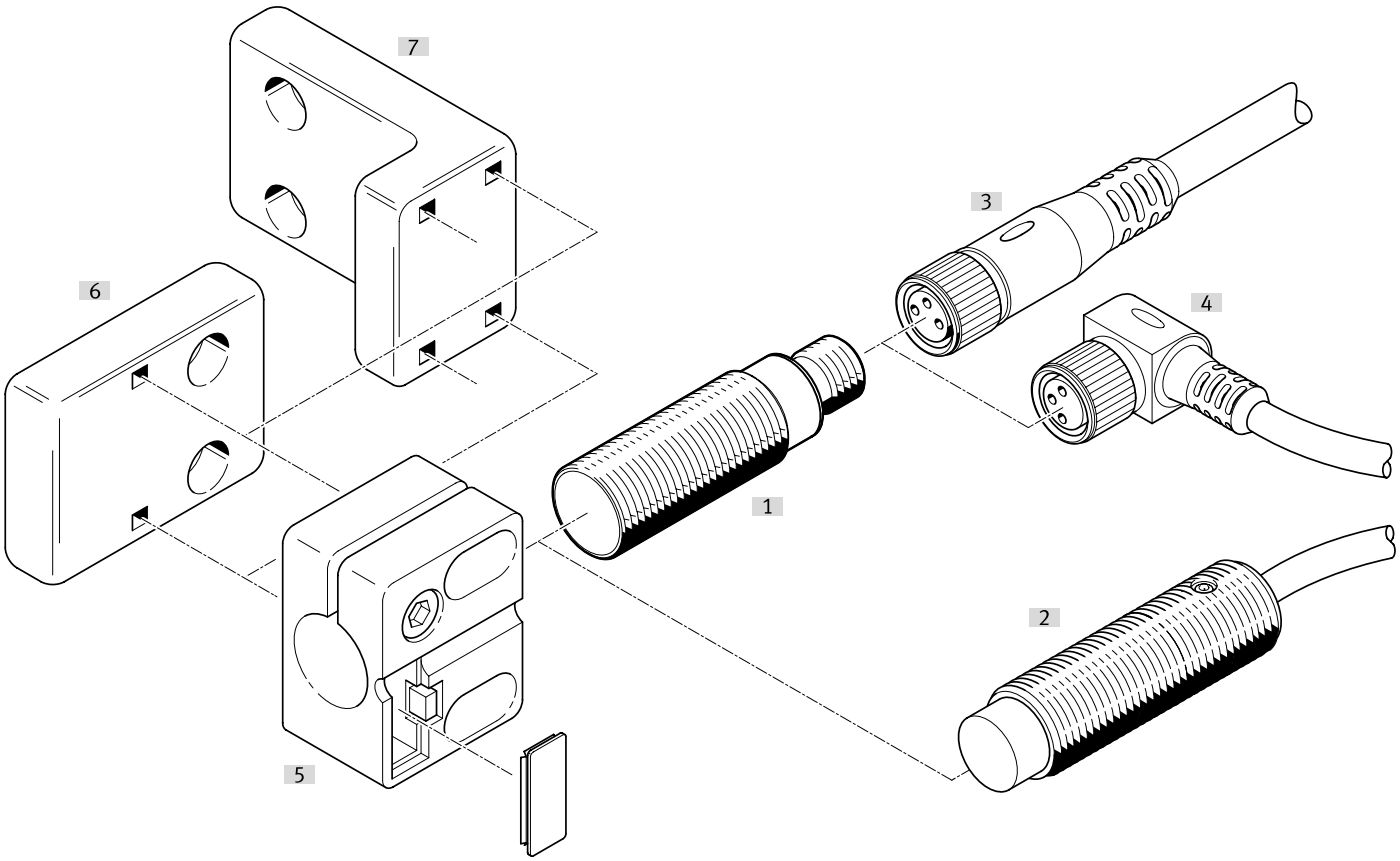

Accessoires			→ Page/Internet
	Type/code de commande	Description	
[1]	Capteur de proximité SIEF-M8B	affleurant	sief
[2]	Capteur de proximité SIEF-M8NB	non affleurant	sief
[3]	Câbles de liaison NEBA-M...G...	Connecteur femelle droit	28
[4]	Câbles de liaison NEBA-M...W...	Connecteur femelle coudé	28
[5]	Support de capteur SIEZ-...-B	–	
[6]	Support de capteur SIEZ-NB	–	29
[7]	Support de capteur SIEZ-UH	–	29
[8]	Equerre de fixation HV-M5	–	30
[9]	Fixation par pattes HBN	–	30
[10]	Fixation par flasque FBN	–	30
[11]	Butée SDA	–	30

Accessoires

Câbles de liaison connecteur femelle M8, 3 pôles, sans témoin d'état de commutation

Raccord électrique 1, départ de câble	Raccord électrique 2, technologie de raccordement	Raccord électrique 2, départ de câble	Longueur de câble	Poids du produit	No. de pièce	Type
Droit	M12x1 codage A selon EN 61076-2-101	Droit	0,5 m	23 g	**8078278**	**NEBA-M8G3-U-0.5-N-M12G3**
			1 m	33 g	**8078279**	**NEBA-M8G3-U-1-N-M12G3**
			2,5 m	60 g	**8078280**	**NEBA-M8G3-U-2.5-N-M12G3**
			5 m	107 g	**8078281**	**NEBA-M8G3-U-5-N-M12G3**
	M8x1 codage A selon EN 61076-2-104		1 m	26 g	**8078283**	**NEBA-M8G3-U-1-N-M8G3**
			1,5 m	35 g	**8078284**	**NEBA-M8G3-U-1.5-N-M8G3**
			2 m	44 g	**8078285**	**NEBA-M8G3-U-2-N-M8G3**
			2,5 m	54 g	**8078286**	**NEBA-M8G3-U-2.5-N-M8G3**
			5 m	100 g	**8078287**	**NEBA-M8G3-U-5-N-M8G3**
			10 m	192 g	**8078288**	**NEBA-M8G3-U-10-N-M8G3**
	Câble nu		1 m	22 g	**8078222**	**NEBA-M8G3-U-1-N-LE3**
			2,5 m	50 g	**8078223**	**NEBA-M8G3-U-2.5-N-LE3**
			5 m	96 g	**8078224**	**NEBA-M8G3-U-5-N-LE3**
			10 m	188 g	**8078225**	**NEBA-M8G3-U-10-N-LE3**
			20 m	373 g	**8078226**	**NEBA-M8G3-U-20-N-LE3**
coudé			5 m	96 g	**8078231**	**NEBA-M8W3-U-5-N-LE3**
			10 m	189 g	**8078232**	**NEBA-M8W3-U-10-N-LE3**

Câble de liaison connecteur femelle M8, 3 pôles, avec verrouillage à cran

Raccord électrique 1, départ de câble	Raccord électrique 2, technologie de raccordement	Longueur de câble	Poids du produit	No. de pièce	Type
Droit	Câble nu	2,5 m	49 g	**8078264**	**NEBA-M8CG3-U-2.5-N-LE3**
		5 m	95 g	**8078265**	**NEBA-M8CG3-U-5-N-LE3**
coudé		2,5 m	49 g	**8078266**	**NEBA-M8CW3-U-2.5-N-LE3**
		5 m	95 g	**8078267**	**NEBA-M8CW3-U-5-N-LE3**

Câbles de liaison connecteur femelle M12, 5 pôles, sans témoin d'état de commutation

Raccord électrique 1, départ de câble	Raccord électrique 2, technologie de raccordement	Raccord électrique 2, nombre de pôles/fils	Longueur de câble	Poids du produit	No. de pièce	Type
Droit	M12x1 codage A selon EN 61076-2-101	5	0,5 m	34 g	**8078274**	**NEBA-M12G5-U-0.5-N-M12G5**
			1 m	47 g	**8078275**	**NEBA-M12G5-U-1-N-M12G5**
			2,5 m	87 g	**8078276**	**NEBA-M12G5-U-2.5-N-M12G5**
			5 m	153 g	**8078277**	**NEBA-M12G5-U-5-N-M12G5**
	Câble nu	3	2,5 m	55 g	**8078236**	**NEBA-M12G5-U-2.5-N-LE3**
			5 m	102 g	**8078237**	**NEBA-M12G5-U-5-N-LE3**
			10 m	194 g	**8078238**	**NEBA-M12G5-U-10-N-LE3**
coudé			2,5 m	56 g	**8078245**	**NEBA-M12W5-U-2.5-N-LE3**
			5 m	103 g	**8078246**	**NEBA-M12W5-U-5-N-LE3**
			10 m	195 g	**8078247**	**NEBA-M12W5-U-10-N-LE3**

Câbles de liaison connecteur femelle M12, 5 pôles, sans affichage de l'état de commutation

Raccord électrique 1, type de raccord	Raccord électrique 1, connectique	Raccord électrique 2, nombre de pôles/fils	Raccord électrique 2, type de connexion	Raccord électrique 2, technologie de raccordement	Poids du produit	No. de pièce	Type
Connecteur femelle	M12x1 codage A selon EN 61076-2-101	5	Câble	Borne à vis	23 g	**8162293**	**NECB-M12W5-C2**
					26 g	**8162291**	**NECB-M12G5-C2**

Accessoires

Connecteur mâle M8, 3 pôles

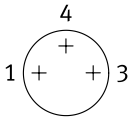

Sortie de câble	Raccord électrique 2, type de connexion	Diamètre de câble	Poids du produit	No. de pièce	Type
Droit	Câble	2,1 ... 5 mm	5 g	**8162298**	**NECB-S-M8G3-C2**

Connecteur mâle M8, 4 pôles

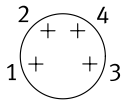

Sortie de câble	Raccord électrique 2, type de connexion	Diamètre de câble	Poids du produit	No. de pièce	Type
Droit	2x câble	2 ... 3.8 mm	8 g	**8162300**	**NECB-S-M8G4-C2-D**
	Câble	2,1 ... 5 mm	5 g	**8162299**	**NECB-S-M8G4-C2**

Connecteur mâle M12, 5 pôles

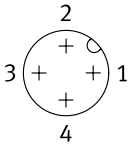

Sortie de câble	Raccord électrique 2, type de connexion	Diamètre de câble	Poids du produit	No. de pièce	Type
Droit	2x câble	2,1 ... 5.6 mm	25 g	**8162297**	**NECB-S-M12G5-C2-D**
	Câble	2,1 ... 7 mm	19 g	**8162296**	**NECB-S-M12G5-C2**

Support de capteur avec butée pour montage affleurant

Taille	Mode de fixation	Température ambiante	Poids du produit	No. de pièce	Type
M12	avec trou débouchant	-25 ... 80 °C	20 g	**538348**	**SIEZ-B-12**
M18			21 g	**538350**	**SIEZ-B-18**
M30			36 g	**538352**	**SIEZ-B-30**

Support de capteur sans butée

Taille	Mode de fixation	Température ambiante	Poids du produit	No. de pièce	Type
	avec trou débouchant	-25 ... 80 °C	25 g	**538354**	**SIEZ-UH**
4 mm			14 g	**538343**	**SIEZ-NB-4**
6,5 mm			9 g	**538344**	**SIEZ-NB-6,5**
M8			3,5 g	**538345**	**SIEZ-NB-8**
M12			20 g	**538347**	**SIEZ-NB-12**
M18			21 g	**538349**	**SIEZ-NB-18**
M30			36 g	**538351**	**SIEZ-NB-30**

Accessoires

Fixation par pattes



Taille	Poids du produit	No. de pièce	Type
8/10	22 g	**5123**	**HBN-8/10X1**

Fixation par flasque



Taille	Poids du produit	No. de pièce	Type
32	103 g	**195855**	**FBN-32**

Equerre de fixation HV-M5



Matériau d'équerre	Poids du produit	No. de pièce	Type
Acier, Zingué	11 g	**9634**	**HV-M5**

Butée



Taille	No. de pièce	Type
M8	**11542**	**SDA-8X1-B**
M12	**11541**	**SDA-12X1-B**