Sensore di prossimità SIEF

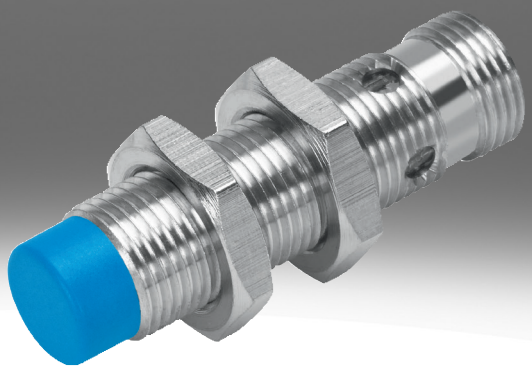

Codice tipo

001	Serie	
SIEF	Sensore di prossimità, induttivo, con fattore di riduzione 1 per tutti i metalli, campo di saldatura immune	

002	Progettazione	
M8	Rotondo, M8x1	
M12	Rotondo, M12x1	
M18	Rotondo, M18x1	
M30	Rotondo, M30x1,5	
Q40	Cubo 40 mm	

003	Tipo di montaggio	
B	A filo	
S	Parzialmente a filo	
NB	Non allineato	

004	Uscita/ingresso di commutazione	
N	NPN	
P	PNP	

005	Funzione elemento di commutazione	
A	Antivalente	
S	Contatto N/O	

006	Collegamento elettrico	
K	Estremità aperta	
S	Connettore M8x1, 4 poli	

007	Display	
L	Stato di commutazione	
2L	Stato di commutazione e stato di pronto	

008	Materiale corpo	
	Standard	

Foglio dati

Dati tecnici generali

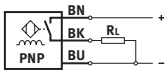

- Distanza di commutazione standard
- Fattore di riduzione per tutti i metalli
- Resistente ai campi di saldatura
- per tensione continua
- Modello rotondo

Dimensione	40x40x65 mm	M8	M12	M18	M30
Tipo di montaggio	Parzialmente a raso	a filo, non a filo			
Progettazione	Quadrato	Rotondo			
Conforme allo standard	EN 60947-5-2				
Approvazione	Marchio RCM	Marchio RCM, c UL us - Listed (OL)			
Marchio CE (vedere dichiarazione di conformità)[1)]	Conforme Direttiva EMC, Conforme Direttiva bassa tensione UE, Conforme alla direttiva EU RoHS				
Conformità PWIS	VDMA24364 - Zona III	VDMA24364-B2-L, VDMA24364 - Zona III			

1) Per la zona di utilizzo si rimanda alla dichiarazione di conformità: www.festo.com/catalogue/vedi → Support/Downloads.
In caso di restrizioni all'utilizzo dei dispositivi in aree residenziali, aziendali e commerciali, nonché in piccole aziende, potrebbero essere necessarie ulteriori misure per ridurre l'emissione di interferenze.

Segnale di ingresso, strumento di misura

Temperatura ambiente	-30 ... 85°C

Uscita di commutazione

Dimensione	40x40x65 mm	M8	M12	M18	M30
Tipo di montaggio	Parzialmente a raso	a filo, non a filo			
Uscita di commutazione	NPN, PNP				
Funzione elemento di commutazione	Antivalente	Contatto n.a.			
Distanza nominale operativa	35 mm	1,5 ... 4 mm	3 ... 8 mm	5 ... 12 mm	10 ... 20 mm
Precisione di ripetizione	0,7 mm	0,08 mm	0,16 mm	0,24 ... 0,28 mm	0,4 ... 0,55 mm
Distanza operativa assicurata	28,35 mm	3,24 mm	6,48 mm	9,72 mm	16,2 mm
Fattori di riduzione	Alluminio = 1,0, Acciaio inossidabile St 18/8 = 1,0, Rame = 1,0, Ottone = 1,0, Acciaio St 37 = 1,0				
Isteresi	1,05 ... 5,25 mm	0,12 ... 0,6 mm	0,24 ... 1,2 mm	0,36 ... 1,8 mm	0,6 ... 3 mm
Max. frequenza di commutazione DC	250 Hz	2.000 Hz	2.000 ... 3.000 Hz		1.500 ... 2.000 Hz
Max. corrente di uscita	200 mA	150 mA	200 mA		
Caduta di tensione	≤1,8 V				

Elettronica

Dimensione	40x40x65 mm	M8	M12	M18	M30
Tipo di montaggio	Parzialmente a raso	a filo, non a filo			
Intervallo di tensione d'esercizio DC	10 ... 65 V	10 ... 30 V			
Ondulazione residua	10%				
Corrente di alimentazione a vuoto	≤15 mA				
Corrente nominale di corto circuito	A cadenza				
Protezione da inversione di polarità	Per tutti i collegamenti elettrici				

Foglio dati

Elettromeccanica					
Dimensione	40x40x65 mm	M8	M12	M18	M30
Tipo di montaggio	Parzialmente a raso	a filo, non a filo			
Collegamento elettrico	a 4 poli, Fixcon, M12x1, Connettore maschio	a 3 fili, A 3 poli, Cavo, M8x1, Connettore maschio	a 3 fili, A 3 poli, Fixcon, Cavo, M12x1, Connettore maschio		
Collegamento elettrico ingresso 1, tipo di collegamento	Connettore maschio	Cavo, Connettore maschio			
Collegamento elettrico 1, connettore	M12x1, codifica A secondo EN 61076-2-101	M8x1, codifica A, secondo EN 61076-2-104, Estremità aperta	M12x1, codifica A secondo EN 61076-2-101, Estremità aperta		
Collegamento elettrico 1, numero di poli	4	3			
Collegamento elettrico 1, poli utilizzati	4	3			
Collegamento elettrico 1, tipo di montaggio	Bloccaggio a vite, non ruotante	Chiusura a scatto, Bloccaggio a vite, non ruotante	Bloccaggio a vite, non ruotante		
Collegamento elettrico 1, tipo di montaggio compatibile	Compatibile con chiusura a avvitare	Compatibile con chiusura a scatto, Compatibile con chiusura a avvitare	Compatibile con chiusura a avvitare		
Lunghezza del cavo	–	2,5 m			
Materiale della guaina del cavo	–	TPE-U(PU), TPE-U(PUR)			
Materiale della guaina isolante	–	PVC			

Meccanica					
Dimensione	40x40x65 mm	M8	M12	M18	M30
Tipo di montaggio	Parzialmente a raso	a filo, non a filo			
Tipo di montaggio	Con foro passante	Con dado di bloccaggio			
Coppia di serraggio	–	10 Nm		25 Nm	75 Nm
Peso prodotto	156 g	12 ... 77 g	22 ... 120 g	38 ... 141 g	90 ... 194 g
Materiale corpo	PA, PBT rinforzato	PA, PP, Acciaio inossidabile altolegato	Ottone, PBT, TPE-O, Cromato		

Display, funzionamento					
Dimensione	40x40x65 mm	M8	M12	M18	M30
Tipo di montaggio	Parzialmente a raso	a filo, non a filo			
Indicazione dello stato di commutazione	LED giallo				
Indicazione di stato pronto	LED verde	–			

Immissione, emissione, a filo					
Dimensione	40x40x65 mm	M8	M12	M18	M30
Tipo di montaggio	Parzialmente a raso	a filo			
Temperatura ambiente con cavo mobile	–	-5 ... 70°C			
Grado di protezione	IP67	IP68			
Classe di resistenza alla corrosione CRC[1)]	0 - Nessuna corrosione o sollecitazione	2 - Moderata sollecitazione da corrosione			
Grado di inquinamento	–	3			
Conformità PWIS	VDMA24364 - Zona III	VDMA24364-B2-L			

1) Per ulteriori informazioni consultare il sito www.festo.com/x/topic/kbk

Foglio dati

Immissione, emissione, non a filo				
Dimensione	M8	M12	M18	M30
Tipo di montaggio	non a filo			
Temperatura ambiente con cavo mobile	0 ... 80°C			
Grado di protezione	IP67			
Classe di resistenza alla corrosione CRC[1)]	4 - Estrema sollecitazione da corrosione	2 - Moderata sollecitazione da corrosione		
Grado di inquinamento	–			
Conformità PWIS	VDMA24364 - Zona III			

1) Per ulteriori informazioni consultare il sito www.festo.com/x/topic/kbk

Dimensioni

Dimensioni – M8 a filo, con cavo Download dati CAD www.festo.com

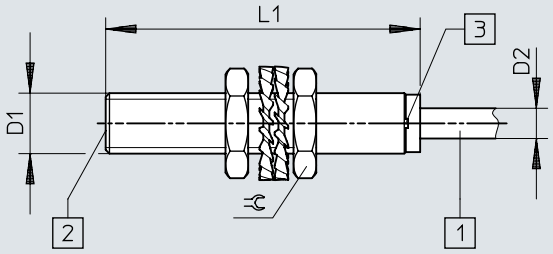

[1] Cavo di collegamento
[2] Superficie attiva
[3] LED

	D1	D2	L1	⫧
SIEF-M8B-PS-K-L SIEF-M8B-NS-K-L	M8x1	4	41,6	13

Dimensioni

Dimensioni – M8 a filo, connettore maschio Download dati CAD www.festo.com

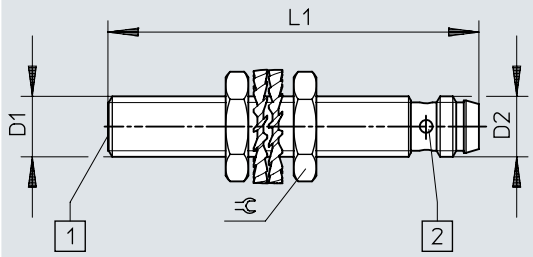

[1] Superficie attiva
[2] LED

	D1	D2	L1	⫧
SIEF-M8B-PS-S-L	M8x1	M8x1	49	13
SIEF-M8B-NS-S-L				

Dimensioni

Dimensioni – M8 parzialmente a filo, con cavo Download dati CAD www.festo.com

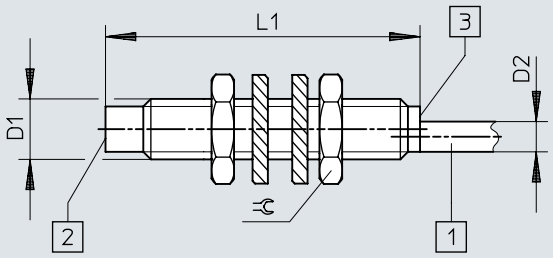

[1] Cavo di collegamento
[2] Superficie attiva
[3] LED

	D1	D2	L1	⌀
SIEF-M8NB-PS-K-L	M8x1	4	41,6	13
SIEF-M8NB-NS-K-L				

Dimensioni

Dimensioni – M8 parzialmente a filo, connettore maschio Download dati CAD www.festo.com

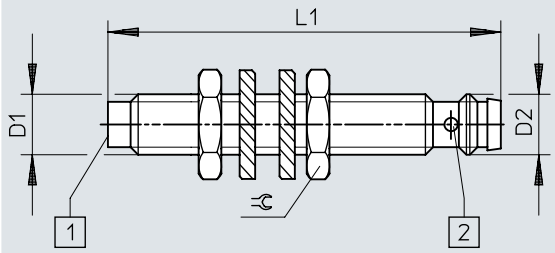

[1] Superficie attiva
[2] LED

	D1	D2	L1	⫧
SIEF-M8NB-PS-S-L SIEF-M8NB-NS-S-L	M8x1	M8x1	52	13

Dimensioni

Dimensioni – M12 a filo, con cavo Download dati CAD www.festo.com

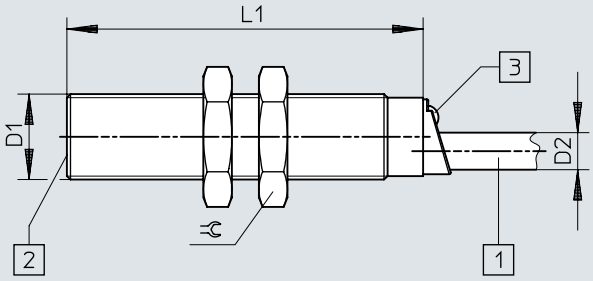

[1] Cavo di collegamento
[2] Superficie attiva
[3] LED

	D1	D2	L1	⫧
SIEF-M12B-PS-K-L SIEF-M12B-NS-K-L	M12x1	5,2	50	17

Dimensioni

Dimensioni – M12 a filo, connettore maschio Download dati CAD www.festo.com

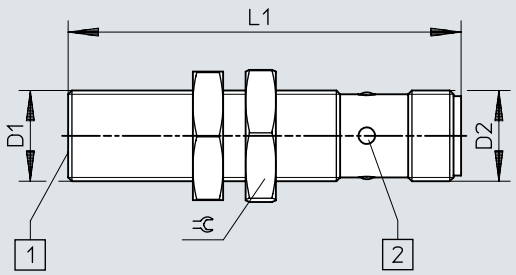

[1] Superficie attiva
[2] LED

	D1	D2	L1	⫧
SIEF-M12B-PS-S-L SIEF-M12B-NS-S-L	M12x1	M12x1	52	17

Dimensioni

Dimensioni – M12 parzialmente a filo, con cavo Download dati CAD www.festo.com

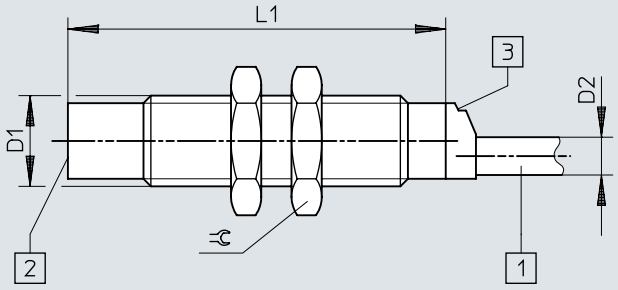

[1] Cavo di collegamento
[2] Superficie attiva
[3] LED

	D1	D2	L1	⫧
SIEF-M12NB-PS-K-L	M12x1	5	50	17
SIEF-M12NB-NS-K-L				

Dimensioni

Dimensioni – M12 parzialmente a filo, connettore maschio Download dati CAD www.festo.com

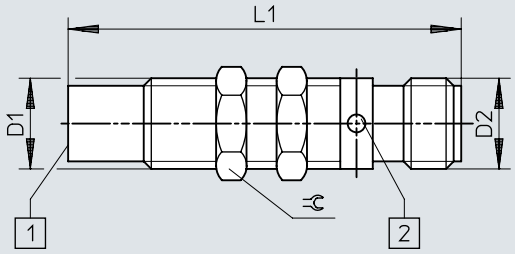

[1] Superficie attiva
[2] LED

	D1	D2	L1	⫧
SIEF-M12NB-PS-S-L SIEF-M12NB-NS-S-L	M12x1	M12x1	52	13

Dimensioni

Dimensioni – M18 a filo, con cavo Download dati CAD www.festo.com

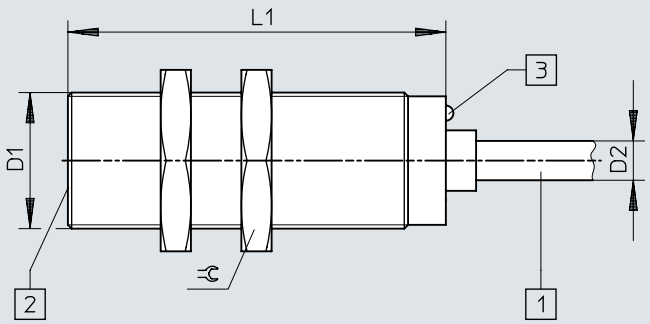

[1] Cavo di collegamento
[2] Superficie attiva
[3] LED

	D1	D2	L1	⫧
SIEF-M18B-PS-K-L	M18x1	5,2	50	24
SIEF-M18B-NS-K-L				

Dimensioni

Dimensioni – M18 a filo, connettore maschio Download dati CAD www.festo.com

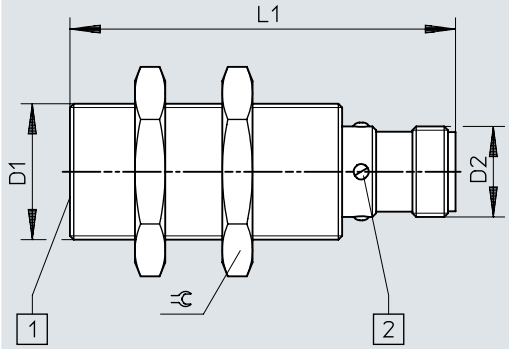

[1] Superficie attiva
[2] LED

	D1	D2	L1	⫧
SIEF-M18B-PS-S-L	M18x1	M12x1	52	24
SIEF-M18B-NS-S-L				

Dimensioni

Dimensioni – M18 parzialmente a filo, con cavo Download dati CAD www.festo.com

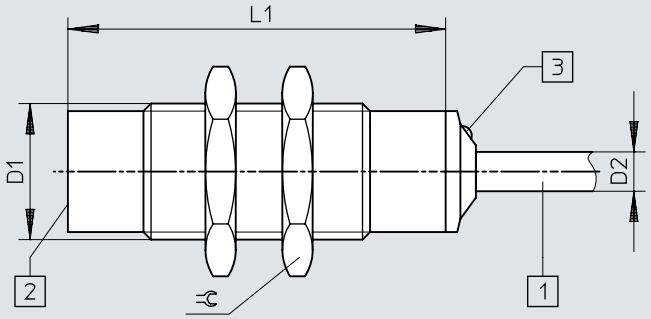

[1] Cavo di collegamento
[2] Superficie attiva
[3] LED

	D1	D2	L1	⫧
SIEF-M18NB-PS-K-L SIEF-M18NB-NS-K-L	M18x1	5,2	50	24

Dimensioni

Dimensioni – M18 parzialmente a filo, connettore maschio Download dati CAD www.festo.com

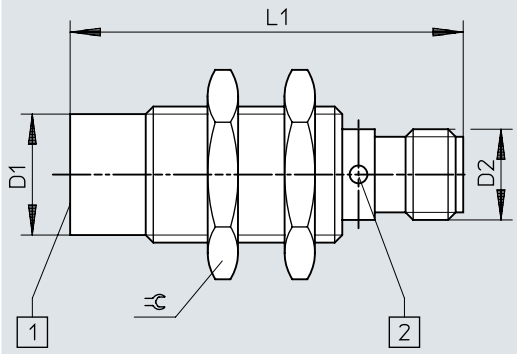

[1] Superficie attiva
[2] LED

	D1	D2	L1	⫧
SIEF-M18NB-PS-S-L SIEF-M18NB-NS-S-L	M18x1	M12x1	52	24

Dimensioni

Dimensioni – M30 a filo, con cavo Download dati CAD www.festo.com

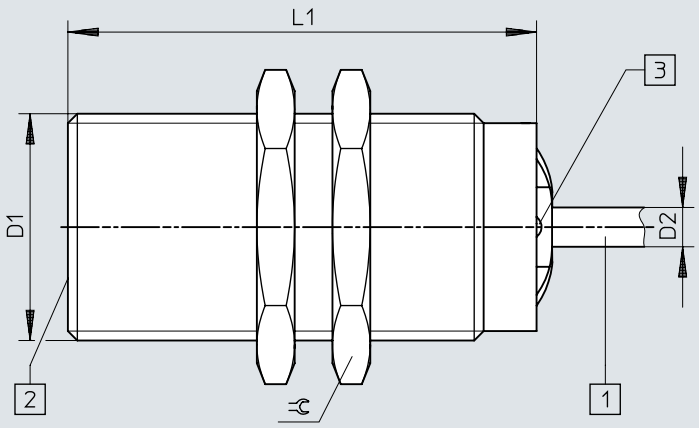

[1] Cavo di collegamento
[2] Superficie attiva
[3] LED

	D1	D2	L1	⫧
SIEF-M30B-PS-K-L	M30x1,5	5,2	60	36
SIEF-M30B-NS-K-L				

Dimensioni

Dimensioni – M30 a filo, connettore maschio Download dati CAD www.festo.com

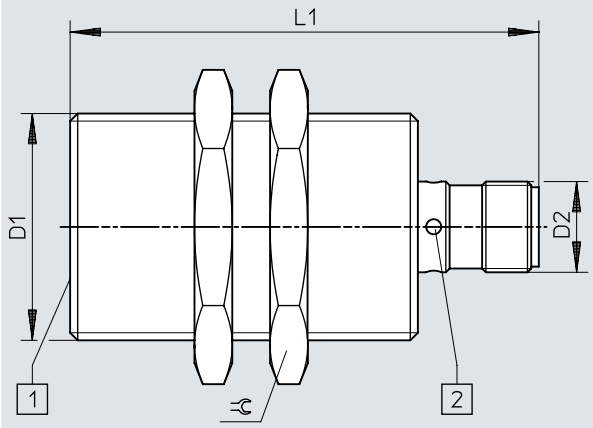

[1] Superficie attiva
[2] LED

	D1	D2	L1	⫧
SIEF-M30B-PS-S-L SIEF-M30B-NS-S-L	M30x1,5	M12x1	62	36

Dimensioni

Dimensioni – M30 parzialmente a filo, con cavo Download dati CAD www.festo.com

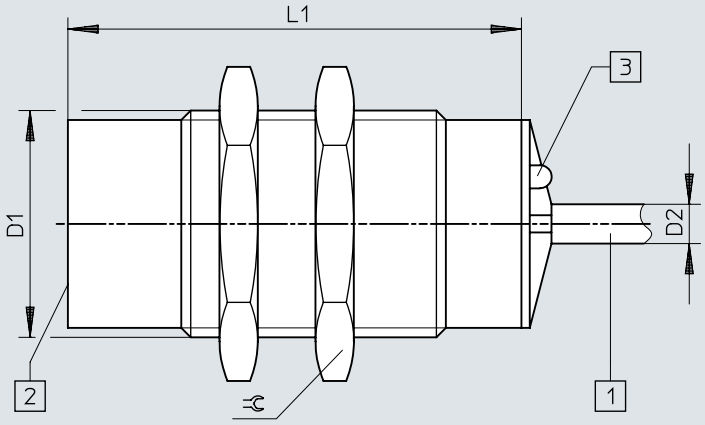

[1] Cavo di collegamento
[2] Superficie attiva
[3] LED

	D1	D2	L1	⌀
SIEF-M30NB-PS-K-L	M30x1,5	5,2	60	36
SIEF-M30NB-NS-K-L				

Dimensioni

Dimensioni – M30 parzialmente a filo, connettore maschio Download dati CAD www.festo.com

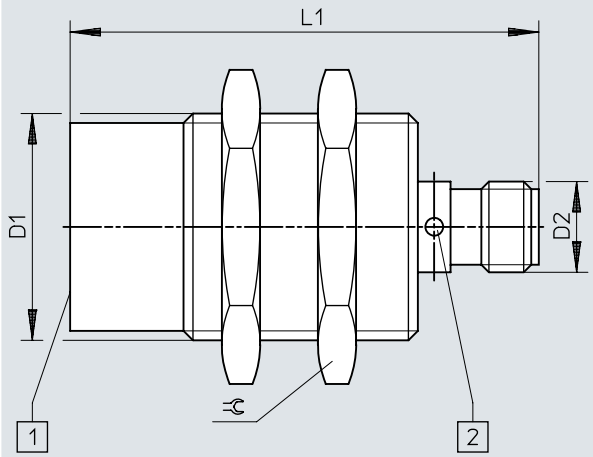

[1] Superficie attiva
[2] LED

	D1	D2	L1	⫧
SIEF-M30NB-PS-S-L SIEF-M30NB-NS-S-L	M30x1,5	M12x1	62	36

Dimensioni

Dimensioni – 40x40x65 mm parzialmente a filo, connettore maschio Download dati CAD www.festo.com

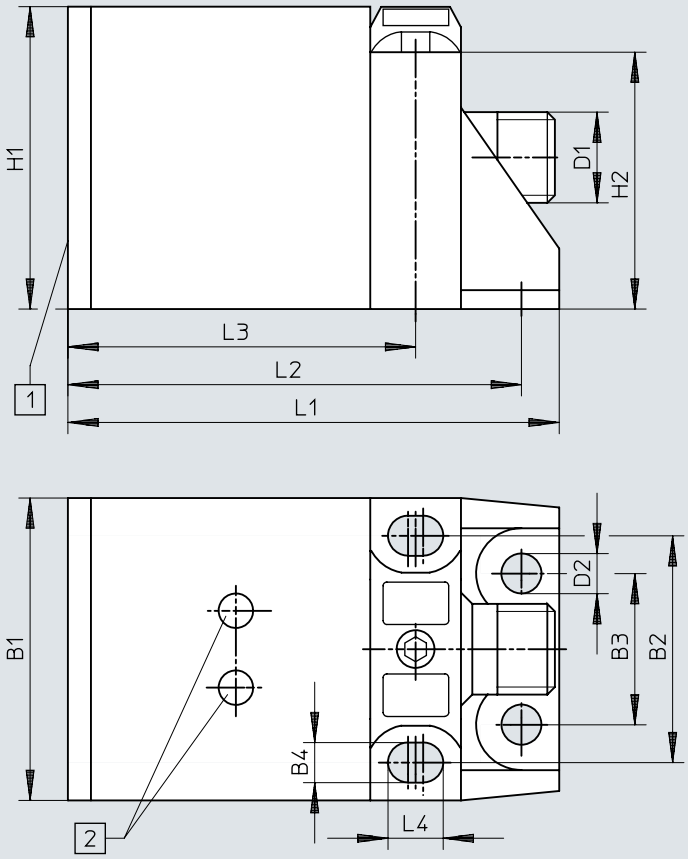

[1] Superficie attiva
[2] LED

	B1	B2	B3	B4	D1	D2	H1	H2	L1	L2	L3	L4
SIEF-Q40S-PA-S-2L SIEF-Q40S-NA-S-2L	40	30	20	5,3	M12x1	5,3	40	34	65	60	46	7,3

Dimensioni

Dimensioni – Indicazione di montaggio Montaggio a filo Download dati CAD www.festo.com

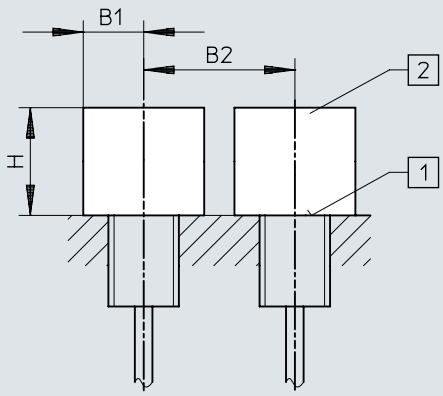

[1] Superficie attiva
[2] Ambiente privo di elementi metallici

	B1	B2	H
SIEF-M8B	12	16	4,5
SIEF-M12B	18	24	12
SIEF-M18B	27	36	15
SIEF-M30B	45	60	30

Dimensioni

Dimensioni – Indicazione di montaggio Montaggio parzialmente a filo Download dati CAD www.festo.com

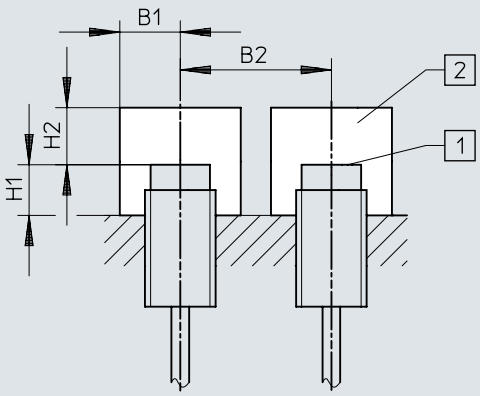

[1] Superficie attiva
[2] Ambiente privo di elementi metallici

	B1	B2	H1	H2
SIEF-M8NB	12	32	8	12
SIEF-M12NB	18	48	16	24
SIEF-M18NB	27	54	24	36
SIEF-M30NB	45	90	30	60
SIEF-Q40S	60	120	30	105

Data ordine

Informazioni per l'ordinazione M8

Collegamento elettrico	Distanza nominale operativa	Tipo di montaggio	Uscita di commutazione	Cod. prod.	Tipo
a 3 fili, Cavo	1,5 mm	a filo	NPN	**553540**	**SIEF-M8B-NS-K-L**
			PNP	**553538**	**SIEF-M8B-PS-K-L**
	4 mm	non a filo	NPN	**538310**	**SIEF-M8NB-NS-K-L**
			PNP	**538308**	**SIEF-M8NB-PS-K-L**
A 3 poli, M8x1, Connettore maschio	1,5 mm	a filo	NPN	**553539**	**SIEF-M8B-NS-S-L**
			PNP	**553537**	**SIEF-M8B-PS-S-L**
	4 mm	non a filo	NPN	**538309**	**SIEF-M8NB-NS-S-L**
			PNP	**538307**	**SIEF-M8NB-PS-S-L**

Informazioni per l'ordinazione M12

Collegamento elettrico	Distanza nominale operativa	Tipo di montaggio	Uscita di commutazione	Cod. prod.	Tipo
a 3 fili, Cavo	3 mm	a filo	NPN	**553544**	**SIEF-M12B-NS-K-L**
			PNP	**553542**	**SIEF-M12B-PS-K-L**
	8 mm	non a filo	NPN	**538314**	**SIEF-M12NB-NS-K-L**
			PNP	**538312**	**SIEF-M12NB-PS-K-L**
A 3 poli, M12x1, Connettore maschio	3 mm	a filo	NPN	**553543**	**SIEF-M12B-NS-S-L**
			PNP	**553541**	**SIEF-M12B-PS-S-L**
A 3 poli, Fixcon, M12x1, Connettore maschio	8 mm	non a filo	NPN	**538313**	**SIEF-M12NB-NS-S-L**
			PNP	**538311**	**SIEF-M12NB-PS-S-L**

Informazioni per l'ordinazione M18

Collegamento elettrico	Distanza nominale operativa	Tipo di montaggio	Uscita di commutazione	Cod. prod.	Tipo
a 3 fili, Cavo	5 mm	a filo	NPN	**553548**	**SIEF-M18B-NS-K-L**
			PNP	**553546**	**SIEF-M18B-PS-K-L**
	12 mm	non a filo	NPN	**538318**	**SIEF-M18NB-NS-K-L**
			PNP	**538316**	**SIEF-M18NB-PS-K-L**
A 3 poli, M12x1, Connettore maschio	5 mm	a filo	NPN	**553547**	**SIEF-M18B-NS-S-L**
			PNP	**553545**	**SIEF-M18B-PS-S-L**
A 3 poli, Fixcon, M12x1, Connettore maschio	12 mm	non a filo	NPN	**538317**	**SIEF-M18NB-NS-S-L**
			PNP	**538315**	**SIEF-M18NB-PS-S-L**

Informazioni per l'ordinazione M30

Collegamento elettrico	Distanza nominale operativa	Tipo di montaggio	Uscita di commutazione	Cod. prod.	Tipo
a 3 fili, Cavo	10 mm	a filo	NPN	**553552**	**SIEF-M30B-NS-K-L**
			PNP	**553550**	**SIEF-M30B-PS-K-L**
	20 mm	non a filo	NPN	**538322**	**SIEF-M30NB-NS-K-L**
			PNP	**538320**	**SIEF-M30NB-PS-K-L**
A 3 poli, M12x1, Connettore maschio	10 mm	a filo	NPN	**553551**	**SIEF-M30B-NS-S-L**
			PNP	**553549**	**SIEF-M30B-PS-S-L**
A 3 poli, Fixcon, M12x1, Connettore maschio	20 mm	non a filo	NPN	**538321**	**SIEF-M30NB-NS-S-L**
			PNP	**538319**	**SIEF-M30NB-PS-S-L**

Data ordine

40x40x65 mm					
Collegamento elettrico	Distanza nominale operativa	Tipo di montaggio	Uscita di commutazione	Cod. prod.	Tipo
a 4 poli, Fixcon, M12x1, Connettore maschio	35 mm	Parzialmente a raso	NPN	**538342**	**SIEF-Q40S-NA-S-2L**
			PNP	**538341**	**SIEF-Q40S-PA-S-2L**

Periferiche

Panoramica delle periferiche

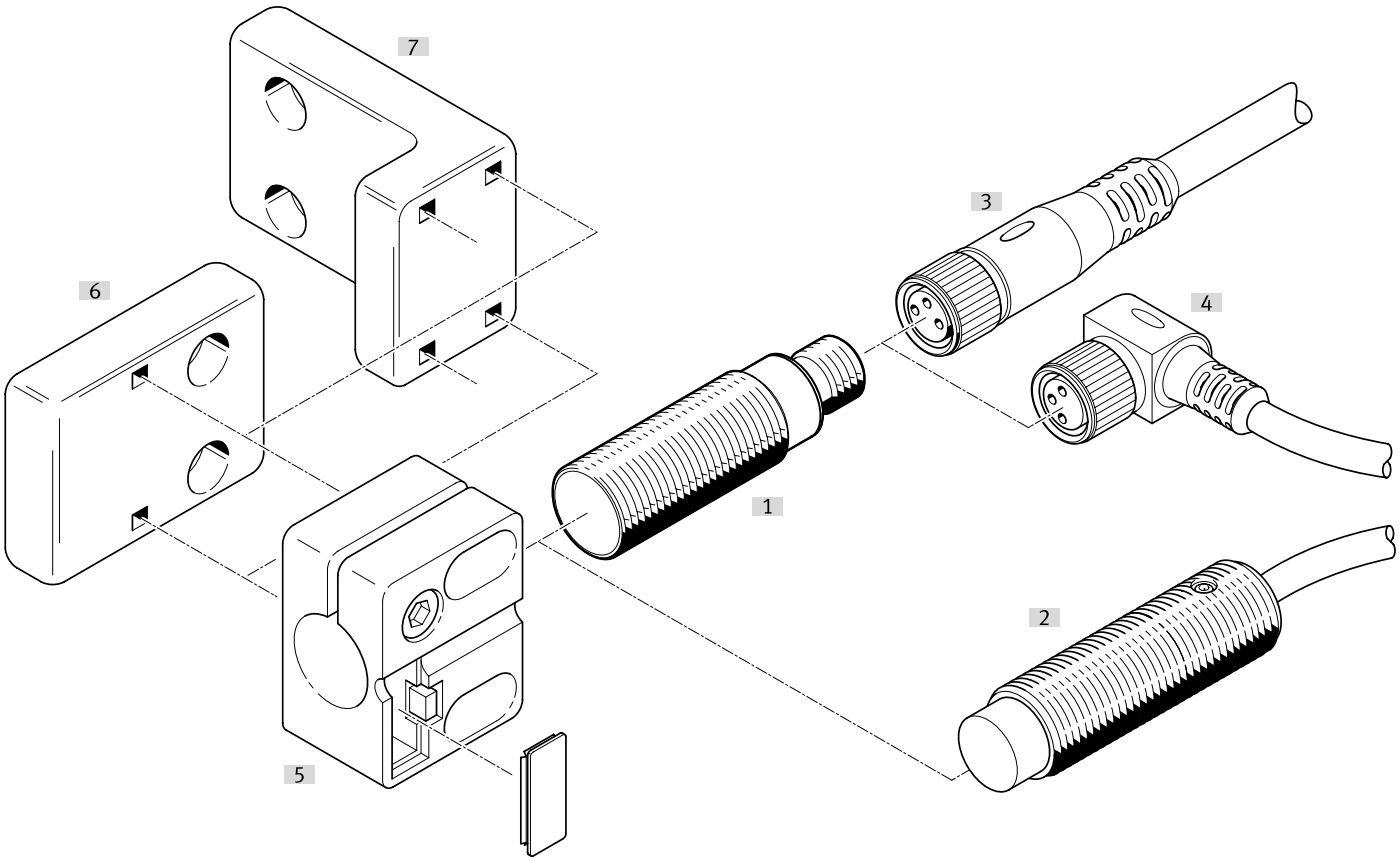

Accessori			→ Pagina/Internet
	Tipo/codice di ordinazione	Descrizione	
[1]	Sensore di finecorsa SIEF-M8B	a filo	sief
[2]	Sensore di finecorsa SIEF-M8NB	non a filo	sief
[3]	Cavo di collegamento NEBA-M…G…	Connettore femmina diritto	28
[4]	Cavo di collegamento NEBA-M…W…	Connettore femmina angolare	28
[5]	Supporto sensore SIEZ-…-B	-	
[6]	Supporto sensore SIEZ-NB	-	29
[7]	Supporto sensore SIEZ-UH	-	29
[8]	Squadretta di fissaggio HV-M5	-	30
[9]	Fissaggio a piedini HBN	-	30
[10]	Fissaggio a flangia FBN	-	30
[11]	Arresto meccanico SDA	-	30

Accessori

Cavi di collegamento connettore femmina M8, a 3 poli, senza indicatore dello stato di commutazione

Collegamento elettrico 1, uscita cavo	Collegamento elettrico 2, del connettore	Collegamento elettrico 2, uscita cavo	Lunghezza del cavo	Peso prodotto	Cod. prod.	Tipo
diritto	M12x1, codifica A secondo EN 61076-2-101	diritto	0,5 m	23 g	**8078278**	**NEBA-M8G3-U-0.5-N-M12G3**
			1 m	33 g	**8078279**	**NEBA-M8G3-U-1-N-M12G3**
			2,5 m	60 g	**8078280**	**NEBA-M8G3-U-2.5-N-M12G3**
			5 m	107 g	**8078281**	**NEBA-M8G3-U-5-N-M12G3**
	M8x1, codifica A secondo EN 61076-2-104		1 m	26 g	**8078283**	**NEBA-M8G3-U-1-N-M8G3**
			1,5 m	35 g	**8078284**	**NEBA-M8G3-U-1.5-N-M8G3**
			2 m	44 g	**8078285**	**NEBA-M8G3-U-2-N-M8G3**
			2,5 m	54 g	**8078286**	**NEBA-M8G3-U-2.5-N-M8G3**
			5 m	100 g	**8078287**	**NEBA-M8G3-U-5-N-M8G3**
			10 m	192 g	**8078288**	**NEBA-M8G3-U-10-N-M8G3**
	Estremità aperta		1 m	22 g	**8078222**	**NEBA-M8G3-U-1-N-LE3**
			2,5 m	50 g	**8078223**	**NEBA-M8G3-U-2.5-N-LE3**
			5 m	96 g	**8078224**	**NEBA-M8G3-U-5-N-LE3**
			10 m	188 g	**8078225**	**NEBA-M8G3-U-10-N-LE3**
			20 m	373 g	**8078226**	**NEBA-M8G3-U-20-N-LE3**
Angolato			5 m	96 g	**8078231**	**NEBA-M8W3-U-5-N-LE3**
			10 m	189 g	**8078232**	**NEBA-M8W3-U-10-N-LE3**

Cavi di collegamento connettore femmina M8, a 3 poli, con chiusura a scatto

Collegamento elettrico 1, uscita cavo	Collegamento elettrico 2, del connettore	Lunghezza del cavo	Peso prodotto	Cod. prod.	Tipo
diritto	Estremità aperta	2,5 m	49 g	**8078264**	**NEBA-M8CG3-U-2.5-N-LE3**
		5 m	95 g	**8078265**	**NEBA-M8CG3-U-5-N-LE3**
Angolato		2,5 m	49 g	**8078266**	**NEBA-M8CW3-U-2.5-N-LE3**
		5 m	95 g	**8078267**	**NEBA-M8CW3-U-5-N-LE3**

Cavi di collegamento connettore femmina M12, a 5 poli, senza indicatore dello stato di commutazione

Collegamento elettrico 1, uscita cavo	Collegamento elettrico 2, del connettore	Collegamento elettrico 2, numero di collegamenti/nuclei	Lunghezza del cavo	Peso prodotto	Cod. prod.	Tipo
diritto	M12x1, codifica A secondo EN 61076-2-101	5	0,5 m	34 g	**8078274**	**NEBA-M12G5-U-0.5-N-M12G5**
			1 m	47 g	**8078275**	**NEBA-M12G5-U-1-N-M12G5**
			2,5 m	87 g	**8078276**	**NEBA-M12G5-U-2.5-N-M12G5**
			5 m	153 g	**8078277**	**NEBA-M12G5-U-5-N-M12G5**
	Estremità aperta	3	2,5 m	55 g	**8078236**	**NEBA-M12G5-U-2.5-N-LE3**
			5 m	102 g	**8078237**	**NEBA-M12G5-U-5-N-LE3**
			10 m	194 g	**8078238**	**NEBA-M12G5-U-10-N-LE3**
Angolato			2,5 m	56 g	**8078245**	**NEBA-M12W5-U-2.5-N-LE3**
			5 m	103 g	**8078246**	**NEBA-M12W5-U-5-N-LE3**
			10 m	195 g	**8078247**	**NEBA-M12W5-U-10-N-LE3**

Cavi di collegamento, connettore femmina M12, a 5 poli, senza indicatore dello stato di commutazione

Collegamento elettrico ingresso 1, tipo di collegamento	Collegamento elettrico 1, connettore	Collegamento elettrico 2, numero di collegamenti/nuclei	Collegamento elettrico ingresso 2, tipo di collegamento	Collegamento elettrico 2, del connettore	Peso prodotto	Cod. prod.	Tipo
Connettore femmina	M12x1, codifica A secondo EN 61076-2-101	5	Cavo	Morsetto a vite	23 g	**8162293**	**NECB-M12W5-C2**
					26 g	**8162291**	**NECB-M12G5-C2**

Accessori

Connettore maschio M8, a 3 poli

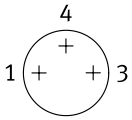

Uscita del cavo	Collegamento elettrico ingresso 2, tipo di collegamento	Diametro cavo	Peso prodotto	Cod. prod.	Tipo
diritto	Cavo	2,1 ... 5 mm	5 g	**8162298**	**NECB-S-M8G3-C2**

Connettore maschio M8, a 4 poli

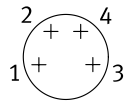

Uscita del cavo	Collegamento elettrico ingresso 2, tipo di collegamento	Diametro cavo	Peso prodotto	Cod. prod.	Tipo
diritto	2 cavi	2 ... 3.8 mm	8 g	**8162300**	**NECB-S-M8G4-C2-D**
	Cavo	2,1 ... 5 mm	5 g	**8162299**	**NECB-S-M8G4-C2**

Occupazione dei pin connettore maschio M12, a 5 poli

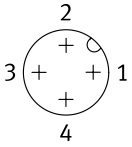

Uscita del cavo	Collegamento elettrico ingresso 2, tipo di collegamento	Diametro cavo	Peso prodotto	Cod. prod.	Tipo
diritto	2 cavi	2,1 ... 5.6 mm	25 g	**8162297**	**NECB-S-M12G5-C2-D**
	Cavo	2,1 ... 7 mm	19 g	**8162296**	**NECB-S-M12G5-C2**

Supporto sensore con arresto meccanico per montaggio a filo

Dimensione	Tipo di montaggio	Temperatura ambiente	Peso prodotto	Cod. prod.	Tipo
M12	Con foro passante	-25 ... 80 °C	20 g	**538348**	**SIEZ-B-12**
M18			21 g	**538350**	**SIEZ-B-18**
M30			36 g	**538352**	**SIEZ-B-30**

Supporto sensore senza arresto meccanico

Dimensione	Tipo di montaggio	Temperatura ambiente	Peso prodotto	Cod. prod.	Tipo
	Con foro passante	-25 ... 80 °C	25 g	**538354**	**SIEZ-UH**
4 mm			14 g	**538343**	**SIEZ-NB-4**
6,5 mm			9 g	**538344**	**SIEZ-NB-6,5**
M8			3,5 g	**538345**	**SIEZ-NB-8**
M12			20 g	**538347**	**SIEZ-NB-12**
M18			21 g	**538349**	**SIEZ-NB-18**
M30			36 g	**538351**	**SIEZ-NB-30**

Accessori

Fissaggio a piedini



Dimensione	Peso prodotto	Cod. prod.	Tipo
8/10	22 g	**5123**	**HBN-8/10X1**

Fissaggio a flangia



Dimensione	Peso prodotto	Cod. prod.	Tipo
32	103 g	**195855**	**FBN-32**

Squadretta di fissaggio HV-M5



Materiale squadretta	Peso prodotto	Cod. prod.	Tipo
Acciaio, Zincato	11 g	**9634**	**HV-M5**

Arresto meccanico



Dimensione	Cod. prod.	Tipo
M8	**11542**	**SDA-8X1-B**
M12	**11541**	**SDA-12X1-B**