近接センサ SIEF

FESTO

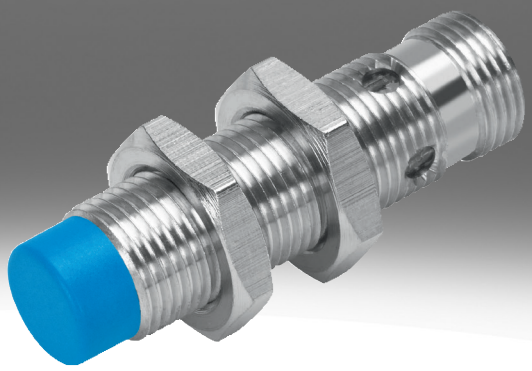

型式コード

001	シリーズ	
SIEF	近接センサ, 誘導式, すべての金属に対応する減少係数 1 あり, ウェルドフィールドイミュニティ	

002	デザイン	
M8	丸型、M8x1	
M12	丸型、M12x1	
M18	丸型、M18x1	
M30	丸型、M30x1.5	
Q40	立方形40mm	

003	取付方法	
B	フラッシュ	
S	部分的に点滅	
NB	ノンフラッシュ	

004	スイッチ入力/出力	
N	NPN	
P	PNP	

005	スイッチエレメント機能	
A	アンチバレント	
S	ノーマルオープン接点	

006	電気接続部	
K	バラ	
S	4ピンM8プラグ	

007	表示	
L	スイッチ状態	
2L	運転準備完了およびスイッチング状態	

008	ハウジング材質	
	標準	

データシート

基本仕様

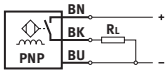

- 標準検出距離
- 全金属の低減係数
- 耐溶接環境
- DC電圧用
- 丸型

サイズ	40x40x65 mm	M8	M12	M18	M30
取付方法	部分的にフラッシュ	フラッシュ, ノンフラッシュ			
形状	正方形	丸棒			
規格準拠	EN 60947-5-2				
認証	RCMマーク	RCMマーク, c UL us - Listed(OL)			
CEマーク(適合性宣言を参照)[1)]	EU-EMC指令準拠, 欧州低電圧指令に準拠, EU RoHS (特定有害物質使用制限) 指令準拠				
LABS 認証	VDMA24364 ゾーン III	VDMA24364-B2-L, VDMA24364 ゾーン III			

1) 適合宣言の適用範囲はwww.festo.com/catalogue/sien → Support/Downloads参照
住宅地, 事業地域, 商業地, 小規模事業所などで使用が制限される場合, 放射される電波障害を低減するために追加措置を必要となる場合があります。

入力信号, 測定素子

周囲温度	-30 ... 85°C

スイッチングアウトプット

サイズ	40x40x65 mm	M8	M12	M18	M30
取付方法	部分的にフラッシュ	フラッシュ, ノンフラッシュ			
スイッチング出力	NPN, PNP				
スイッチエレメント機能	両方	ノーマルオープン接点			
算定スイッチング距離	35 mm	1.5 ... 4 mm	3 ... 8 mm	5 ... 12 mm	10 ... 20 mm
繰返し精度	0.7 mm	0.08 mm	0.16 mm	0.24 ... 0.28 mm	0.4 ... 0.55 mm
セーフティ措置を施したスイッチ間隔	28.35 mm	3.24 mm	6.48 mm	9.72 mm	16.2 mm
減少係数	アルミニウム = 1.0, ステンレス St 18/8 = 1.0, 銅 = 1.0, 真鍮 = 1.0, スチール St 37 = 1.0				
ヒステリシス	1.05 ... 5.25 mm	0.12 ... 0.6 mm	0.24 ... 1.2 mm	0.36 ... 1.8 mm	0.6 ... 3 mm
許容スイッチング周波数 DC	250 Hz	2,000 Hz	2,000 ... 3,000 Hz		1,500 ... 2,000 Hz
最大出力電流	200 mA	150 mA	200 mA		
電圧降下	≤1.8 V				

ｴﾚｸﾄﾛﾆｸｽ

サイズ	40x40x65 mm	M8	M12	M18	M30
取付方法	部分的にフラッシュ	フラッシュ, ノンフラッシュ			
作動電圧範囲 DC	10 ... 65 V	10 ... 30 V			
残存リップル	10%				
無負荷電流	≤15 mA				
短絡抵抗	周期的				
極性保護	すべての電気接続用				

データシート

エレクトロメカニクス					
サイズ	40x40x65 mm	M8	M12	M18	M30
取付方法	部分的にフラッシュ	フラッシュ, ノンフラッシュ			
電気接続	4 ピン, Fixcon, M12x1, ﾌﾟﾗｸﾞ	3芯, 3ピン, ｹｰﾌﾞﾙ, M8x1, ﾌﾟﾗｸﾞ	3芯, 3ピン, Fixcon, ｹｰﾌﾞﾙ, M12x1, ﾌﾟﾗｸﾞ		
電気ポート 1, 接続種類	ﾌﾟﾗｸﾞ	ｹｰﾌﾞﾙ, ﾌﾟﾗｸﾞ			
電気ポート1, 接続方式	M12x1, EN 61076-2-101準拠のAコード	M8x1, EN 61076-2-104準拠のAコード, オープンエンド	M12x1, EN 61076-2-101準拠のAコード, オープンエンド		
電気ポート1, 芯数	4	3			
電気ポート 1, 占有ピン	4	3			
電気ポート 1, 取付方法	ﾈｼﾞ式ﾛｯｸ, 回転不可	スナップインラッチ, ﾈｼﾞ式ﾛｯｸ, 回転不可	ﾈｼﾞ式ﾛｯｸ, 回転不可		
電気ポート 1, 互換性のある取付方法	回転式ねじロックに対応	ロック式式ロックに対応, 回転式ねじロックに対応	回転式ねじロックに対応		
ケーブル長	–	2.5 m			
材質:ケーブル被服	–	TPE-U(PU), TPE-U(PUR)			
絶縁カバー材質	–	PVC			

機械工学					
サイズ	40x40x65 mm	M8	M12	M18	M30
取付方法	部分的にフラッシュ	フラッシュ, ノンフラッシュ			
取付方法	取付穴付	ロックナット付			
締付トルク	–	10 Nm		25 Nm	75 Nm
製品質量	156 g	12 ... 77 g	22 ... 120 g	38 ... 141 g	90 ... 194 g
材質 ハウジング	PA, PBT-剛性	PA, PP, ステンレス	真鍮, PBT, TPE-O, クロムメッキ仕様		

表示, 操作					
サイズ	40x40x65 mm	M8	M12	M18	M30
取付方法	部分的にフラッシュ	フラッシュ, ノンフラッシュ			
切換状態表示	LED 黄				
運転準備完了表示	LED 緑	–			

インミッション, エミッション, 基本タイプ					
サイズ	40x40x65 mm	M8	M12	M18	M30
取付方法	部分的にフラッシュ	フラッシュ			
可動ケーブル配線の場合の環境温度	–	-5 ... 70°C			
保護等級	IP67	IP68			
耐食性クラス KBK[1)]	0 - 耐腐食性なし	2 - 適度な耐食性			
汚染度	–	3			
LABS 認証	VDMA24364 ゾーン III	VDMA24364-B2-L			

1) 詳細情報はwww.festo.com/x/topic/kbk参照

インミッション, エミッション, ノンフラッシュ				
サイズ	M8	M12	M18	M30
取付方法	ノンフラッシュ			
可動ケーブル配線の場合の環境温度	0 ... 80°C			
保護等級	IP67			
耐食性クラス KBK[1)]	4 - 特に強度の耐腐食性	2 - 適度な耐食性		
汚染度	–			
LABS 認証	VDMA24364 ゾーン III			

1) 詳細情報はwww.festo.com/x/topic/kbk参照

寸法

寸法 – M8 同一面での組み込み ケーブル

CADデータのダウンロード www.festo.com

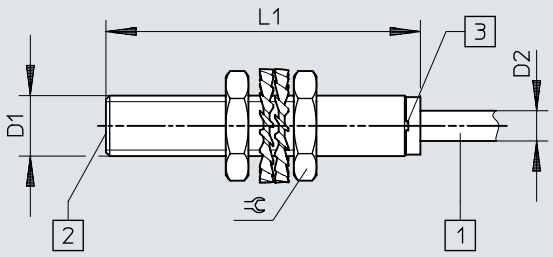

[1] 接続ケーブル
[2] 検出距離
[3] 発光ダイオード

	D1	D2	L1	⫧
SIEF-M8B-PS-K-L SIEF-M8B-NS-K-L	M8x1	4	41,6	13

寸法

寸法 – M8 同一面での組み込み プラグ CADデータのダウンロード www.festo.com

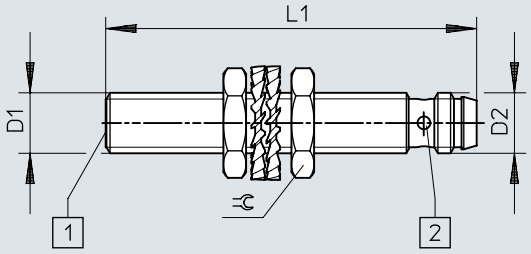

[1] 検出距離
[2] 発光ダイオード

	D1	D2	L1	⫧
SIEF-M8B-PS-S-L	M8x1	M8x1	49	13
SIEF-M8B-NS-S-L				

寸法

寸法 – M8 部分的に同一面での組み込み ケーブル

CADデータのダウンロード www.festo.com

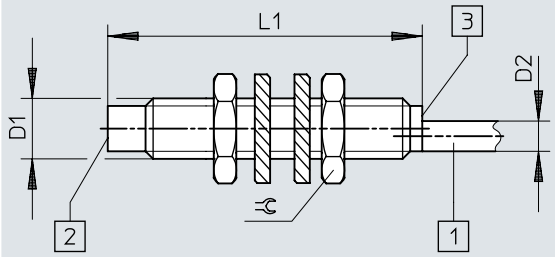

[1] 接続ケーブル
[2] 検出距離
[3] 発光ダイオード

	D1	D2	L1	⫧
SIEF-M8NB-PS-K-L	M8x1	4	41,6	13
SIEF-M8NB-NS-K-L				

寸法

寸法 – M8 部分的に同一面での組み込み プラグ

CADデータのダウンロード www.festo.com

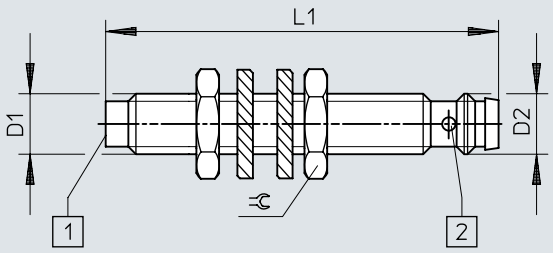

[1] 検出距離
[2] 発光ダイオード

	D1	D2	L1	⫧
SIEF-M8NB-PS-S-L SIEF-M8NB-NS-S-L	M8x1	M8x1	52	13

寸法

寸法 – M12 同一面での組み込み ケーブル

CADデータのダウンロード www.festo.com

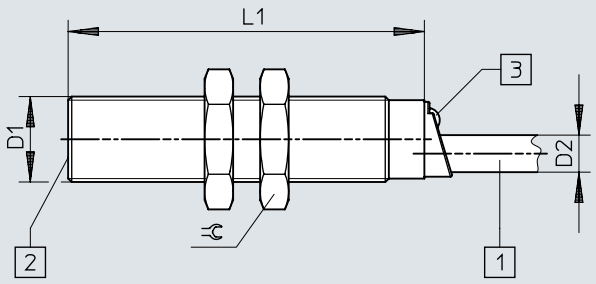

[1] 接続ケーブル
[2] 検出距離
[3] 発光ダイオード

	D1	D2	L1	⫧
SIEF-M12B-PS-K-L SIEF-M12B-NS-K-L	M12x1	5,2	50	17

寸法

寸法 – M12 同一面での組み込み プラグ

CADデータのダウンロード www.festo.com

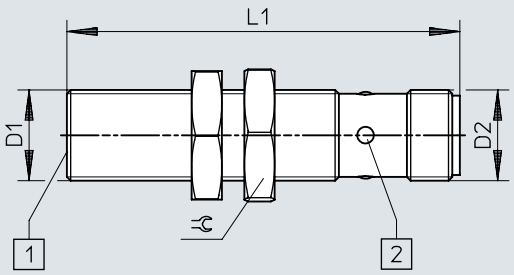

[1] 検出距離
[2] 発光ダイオード

	D1	D2	L1	⫧
SIEF-M12B-PS-S-L	M12x1	M12x1	52	17
SIEF-M12B-NS-S-L				

寸法

寸法 – M12 部分的に同一面での組み込み ケーブル

CADデータのダウンロード www.festo.com

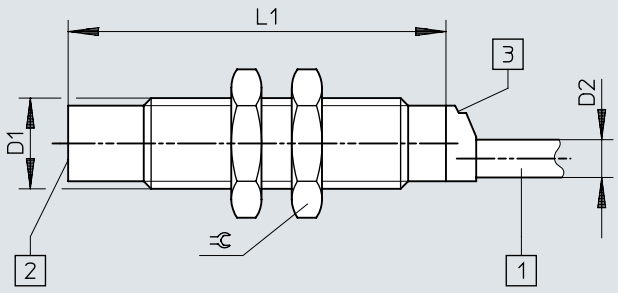

[1] 接続ケーブル
[2] 検出距離
[3] 発光ダイオード

	D1	D2	L1	⊂
SIEF-M12NB-PS-K-L	M12x1	5	50	17
SIEF-M12NB-NS-K-L				

寸法

寸法 – M12 部分的に同一面での組み込み プラグ

CADデータのダウンロード www.festo.com

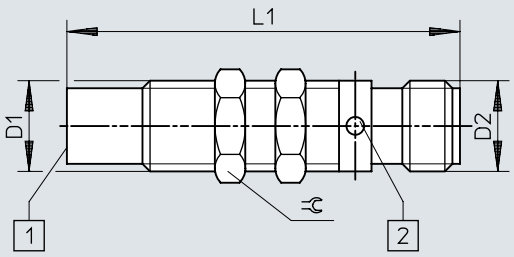

[1] 検出距離
[2] 発光ダイオード

	D1	D2	L1	⫧
SIEF-M12NB-PS-S-L SIEF-M12NB-NS-S-L	M12x1	M12x1	52	13

寸法

寸法 – M18 同一面での組み込み ケーブル

CADデータのダウンロード www.festo.com

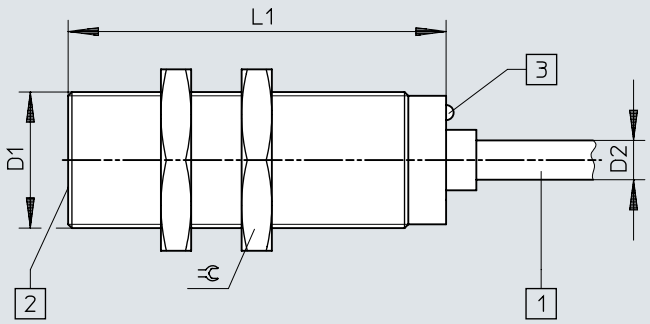

[1] 接続ケーブル
[2] 検出距離
[3] 発光ダイオード

	D1	D2	L1	⫷
SIEF-M18B-PS-K-L SIEF-M18B-NS-K-L	M18x1	5,2	50	24

寸法

寸法 – M18 同一面での組み込み プラグ CADデータのダウンロード www.festo.com

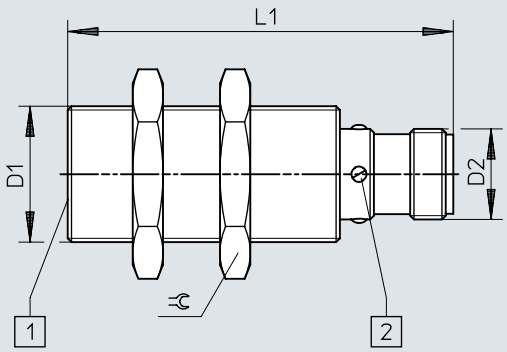

[1] 検出距離
[2] 発光ダイオード

	D1	D2	L1	⫧
SIEF-M18B-PS-S-L	M18x1	M12x1	52	24
SIEF-M18B-NS-S-L				

寸法

寸法 – M18 部分的に同一面での組み込み ケーブル

CADデータのダウンロード www.festo.com

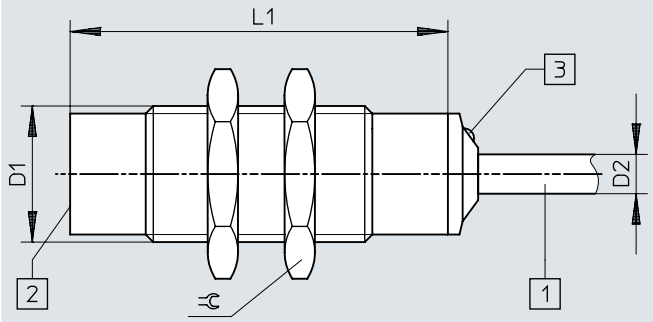

[1] 接続ケーブル
[2] 検出距離
[3] 発光ダイオード

	D1	D2	L1	⫧
SIEF-M18NB-PS-K-L	M18x1	5,2	50	24
SIEF-M18NB-NS-K-L				

寸法

寸法 – M18 部分的に同一面での組み込み プラグ

CADデータのダウンロード www.festo.com

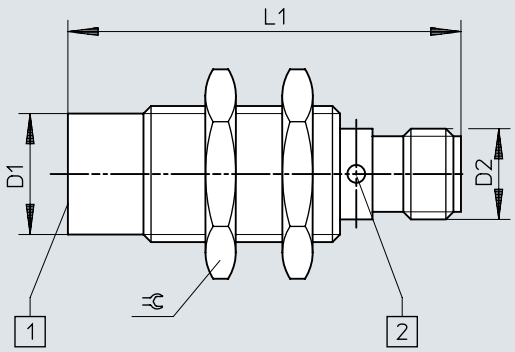

[1] 検出距離
[2] 発光ダイオード

	D1	D2	L1	⫧
SIEF-M18NB-PS-S-L SIEF-M18NB-NS-S-L	M18x1	M12x1	52	24

寸法

寸法 – M30 同一面での組み込み ケーブル

CADデータのダウンロード www.festo.com

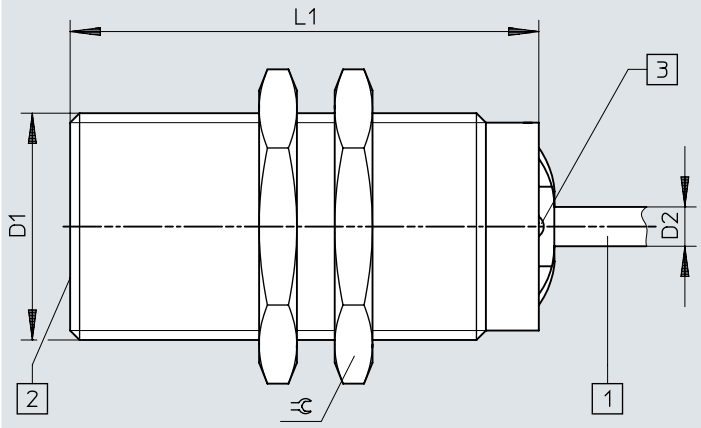

[1] 接続ケーブル
[2] 検出距離
[3] 発光ダイオード

	D1	D2	L1	⫧
SIEF-M30B-PS-K-L SIEF-M30B-NS-K-L	M30x1,5	5,2	60	36

寸法

寸法 – M30 同一面での組み込み プラグ

CADデータのダウンロード www.festo.com

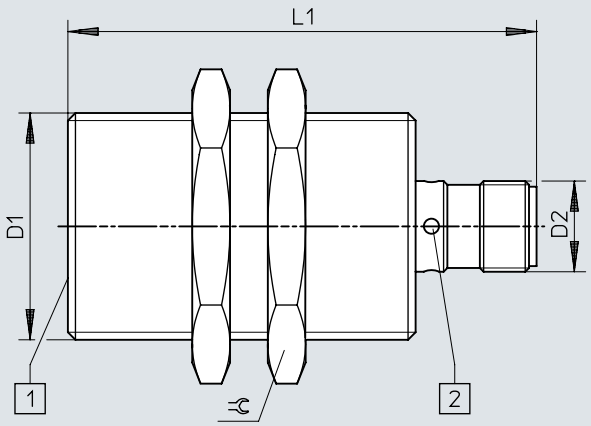

[1] 検出距離
[2] 発光ダイオード

	D1	D2	L1	⫷
SIEF-M30B-PS-S-L SIEF-M30B-NS-S-L	M30x1,5	M12x1	62	36

寸法

寸法 – M30 部分的に同一面での組み込み ケーブル

CADデータのダウンロード www.festo.com

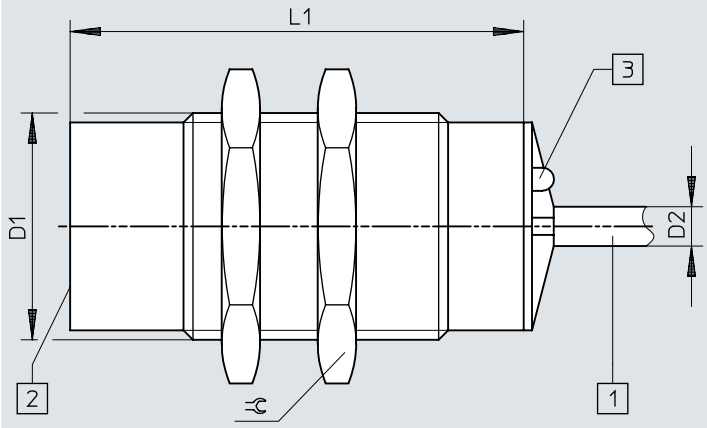

[1] 接続ケーブル
[2] 検出距離
[3] 発光ダイオード

	D1	D2	L1	⫧
SIEF-M30NB-PS-K-L	M30x1,5	5,2	60	36
SIEF-M30NB-NS-K-L				

寸法

寸法 – M30 部分的に同一面での組み込み プラグ

CADデータのダウンロード www.festo.com

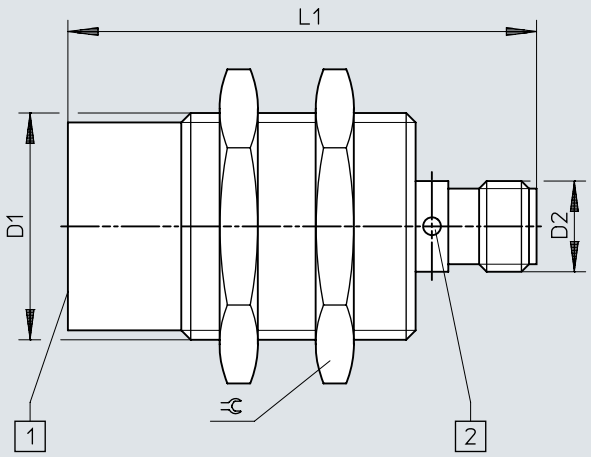

[1] 検出距離
[2] 発光ダイオード

	D1	D2	L1	⫧
SIEF-M30NB-PS-S-L SIEF-M30NB-NS-S-L	M30x1,5	M12x1	62	36

寸法

寸法 – 40x40x65mm 部分的に同一面での組み込み プラグ

CADデータのダウンロード www.festo.com

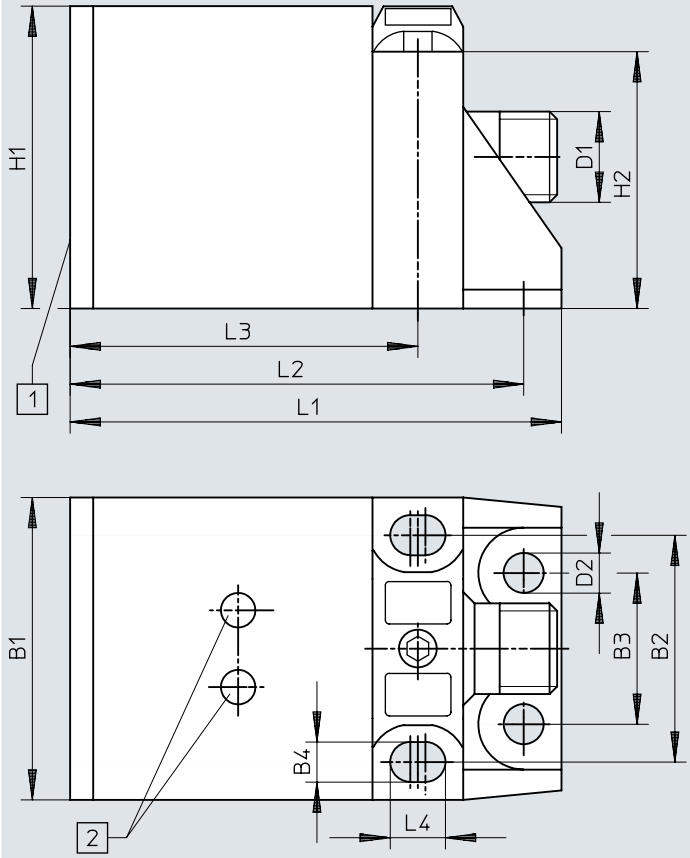

[1] 検出距離
[2] 発光ダイオード

	B1	B2	B3	B4	D1	D2	H1	H2	L1	L2	L3	L4
SIEF-Q40S-PA-S-2L SIEF-Q40S-NA-S-2L	40	30	20	5,3	M12x1	5,3	40	34	65	60	46	7,3

寸法

寸法 – 組み込みに関する注意事項 同一面での組み込み

CADデータのダウンロード www.festo.com

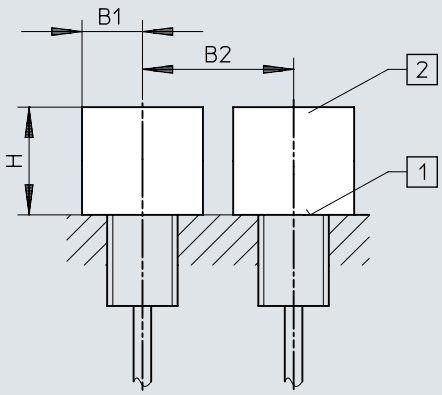

[1] 検出距離
[2] メタルフリールーム

	B1	B2	H
SIEF-M8B	12	16	4,5
SIEF-M12B	18	24	12
SIEF-M18B	27	36	15
SIEF-M30B	45	60	30

寸法

寸法 – 組み込みに関する注意事項 一部同一面での組み込み

CADデータのダウンロード www.festo.com

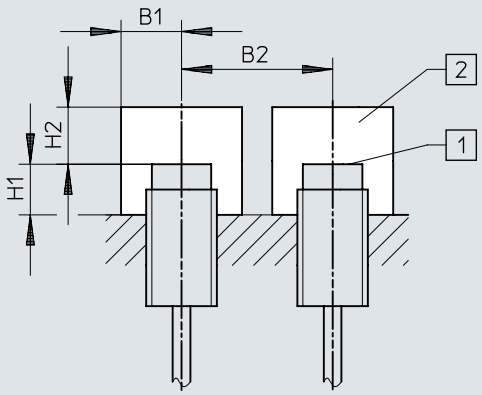

[1] 検出距離
[2] メタルフリールーム

	B1	B2	H1	H2
SIEF-M8NB	12	32	8	12
SIEF-M12NB	18	48	16	24
SIEF-M18NB	27	54	24	36
SIEF-M30NB	45	90	30	60
SIEF-Q40S	60	120	30	105

発注データ

発注データ M8

電気接続	算定スイッチング距離	取付方法	スイッチング出力	製品番号	タイプ
3芯, ｹｰﾌﾞﾙ	1.5 mm	フラッシュ	NPN	553540	SIEF-M8B-NS-K-L
			PNP	553538	SIEF-M8B-PS-K-L
	4 mm	ノンフラッシュ	NPN	538310	SIEF-M8NB-NS-K-L
			PNP	538308	SIEF-M8NB-PS-K-L
3ピン, M8x1, ﾌﾟﾗｸﾞ	1.5 mm	フラッシュ	NPN	553539	SIEF-M8B-NS-S-L
			PNP	553537	SIEF-M8B-PS-S-L
	4 mm	ノンフラッシュ	NPN	538309	SIEF-M8NB-NS-S-L
			PNP	538307	SIEF-M8NB-PS-S-L

発注データ M12

電気接続	算定スイッチング距離	取付方法	スイッチング出力	製品番号	タイプ
3芯, ｹｰﾌﾞﾙ	3 mm	フラッシュ	NPN	553544	SIEF-M12B-NS-K-L
			PNP	553542	SIEF-M12B-PS-K-L
	8 mm	ノンフラッシュ	NPN	538314	SIEF-M12NB-NS-K-L
			PNP	538312	SIEF-M12NB-PS-K-L
3ピン, M12x1, ﾌﾟﾗｸﾞ	3 mm	フラッシュ	NPN	553543	SIEF-M12B-NS-S-L
			PNP	553541	SIEF-M12B-PS-S-L
3ピン, Fixcon, M12x1, ﾌﾟﾗｸﾞ	8 mm	ノンフラッシュ	NPN	538313	SIEF-M12NB-NS-S-L
			PNP	538311	SIEF-M12NB-PS-S-L

発注データ M18

電気接続	算定スイッチング距離	取付方法	スイッチング出力	製品番号	タイプ
3芯, ｹｰﾌﾞﾙ	5 mm	フラッシュ	NPN	553548	SIEF-M18B-NS-K-L
			PNP	553546	SIEF-M18B-PS-K-L
	12 mm	ノンフラッシュ	NPN	538318	SIEF-M18NB-NS-K-L
			PNP	538316	SIEF-M18NB-PS-K-L
3ピン, M12x1, ﾌﾟﾗｸﾞ	5 mm	フラッシュ	NPN	553547	SIEF-M18B-NS-S-L
			PNP	553545	SIEF-M18B-PS-S-L
3ピン, Fixcon, M12x1, ﾌﾟﾗｸﾞ	12 mm	ノンフラッシュ	NPN	538317	SIEF-M18NB-NS-S-L
			PNP	538315	SIEF-M18NB-PS-S-L

発注データ M30

電気接続	算定スイッチング距離	取付方法	スイッチング出力	製品番号	タイプ
3芯, ｹｰﾌﾞﾙ	10 mm	フラッシュ	NPN	553552	SIEF-M30B-NS-K-L
			PNP	553550	SIEF-M30B-PS-K-L
	20 mm	ノンフラッシュ	NPN	538322	SIEF-M30NB-NS-K-L
			PNP	538320	SIEF-M30NB-PS-K-L
3ピン, M12x1, ﾌﾟﾗｸﾞ	10 mm	フラッシュ	NPN	553551	SIEF-M30B-NS-S-L
			PNP	553549	SIEF-M30B-PS-S-L
3ピン, Fixcon, M12x1, ﾌﾟﾗｸﾞ	20 mm	ノンフラッシュ	NPN	538321	SIEF-M30NB-NS-S-L
			PNP	538319	SIEF-M30NB-PS-S-L

40x40x65 mm

電気接続	算定スイッチング距離	取付方法	スイッチング出力	製品番号	タイプ
4 ピン, Fixcon, M12x1, ﾌﾟﾗｸﾞ	35 mm	部分的にフラッシュ	NPN	538342	SIEF-Q40S-NA-S-2L
			PNP	538341	SIEF-Q40S-PA-S-2L

周辺機器一覧

周辺機器一覧

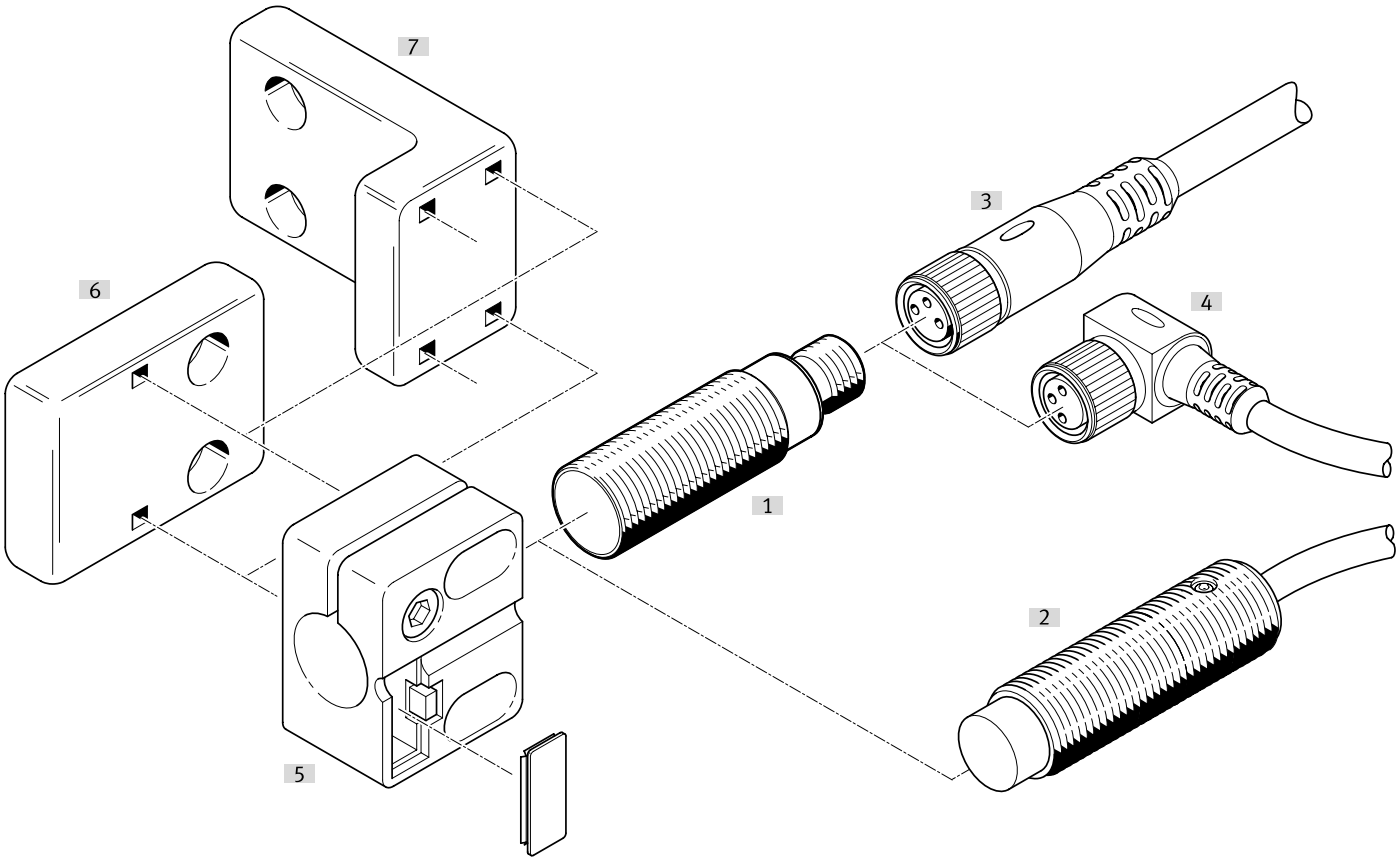

アクセサリ			→ ページ/インタネット
	タイプ/発注コード	説明	
[1]	近接センサ SIEF-M8B	フラッシュ	sief
[2]	近接センサ SIEF-M8NB	ノンフラッシュ	sief
[3]	接続ケーブル NEBA- M ...G_	ストレートソケット	26
[4]	接続ケーブル NEBA- M ...W_	エルボソケット	26
[5]	センサブラケット SIEZ-...-B	—	
[6]	センサブラケット SIEZ-NB	—	27
[7]	センサホルダ SIEZ-UH	—	27
[8]	取付ブラケット HV-M5	—	28
[9]	フート HBN	—	28
[10]	取付フランジ FBN	—	28
[11]	ストッパ SDA	—	28

アクセサリ

接続ケーブル M8ソケット、3ピン、スイッチングステータスインジケータなし

電気ポート 1, ケーブル取り出し	電気接続ポート2, 接続方式	電気ポート 2, ケーブル取り出し	ケーブル長	製品質量	製品番号	タイプ
ストレート	M12x1, EN 61076-2-101準拠のAコード	ストレート	0.5 m	23 g	**8078278**	**NEBA-M8G3-U-0.5-N-M12G3**
			1 m	33 g	**8078279**	**NEBA-M8G3-U-1-N-M12G3**
			2.5 m	60 g	**8078280**	**NEBA-M8G3-U-2.5-N-M12G3**
			5 m	107 g	**8078281**	**NEBA-M8G3-U-5-N-M12G3**
	M8x1, EN 61076-2-104準拠のAコード		1 m	26 g	**8078283**	**NEBA-M8G3-U-1-N-M8G3**
			1.5 m	35 g	**8078284**	**NEBA-M8G3-U-1.5-N-M8G3**
			2 m	44 g	**8078285**	**NEBA-M8G3-U-2-N-M8G3**
			2.5 m	54 g	**8078286**	**NEBA-M8G3-U-2.5-N-M8G3**
			5 m	100 g	**8078287**	**NEBA-M8G3-U-5-N-M8G3**
			10 m	192 g	**8078288**	**NEBA-M8G3-U-10-N-M8G3**
	オープンエンド		1 m	22 g	**8078222**	**NEBA-M8G3-U-1-N-LE3**
			2.5 m	50 g	**8078223**	**NEBA-M8G3-U-2.5-N-LE3**
			5 m	96 g	**8078224**	**NEBA-M8G3-U-5-N-LE3**
			10 m	188 g	**8078225**	**NEBA-M8G3-U-10-N-LE3**
			20 m	373 g	**8078226**	**NEBA-M8G3-U-20-N-LE3**
L型			5 m	96 g	**8078231**	**NEBA-M8W3-U-5-N-LE3**
			10 m	189 g	**8078232**	**NEBA-M8W3-U-10-N-LE3**

接続ケーブル M8ソケット、3ピン、ラッチロック付き

電気ポート 1, ケーブル取り出し	電気接続ポート2, 接続方式	ケーブル長	製品質量	製品番号	タイプ
ストレート	オープンエンド	2.5 m	49 g	**8078264**	**NEBA-M8CG3-U-2.5-N-LE3**
		5 m	95 g	**8078265**	**NEBA-M8CG3-U-5-N-LE3**
L型		2.5 m	49 g	**8078266**	**NEBA-M8CW3-U-2.5-N-LE3**
		5 m	95 g	**8078267**	**NEBA-M8CW3-U-5-N-LE3**

接続ケーブル M12ソケット、5ピン、スイッチングステータスインジケータなし

電気ポート 1, ケーブル取り出し	電気接続ポート2, 接続方式	電気接続ポート 2, 芯数	ケーブル長	製品質量	製品番号	タイプ
ストレート	M12x1, EN 61076-2-101準拠のAコード	5	0.5 m	34 g	**8078274**	**NEBA-M12G5-U-0.5-N-M12G5**
			1 m	47 g	**8078275**	**NEBA-M12G5-U-1-N-M12G5**
			2.5 m	87 g	**8078276**	**NEBA-M12G5-U-2.5-N-M12G5**
			5 m	153 g	**8078277**	**NEBA-M12G5-U-5-N-M12G5**
	オープンエンド	3	2.5 m	55 g	**8078236**	**NEBA-M12G5-U-2.5-N-LE3**
			5 m	102 g	**8078237**	**NEBA-M12G5-U-5-N-LE3**
			10 m	194 g	**8078238**	**NEBA-M12G5-U-10-N-LE3**
L型			2.5 m	56 g	**8078245**	**NEBA-M12W5-U-2.5-N-LE3**
			5 m	103 g	**8078246**	**NEBA-M12W5-U-5-N-LE3**
			10 m	195 g	**8078247**	**NEBA-M12W5-U-10-N-LE3**

接続ケーブル5ピン M12ソケット, 切換状態表示なし

電気ポート 1, 接続種類	電気ポート1, 接続方式	電気接続ポート 2, 芯数	電気接続ポート 2, 接続タイプ	電気接続ポート 2, 接続方式	製品質量	製品番号	タイプ
ｿｹｯﾄ	M12x1, EN 61076-2-101 準拠のAコード	5	ｹｰﾌﾞﾙ	ﾈｼﾞ端子	23 g	**8162293**	**NECB-M12W5-C2**
					26 g	**8162291**	**NECB-M12G5-C2**

アクセサリ

3ピンM8プラグ

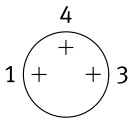

ケーブルアウトレット	電気接続ポート 2, 接続タイプ	ケーブル径	製品質量	製品番号	タイプ
ストレート	ｹｰﾌﾞﾙ	2.1 ... 5 mm	5 g	**8162298**	**NECB-S-M8G3-C2**

プラグ M8、4ピン

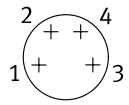

ケーブルアウトレット	電気接続ポート 2, 接続タイプ	ケーブル径	製品質量	製品番号	タイプ
ストレート	2ケーブル	2 ... 3.8 mm	8 g	**8162300**	**NECB-S-M8G4-C2-D**
	ｹｰﾌﾞﾙ	2.1 ... 5 mm	5 g	**8162299**	**NECB-S-M8G4-C2**

5ピンM12プラグ

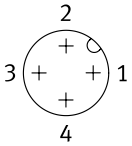

ケーブルアウトレット	電気接続ポート 2, 接続タイプ	ケーブル径	製品質量	製品番号	タイプ
ストレート	2ケーブル	2.1 ... 5.6 mm	25 g	**8162297**	**NECB-S-M12G5-C2-D**
	ｹｰﾌﾞﾙ	2.1 ... 7 mm	19 g	**8162296**	**NECB-S-M12G5-C2**

フラッシュ設置用ストッパ付センサブラケット

サイズ	取付方法	周囲温度	製品質量	製品番号	タイプ
M12	取付穴付	-25 ... 80 °C	20 g	**538348**	**SIEZ-B-12**
M18			21 g	**538350**	**SIEZ-B-18**
M30			36 g	**538352**	**SIEZ-B-30**

センサホルダ(ストッパなし)

サイズ	取付方法	周囲温度	製品質量	製品番号	タイプ
	取付穴付	-25 ... 80 °C	25 g	**538354**	**SIEZ-UH**
4 mm			14 g	**538343**	**SIEZ-NB-4**
6.5 mm			9 g	**538344**	**SIEZ-NB-6,5**
M8			3.5 g	**538345**	**SIEZ-NB-8**
M12			20 g	**538347**	**SIEZ-NB-12**
M18			21 g	**538349**	**SIEZ-NB-18**
M30			36 g	**538351**	**SIEZ-NB-30**

アクセサリ

フート金具



サイズ	製品質量	製品番号	タイプ
8/10	22 g	**5123**	**HBN-8/10X1**

取付フランジ



サイズ	製品質量	製品番号	タイプ
32	103 g	**195855**	**FBN-32**

取付ブラケット HV-M5



材質:ブラケット	製品質量	製品番号	タイプ
鋼, 亜鉛めっき	11 g	**9634**	**HV-M5**

ストッパ



サイズ	製品番号	タイプ
M8	**11542**	**SDA-8X1-B**
M12	**11541**	**SDA-12X1-B**