근접 센서 SIEF

FESTO

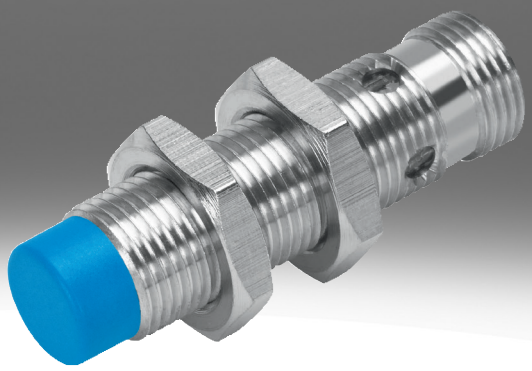

타입 코드

001	시리즈	
SIEF	근접 센서, 유도식, 모든 금속에 감소 계수 1 사용, 용접 내성	

002	디자인	
M8	원형, M8x1	
M12	원형, M12x1	
M18	원형, M18x1	
M30	원형, M30x1.5	
Q40	직육면체 40mm	

003	설치 방식	
B	매입형	
S	일부 매입형	
NB	비매입형	

004	스위칭 입력/출력	
N	NPN	
P	PNP	

005	스위칭 기능	
A	반균등	
S	N/O	

006	전기 연결부	
K	개방형 종단부	
S	플러그 M8x1, 4핀	

007	디스플레이	
L	스위칭 상태	
2L	작동 준비 상태 및 스위칭 상태	

008	하우징 소재	
	표준	

데이터 시트

일반 기술 데이터

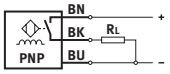

- 표준 스위칭 거리
- 모든 금속에 대한 감소 계수
- 용접 내성
- DC 전압의 경우
- 원형 타입

사이즈	40x40x65mm	M8	M12	M18	M30
설치 방식	일부 매입형	매립형, 비매립형			
디자인 타입	정사각형	원형			
표준을 준수합니다	EN 60947-5-2				
인증	RCM 마크	RCM 마크, c UL us - Listed(OL)			
CE 마크(적합성 선언 참조)[1]	EU EMC 지침에 따름, EU 저전압 지침에 따름, EU RoHS 지침에 따름				
LABS 적합성	VDMA24364 영역 III	VDMA24364-B2-L, VDMA24364 영역 III			

1) 사용 범위의 적합성에 대한 자세한 내용: www.festo.com/catalogue/sief → Support/Downloads.
주거, 비즈니스 및 상업 지역과 소규모 비즈니스에서 장치 사용이 제한되는 경우 간섭 방출을 줄이기 위한 추가 조치가 필요할 수 있습니다.

입력 신호, 측정 소자

주변 온도	-30 ... 85°C

스위칭 출력

사이즈	40x40x65mm	M8	M12	M18	M30
설치 방식	일부 매입형	매립형, 비매립형			
스위칭 출력	NPN, PNP				
스위칭 부재의 기능	반균등	상개 접점			
정격 스위칭 거리	35 mm	1.5 ... 4 mm	3 ... 8 mm	5 ... 12 mm	10 ... 20 mm
반복 정확도	0.7 mm	0.08 mm	0.16 mm	0.24 ... 0.28 mm	0.4 ... 0.55 mm
보호된 스위칭 거리	28.35 mm	3.24 mm	6.48 mm	9.72 mm	16.2 mm
감소 계수	알루미늄 = 1.0, 스테인리스 스틸 St 18/8 = 1.0, 구리 = 1.0, 황동 = 1.0, 강철 St 37 = 1.0				
히스테리시스	1.05 ... 5.25 mm	0.12 ... 0.6 mm	0.24 ... 1.2 mm	0.36 ... 1.8 mm	0.6 ... 3 mm
최대 스위칭 주파수 DC	250 Hz	2,000 Hz	2,000 ... 3,000 Hz		1,500 ... 2,000 Hz
최대 출력 전류	200 mA	150 mA	200 mA		
전압 강하	≤1.8 V				

일렉트로닉스

사이즈	40x40x65mm	M8	M12	M18	M30
설치 방식	일부 매입형	매립형, 비매립형			
작동 전압 범위 DC	10 ... 65 V	10 ... 30 V			
잔류 리플	10%				
무부하 전류	≤15 mA				
단락 강도	맥동식				
역극 보호	모든 전기 연결부에 해당				

데이터 시트

전자기계					
사이즈	40x40x65mm	M8	M12	M18	M30
설치 방식	일부 매입형	매립형, 비매립형			
전기 연결부	4핀, Fixcon, M12x1, 플러그	3코어, 3핀, 케이블, M8x1, 플러그	3코어, 3핀, Fixcon, 케이블, M12x1, 플러그		
전기 연결부 1, 연결 방식	플러그	케이블, 플러그			
전기 연결부 1, 연결 기술	M12x1, EN 61076-2-101에 따라 A 코딩됨	M8x1, EN 61076-2-104에 따라 A 코딩됨, 개방형 단부	M12x1, EN 61076-2-101에 따라 A 코딩됨, 개방형 단부		
전기 연결부 1, 핀/선 수	4	3			
전기 연결부 1, 할당된 극/선	4	3			
전기 연결부 1, 고정 유형	나사형 잠금장치, 회전 불가능	래치 잠금식, 나사형 잠금장치, 회전 불가능	나사형 잠금장치, 회전 불가능		
전기 연결 1, 호환되는 마운팅 유형	회전 가능한 나사 잠금 장치와 호환 가능	스냅 잠금 장치와 호환 가능, 회전 가능한 나사 잠금장치와 호환 가능	회전 가능한 나사 잠금 장치와 호환 가능		
케이블 길이	–	2.5 m			
케이블 외피 소재	–	TPE-U(PU), TPE-U(PUR)			
절연 커버 소재	–	PVC			

기계 시스템					
사이즈	40x40x65mm	M8	M12	M18	M30
설치 방식	일부 매입형	매립형, 비매립형			
고정 방식	관통 구멍 포함	카운터 너트 포함			
조임 토크	–	10 Nm		25 Nm	75 Nm
제품 무게	156 g	12 ... 77 g	22 ... 120 g	38 ... 141 g	90 ... 194 g
하우징 소재	PA, PBT 강화	PA, PP, 고합금 스테인리스 스틸	황동, PBT, TPE-O, 크롬 도금		

디스플레이, 조작					
사이즈	40x40x65mm	M8	M12	M18	M30
설치 방식	일부 매입형	매립형, 비매립형			
스위칭 상태 디스플레이	LED 황색등				
작동 준비 상태 표시	LED 녹색등	–			

주입, 배출, 매립형					
사이즈	40x40x65mm	M8	M12	M18	M30
설치 방식	일부 매입형	매립형			
이동식 케이블 배선 시 주변 온도	–	-5 ... 70°C			
보호 등급	IP67	IP68			
내식성 등급 CRC[1)]	0 - 부식 스트레스 없음	2 - 보통의 부식 부하			
오염도	–	3			
LABS 적합성	VDMA24364 영역 III	VDMA24364-B2-L			

1) 상세 정보 www.festo.com/x/topic/kbk

주입, 배출, 비매립형				
사이즈	M8	M12	M18	M30
설치 방식	비매립형			
이동식 케이블 배선 시 주변 온도	0 ... 80°C			
보호 등급	IP67			
내식성 등급 CRC[1)]	4 - 상당히 강한 부식 부하	2 - 보통의 부식 부하		
오염도	–			
LABS 적합성	VDMA24364 영역 III			

1) 상세 정보 www.festo.com/x/topic/kbk

치수

치수 – M8 장착 매입형 케이블 CAD 데이터 다운로드 www.festo.com

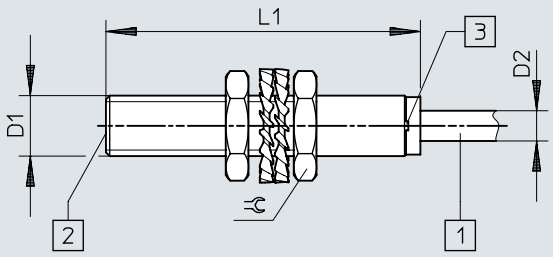

[1] 연결 케이블
[2] 활성 영역
[3] 발광다이오드

	D1	D2	L1	⫧
SIEF-M8B-PS-K-L SIEF-M8B-NS-K-L	M8x1	4	41,6	13

치수

치수 – M8 장착 매입형 플러그 CAD 데이터 다운로드 www.festo.com

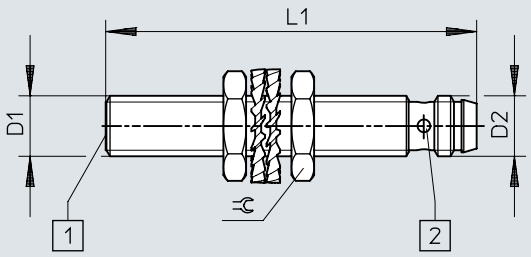

[1] 활성 영역
[2] 발광다이오드

	D1	D2	L1	⫧
SIEF-M8B-PS-S-L SIEF-M8B-NS-S-L	M8x1	M8x1	49	13

치수

치수 – M8 장착 일부 매입형 케이블 CAD 데이터 다운로드 www.festo.com

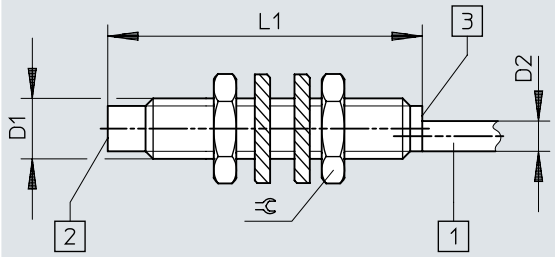

[1] 연결 케이블
[2] 활성 영역
[3] 발광다이오드

	D1	D2	L1	⫧
SIEF-M8NB-PS-K-L	M8x1	4	41,6	13
SIEF-M8NB-NS-K-L				

치수

치수 – M8 장착 일부 매입형 플러그 CAD 데이터 다운로드 www.festo.com

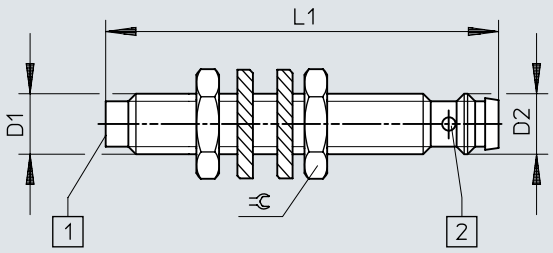

[1] 활성 영역
[2] 발광다이오드

	D1	D2	L1	⫧
SIEF-M8NB-PS-S-L SIEF-M8NB-NS-S-L	M8x1	M8x1	52	13

치수

치수 – M12 장착 매입형 케이블 CAD 데이터 다운로드 www.festo.com

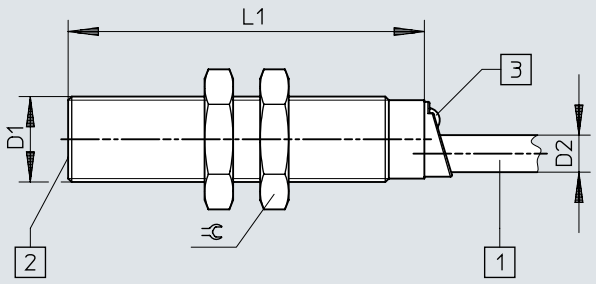

[1] 연결 케이블
[2] 활성 영역
[3] 발광다이오드

	D1	D2	L1	⫰
SIEF-M12B-PS-K-L SIEF-M12B-NS-K-L	M12x1	5,2	50	17

치수

치수 – M12 장착 매입형 플러그 CAD 데이터 다운로드 www.festo.com

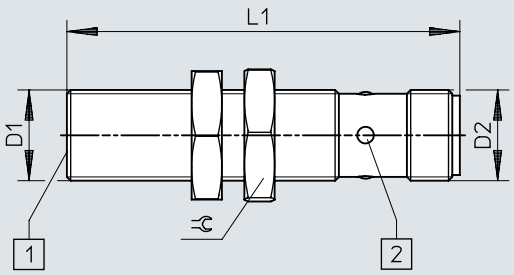

[1] 활성 영역
[2] 발광다이오드

	D1	D2	L1	⫧
SIEF-M12B-PS-S-L SIEF-M12B-NS-S-L	M12x1	M12x1	52	17

치수

치수 – M12 장착 일부 매입형 케이블 CAD 데이터 다운로드 www.festo.com

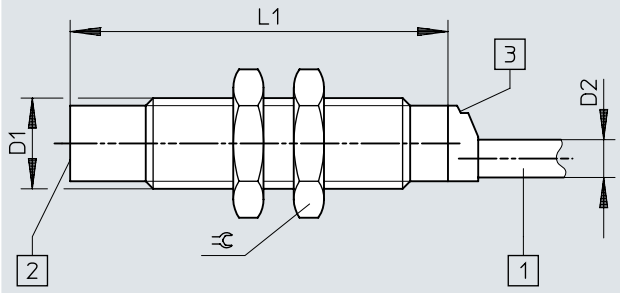

[1] 연결 케이블
[2] 활성 영역
[3] 발광다이오드

	D1	D2	L1	⫧
SIEF-M12NB-PS-K-L	M12x1	5	50	17
SIEF-M12NB-NS-K-L				

치수

치수 – M12 장착 일부 매입형 플러그 CAD 데이터 다운로드 www.festo.com

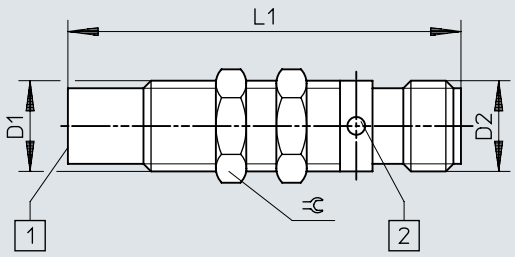

[1] 활성 영역
[2] 발광다이오드

	D1	D2	L1	⫧
SIEF-M12NB-PS-S-L SIEF-M12NB-NS-S-L	M12x1	M12x1	52	13

치수

치수 – M18 장착 매입형 케이블 CAD 데이터 다운로드 www.festo.com

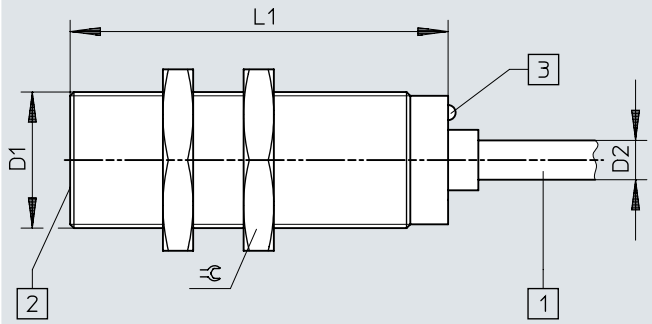

[1] 연결 케이블
[2] 활성 영역
[3] 발광다이오드

	D1	D2	L1	⫰
SIEF-M18B-PS-K-L SIEF-M18B-NS-K-L	M18x1	5,2	50	24

치수

치수 – M18 장착 매입형 플러그 CAD 데이터 다운로드 www.festo.com

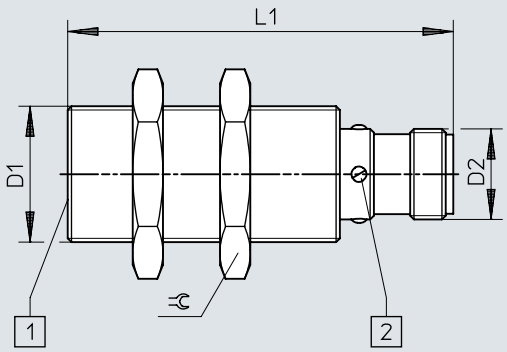

[1] 활성 영역
[2] 발광다이오드

	D1	D2	L1	⫧
SIEF-M18B-PS-S-L	M18x1	M12x1	52	24
SIEF-M18B-NS-S-L				

치수

치수 – M18 장착 일부 매입형 케이블 CAD 데이터 다운로드 www.festo.com

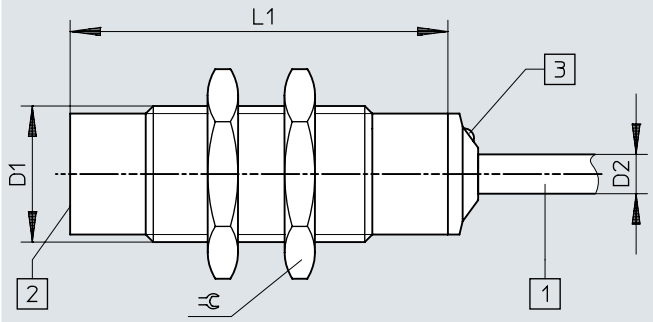

[1] 연결 케이블
[2] 활성 영역
[3] 발광다이오드

	D1	D2	L1	⫧
SIEF-M18NB-PS-K-L	M18x1	5,2	50	24
SIEF-M18NB-NS-K-L				

치수

치수 – M18 장착 일부 매입형 플러그 CAD 데이터 다운로드 www.festo.com

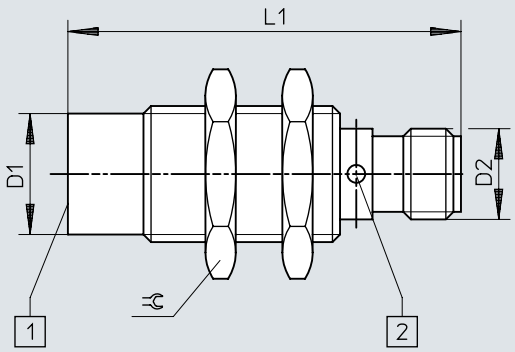

[1] 활성 영역
[2] 발광다이오드

	D1	D2	L1	⫧
SIEF-M18NB-PS-S-L SIEF-M18NB-NS-S-L	M18x1	M12x1	52	24

치수

치수 – M30 장착 매입형 케이블 CAD 데이터 다운로드 www.festo.com

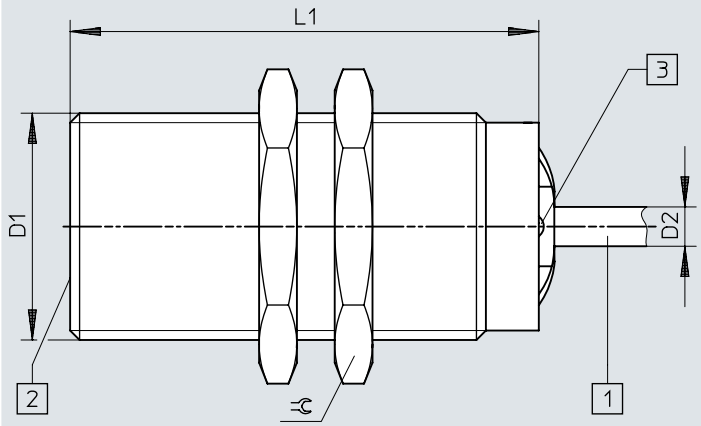

[1] 연결 케이블
[2] 활성 영역
[3] 발광다이오드

	D1	D2	L1	⫰
SIEF-M30B-PS-K-L SIEF-M30B-NS-K-L	M30x1,5	5,2	60	36

치수

치수 – M30 장착 매입형 플러그 CAD 데이터 다운로드 www.festo.com

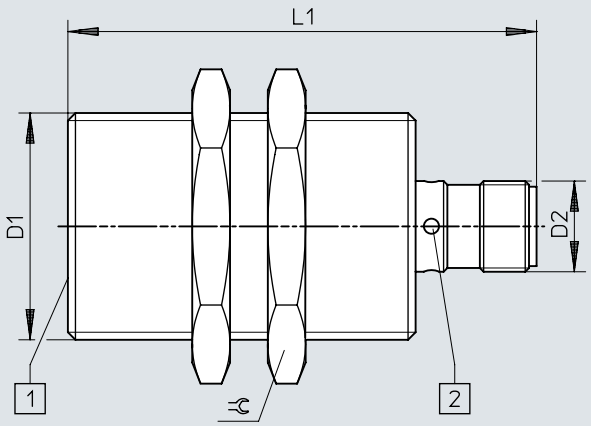

[1] 활성 영역
[2] 발광다이오드

	D1	D2	L1	⫰
SIEF-M30B-PS-S-L SIEF-M30B-NS-S-L	M30x1,5	M12x1	62	36

치수

치수 – M30 장착 일부 매입형 케이블 CAD 데이터 다운로드 www.festo.com

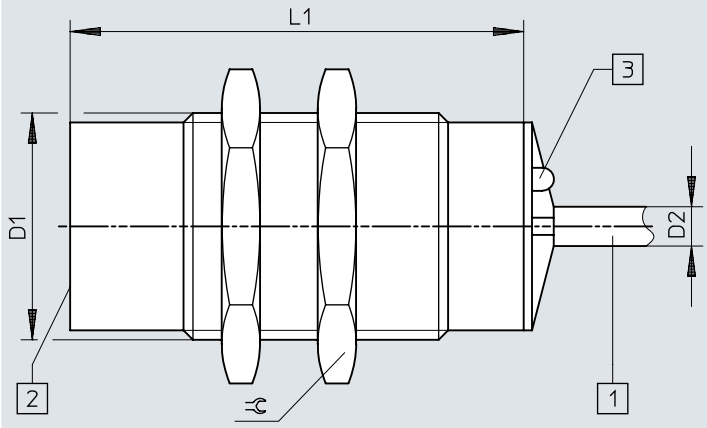

[1] 연결 케이블
[2] 활성 영역
[3] 발광다이오드

	D1	D2	L1	⫧
SIEF-M30NB-PS-K-L SIEF-M30NB-NS-K-L	M30x1,5	5,2	60	36

치수

치수 – M30 장착 일부 매입형 플러그 CAD 데이터 다운로드 www.festo.com

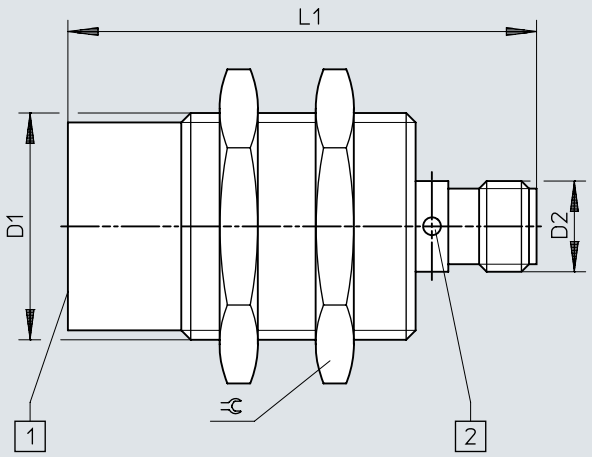

[1] 활성 영역
[2] 발광다이오드

	D1	D2	L1	⫧
SIEF-M30NB-PS-S-L SIEF-M30NB-NS-S-L	M30x1,5	M12x1	62	36

치수

치수 – 40x40x65mm 장착 일부 매입형 플러그 CAD 데이터 다운로드 www.festo.com

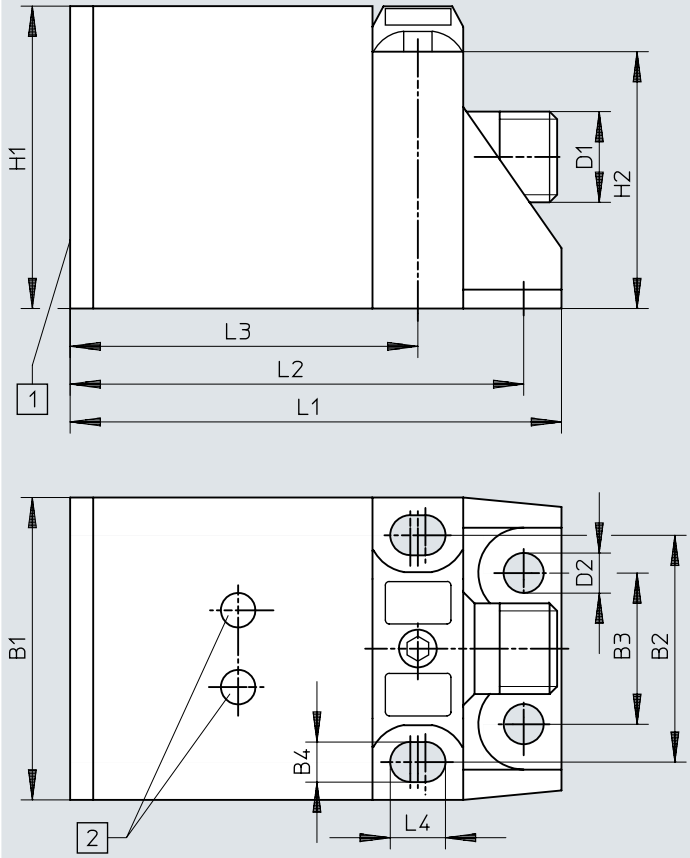

[1] 활성 영역
[2] 발광다이오드

	B1	B2	B3	B4	D1	D2	H1	H2	L1	L2	L3	L4
SIEF-Q40S-PA-S-2L SIEF-Q40S-NA-S-2L	40	30	20	5,3	M12x1	5,3	40	34	65	60	46	7,3

치수

치수 – 설치 지침 매입형 설치 CAD 데이터 다운로드 www.festo.com

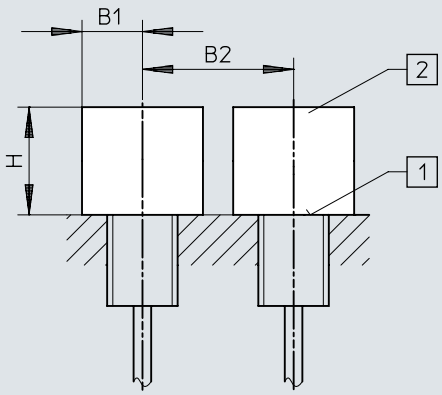

[1] 활성 영역
[2] 금속이 없는 공간

	B1	B2	H
SIEF-M8B	12	16	4,5
SIEF-M12B	18	24	12
SIEF-M18B	27	36	15
SIEF-M30B	45	60	30

치수

치수 – 설치 지침 일부 매입형 장착 CAD 데이터 다운로드 www.festo.com

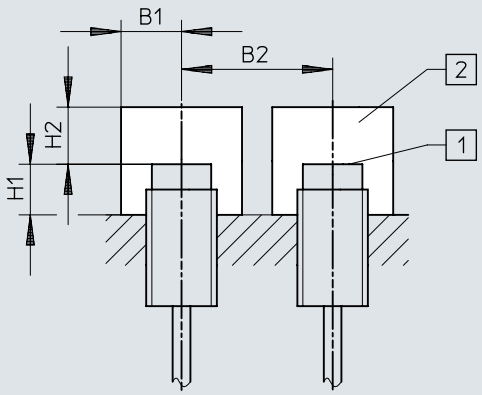

[1] 활성 영역
[2] 금속이 없는 공간

	B1	B2	H1	H2
SIEF-M8NB	12	32	8	12
SIEF-M12NB	18	48	16	24
SIEF-M18NB	27	54	24	36
SIEF-M30NB	45	90	30	60
SIEF-Q40S	60	120	30	105

주문 정보

주문 정보 M8

전기 연결부	정격 스위칭 거리	설치 방식	스위칭 출력	부품 번호	타입
3코어, 케이블	1.5 mm	매립형	NPN	553540	SIEF-M8B-NS-K-L
			PNP	553538	SIEF-M8B-PS-K-L
	4 mm	비매립형	NPN	538310	SIEF-M8NB-NS-K-L
			PNP	538308	SIEF-M8NB-PS-K-L
3핀, M8x1, 플러그	1.5 mm	매립형	NPN	553539	SIEF-M8B-NS-S-L
			PNP	553537	SIEF-M8B-PS-S-L
	4 mm	비매립형	NPN	538309	SIEF-M8NB-NS-S-L
			PNP	538307	SIEF-M8NB-PS-S-L

주문 데이터 M12

전기 연결부	정격 스위칭 거리	설치 방식	스위칭 출력	부품 번호	타입
3코어, 케이블	3 mm	매립형	NPN	553544	SIEF-M12B-NS-K-L
			PNP	553542	SIEF-M12B-PS-K-L
	8 mm	비매립형	NPN	538314	SIEF-M12NB-NS-K-L
			PNP	538312	SIEF-M12NB-PS-K-L
3핀, M12x1, 플러그	3 mm	매립형	NPN	553543	SIEF-M12B-NS-S-L
			PNP	553541	SIEF-M12B-PS-S-L
3핀, Fixcon, M12x1, 플러그	8 mm	비매립형	NPN	538313	SIEF-M12NB-NS-S-L
			PNP	538311	SIEF-M12NB-PS-S-L

주문 데이터 M18

전기 연결부	정격 스위칭 거리	설치 방식	스위칭 출력	부품 번호	타입
3코어, 케이블	5 mm	매립형	NPN	553548	SIEF-M18B-NS-K-L
			PNP	553546	SIEF-M18B-PS-K-L
	12 mm	비매립형	NPN	538318	SIEF-M18NB-NS-K-L
			PNP	538316	SIEF-M18NB-PS-K-L
3핀, M12x1, 플러그	5 mm	매립형	NPN	553547	SIEF-M18B-NS-S-L
			PNP	553545	SIEF-M18B-PS-S-L
3핀, Fixcon, M12x1, 플러그	12 mm	비매립형	NPN	538317	SIEF-M18NB-NS-S-L
			PNP	538315	SIEF-M18NB-PS-S-L

주문 데이터 M30

전기 연결부	정격 스위칭 거리	설치 방식	스위칭 출력	부품 번호	타입
3코어, 케이블	10 mm	매립형	NPN	553552	SIEF-M30B-NS-K-L
			PNP	553550	SIEF-M30B-PS-K-L
	20 mm	비매립형	NPN	538322	SIEF-M30NB-NS-K-L
			PNP	538320	SIEF-M30NB-PS-K-L
3핀, M12x1, 플러그	10 mm	매립형	NPN	553551	SIEF-M30B-NS-S-L
			PNP	553549	SIEF-M30B-PS-S-L
3핀, Fixcon, M12x1, 플러그	20 mm	비매립형	NPN	538321	SIEF-M30NB-NS-S-L
			PNP	538319	SIEF-M30NB-PS-S-L

40x40x65mm

전기 연결부	정격 스위칭 거리	설치 방식	스위칭 출력	부품 번호	타입
4핀, Fixcon, M12x1, 플러그	35 mm	일부 매입형	NPN	538342	SIEF-Q40S-NA-S-2L
			PNP	538341	SIEF-Q40S-PA-S-2L

액세서리 개요

주변장치 개요

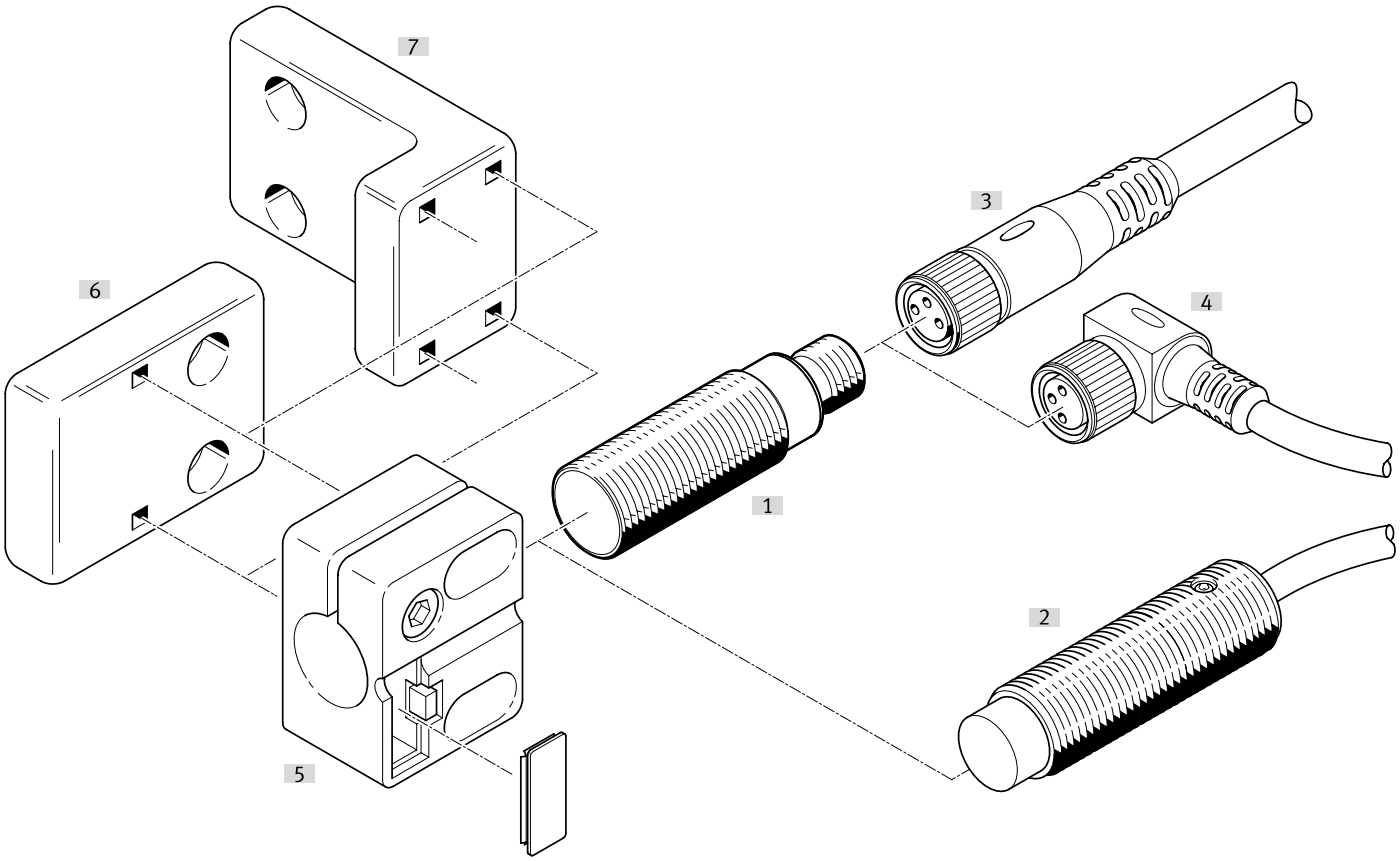

액세서리			→ 페이지/인터넷
	타입/주문 코드	설명	
[1]	근접 센서 SIEF-M8B	매립형	sief
[2]	근접 센서 SIEF-M8NB	비매립형	sief
[3]	연결 라인 NEBA-M...G...	직선형 소켓	26
[4]	연결 라인 NEBA-M...W...	앵글형 소켓	26
[5]	센서 브래킷 SIEZ-...-B	-	
[6]	센서 브래킷 SIEZ-NB	-	27
[7]	센서 브라켓 SIEZ-UH	-	27
[8]	HV-M5 고정 브래킷	-	28
[9]	풋 마운팅 HBN	-	28
[10]	플랜지 마운팅 FBN	-	28
[11]	스토퍼 SDA	-	28

액세서리

연결 라인 M8 소켓, 3핀, 스위칭 상태 표시 없음

전기 연결부 1, 케이블 출구	전기 연결부 2, 연결 기술	전기 연결부 2, 케이블 출구	케이블 길이	제품 무게	부품 번호	타입
직선형	M12x1, EN 61076-2-101에 따라 A 코딩됨	직선형	0.5 m	23 g	**8078278**	**NEBA-M8G3-U-0.5-N-M12G3**
			1 m	33 g	**8078279**	**NEBA-M8G3-U-1-N-M12G3**
			2.5 m	60 g	**8078280**	**NEBA-M8G3-U-2.5-N-M12G3**
			5 m	107 g	**8078281**	**NEBA-M8G3-U-5-N-M12G3**
	M8x1, EN 61076-2-104에 따라 A 코딩됨		1 m	26 g	**8078283**	**NEBA-M8G3-U-1-N-M8G3**
			1.5 m	35 g	**8078284**	**NEBA-M8G3-U-1.5-N-M8G3**
			2 m	44 g	**8078285**	**NEBA-M8G3-U-2-N-M8G3**
			2.5 m	54 g	**8078286**	**NEBA-M8G3-U-2.5-N-M8G3**
			5 m	100 g	**8078287**	**NEBA-M8G3-U-5-N-M8G3**
			10 m	192 g	**8078288**	**NEBA-M8G3-U-10-N-M8G3**
	개방형 단부		1 m	22 g	**8078222**	**NEBA-M8G3-U-1-N-LE3**
			2.5 m	50 g	**8078223**	**NEBA-M8G3-U-2.5-N-LE3**
			5 m	96 g	**8078224**	**NEBA-M8G3-U-5-N-LE3**
			10 m	188 g	**8078225**	**NEBA-M8G3-U-10-N-LE3**
			20 m	373 g	**8078226**	**NEBA-M8G3-U-20-N-LE3**
각형			5 m	96 g	**8078231**	**NEBA-M8W3-U-5-N-LE3**
			10 m	189 g	**8078232**	**NEBA-M8W3-U-10-N-LE3**

연결 라인 M8 소켓, 3핀, 스냅 잠금 장치 포함

전기 연결부 1, 케이블 출구	전기 연결부 2, 연결 기술	케이블 길이	제품 무게	부품 번호	타입
직선형	개방형 단부	2.5 m	49 g	**8078264**	**NEBA-M8CG3-U-2.5-N-LE3**
		5 m	95 g	**8078265**	**NEBA-M8CG3-U-5-N-LE3**
각형		2.5 m	49 g	**8078266**	**NEBA-M8CW3-U-2.5-N-LE3**
		5 m	95 g	**8078267**	**NEBA-M8CW3-U-5-N-LE3**

연결 라인 M12 소켓, 5핀, 스위칭 상태 표시 없음

전기 연결부 1, 케이블 출구	전기 연결부 2, 연결 기술	전기 연결부 2, 핀/심 수	케이블 길이	제품 무게	부품 번호	타입
직선형	M12x1, EN 61076-2-101에 따라 A 코딩됨	5	0.5 m	34 g	**8078274**	**NEBA-M12G5-U-0.5-N-M12G5**
			1 m	47 g	**8078275**	**NEBA-M12G5-U-1-N-M12G5**
			2.5 m	87 g	**8078276**	**NEBA-M12G5-U-2.5-N-M12G5**
			5 m	153 g	**8078277**	**NEBA-M12G5-U-5-N-M12G5**
	개방형 단부	3	2.5 m	55 g	**8078236**	**NEBA-M12G5-U-2.5-N-LE3**
			5 m	102 g	**8078237**	**NEBA-M12G5-U-5-N-LE3**
			10 m	194 g	**8078238**	**NEBA-M12G5-U-10-N-LE3**
각형			2.5 m	56 g	**8078245**	**NEBA-M12W5-U-2.5-N-LE3**
			5 m	103 g	**8078246**	**NEBA-M12W5-U-5-N-LE3**
			10 m	195 g	**8078247**	**NEBA-M12W5-U-10-N-LE3**

연결 라인 M12 소켓, 5핀, 스위칭 상태 표시기 미장착

전기 연결부 1, 연결 방식	전기 연결부 1, 연결 기술	전기 연결부 2, 핀/심 수	전기 연결부 2, 연결 방식	전기 연결부 2, 연결 기술	제품 무게	부품 번호	타입
소켓	M12x1, EN 61076-2-101에 따라 A 코딩됨	5	케이블	스크류 터미널	23 g	**8162293**	**NECB-M12W5-C2**
					26 g	**8162291**	**NECB-M12G5-C2**

액세서리

M8 플러그, 3핀

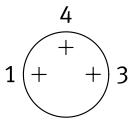

케이블 출구	전기 연결부 2, 연결 방식	케이블 직경	제품 무게	부품 번호	타입
직선형	케이블	2.1 ... 5 mm	5 g	**8162298**	**NECB-S-M8G3-C2**

M8 플러그, 4핀

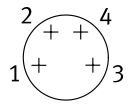

케이블 출구	전기 연결부 2, 연결 방식	케이블 직경	제품 무게	부품 번호	타입
직선형	2x 케이블	2 ... 3.8 mm	8 g	**8162300**	**NECB-S-M8G4-C2-D**
	케이블	2.1 ... 5 mm	5 g	**8162299**	**NECB-S-M8G4-C2**

플러그 M12, 5-pin

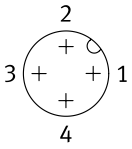

케이블 출구	전기 연결부 2, 연결 방식	케이블 직경	제품 무게	부품 번호	타입
직선형	2x 케이블	2.1 ... 5.6 mm	25 g	**8162297**	**NECB-S-M12G5-C2-D**
	케이블	2.1 ... 7 mm	19 g	**8162296**	**NECB-S-M12G5-C2**

매립형 설치용 스토퍼가 있는 센서 브래킷

사이즈	고정 방식	주변 온도	제품 무게	부품 번호	타입
M12	관통 구멍 포함	-25 ... 80 °C	20 g	**538348**	**SIEZ-B-12**
M18			21 g	**538350**	**SIEZ-B-18**
M30			36 g	**538352**	**SIEZ-B-30**

스토퍼가 없는 센서 브래킷

사이즈	고정 방식	주변 온도	제품 무게	부품 번호	타입
	관통 구멍 포함	-25 ... 80 °C	25 g	**538354**	**SIEZ-UH**
4 mm			14 g	**538343**	**SIEZ-NB-4**
6.5 mm			9 g	**538344**	**SIEZ-NB-6,5**
M8			3.5 g	**538345**	**SIEZ-NB-8**
M12			20 g	**538347**	**SIEZ-NB-12**
M18			21 g	**538349**	**SIEZ-NB-18**
M30			36 g	**538351**	**SIEZ-NB-30**

액세서리

풋 마운팅



사이즈	제품 무게	부품 번호	타입
8/10	22 g	**5123**	**HBN-8/10X1**

플랜지 마운팅



사이즈	제품 무게	부품 번호	타입
32	103 g	**195855**	**FBN-32**

HV-M5 고정 브래킷



앵글 소재	제품 무게	부품 번호	타입
스틸, 강, 아연 도금	11 g	**9634**	**HV-M5**

스토퍼



사이즈	부품 번호	타입
M8	**11542**	**SDA-8X1-B**
M12	**11541**	**SDA-12X1-B**