Naderingssensor SIEF

FESTO

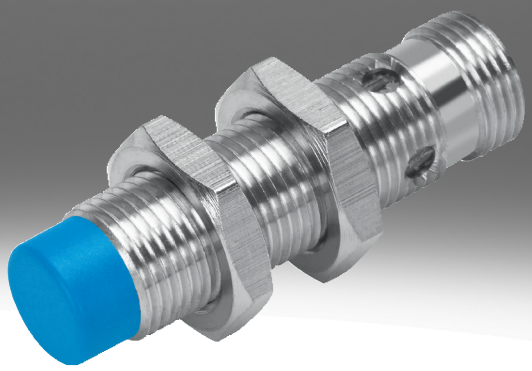

Typecode

001	Serie	
SIEF	Naderingsschakelaar, inductief, met reductiefactor 1 voor alle metalen, lasveldvast	

002	Bouwvorm	
M8	Rond, M8x1	
M12	Rond, M12x1	
M18	Rond, M18x1	
M30	Rond, M30x1,5	
Q40	Blok 40 mm	

003	Inbouwtype	
B	Nauwkeurig aansluitend	
S	Gedeeltelijk verzonken	
NB	Niet nauwkeurig aansluitend	

004	Schakelin-/uitgang	
N	NPN	
P	PNP	

005	Functie schakelelement	
A	Antivalent	
S	Maakcontact	

006	Elektrische aansluiting	
K	Open einde	
S	Stekker M8x1, 4-polig	

007	Indicator	
L	Schakeltoestand	
2L	Schakeltoestand en bedrijfsgereedheid	

008	Materiaal behuizing	
	Standaard	

Gegevensblad

Algemene technische gegevens

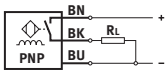

- Standaardschakelafstand
- Reductiefactor voor alle metalen
- lasveldvast
- voor gelijkspanning
- ronde bouwvorm

Bouwgrootte	40x40x65 mm	M8	M12	M18	M30
Inbouwtype	gedeeltelijk verzonken	verzonken, niet verzonken			
Bouwvorm	Vierkant	Rond			
Conform norm	EN 60947-5-2				
Goedkeuring	RCM Mark	RCM Mark, c UL us - Listed (OL)			
CE-teken (zie conformiteitsverklaring)[1)]	Conform EU-EMC-richtlijn, Conform EU-laagspanningsrichtlijn, conform EU-RoHS-richtlijn				
LABS-conformiteit	VDMA24364-zone III	VDMA24364-B2-L, VDMA24364-zone III			

1) Raadpleeg voor het gebruiksbereik de conformiteitsverklaring: www.festo.com/catalogue/sief → Support/Downloads.
In geval van beperkingen op het gebruik van de apparaten in woon-, werk- en handelsgebieden, alsmede in kleine bedrijven, kunnen verdere maatregelen nodig zijn om de uitgezonden interferentie te verminderen.

Ingangssignaal, meetelement

Omgevingstemperatuur	-30 ... 85°C

Schakeluitgang

Bouwgrootte	40x40x65 mm	M8	M12	M18	M30
Inbouwtype	gedeeltelijk verzonken	verzonken, niet verzonken			
Schakeluitgang	NPN, PNP				
Functie schakelelement	Antivalent	Maakcontact			
Nominale schakelafstand	35 mm	1,5 ... 4 mm	3 ... 8 mm	5 ... 12 mm	10 ... 20 mm
Herhaalnauwkeurigheid	0,7 mm	0,08 mm	0,16 mm	0,24 ... 0,28 mm	0,4 ... 0,55 mm
Beveiligde schakelafstand	28,35 mm	3,24 mm	6,48 mm	9,72 mm	16,2 mm
Reductiefactoren	Aluminium = 1,0, Roestvast staal St 18/8 = 1,0, Koper = 1,0, Messing = 1,0, Staal St 37 = 1,0				
Hysterese	1,05 ... 5,25 mm	0,12 ... 0,6 mm	0,24 ... 1,2 mm	0,36 ... 1,8 mm	0,6 ... 3 mm
Max. schakelfrequentie DC	250 Hz	2.000 Hz	2.000 ... 3.000 Hz		1.500 ... 2.000 Hz
Max. uitgangsstroom	200 mA	150 mA	200 mA		
Spanningsval	≤1,8 V				

Elektronica

Bouwgrootte	40x40x65 mm	M8	M12	M18	M30
Inbouwtype	gedeeltelijk verzonken	verzonken, niet verzonken			
Bereik voor bedrijfsspanning DC	10 ... 65 V	10 ... 30 V			
Restrimpel	10%				
Nullaststroom	≤15 mA				
Kortsluitingsbestendigheid	Pulserend				
Polariteitsbescherming	Voor alle elektrische aansluitingen				

Gegevensblad

Elektromechanica					
Bouwgrootte	40x40x65 mm	M8	M12	M18	M30
Inbouwtype	gedeeltelijk verzonken	verzonken, niet verzonken			
Elektrische aansluiting	4-polig, Fixcon, M12x1, Stekker	3-aderig, 3-polig, Kabel, M8x1, Stekker	3-aderig, 3-polig, Fixcon, Kabel, M12x1, Stekker		
Elektrische aansluiting 1, aansluittype	Stekker	Kabel, Stekker			
Elektrische aansluiting 1, aansluittechniek	M12x1 A-gecodeerd conform EN 61076-2-101	M8x1 A-gecodeerd conform EN 61076-2-104, open einde	M12x1 A-gecodeerd conform EN 61076-2-101, open einde		
Elektrische aansluiting 1, aantal polen/aders	4	3			
Elektrische aansluiting 1, gebruikte polen/aders	4	3			
Elektrische aansluiting 1, bevestigingstype	Schroefvergrendeling, niet draaibaar	Klikvergrendeling, Schroefvergrendeling, niet draaibaar	Schroefvergrendeling, niet draaibaar		
Elektrische aansluiting 1, bevestigingstype	Compatibel met schroefvergrendeling draaibaar	Compatibel met klikvergrendeling, Compatibel met schroefvergrendeling draaibaar	Compatibel met schroefvergrendeling draaibaar		
Kabellengte	–	2,5 m			
Materiaal kabelmantel	–	TPE-U(PU), TPE-U(PUR)			
Materiaal isolatiehuls	–	PVC			

Mechnica					
Bouwgrootte	40x40x65 mm	M8	M12	M18	M30
Inbouwtype	gedeeltelijk verzonken	verzonken, niet verzonken			
Bevestigingstype	Met doorgangsboring	Met contramoer			
Aanhaalmoment	–	10 Nm		25 Nm	75 Nm
Productgewicht	156 g	12 ... 77 g	22 ... 120 g	38 ... 141 g	90 ... 194 g
Materiaal behuizing	PA, PBT-versterkt	PA, PP, hooggelegeerd roestvast staal	Messing, PBT, TPE-O, verchroomd		

Weergave, bediening					
Bouwgrootte	40x40x65 mm	M8	M12	M18	M30
Inbouwtype	gedeeltelijk verzonken	verzonken, niet verzonken			
Schakelstandindicator	LED geel				
Aanduiding „klaar voor gebruik“	Led groen	–			

Immissie, emissie, flush					
Bouwgrootte	40x40x65 mm	M8	M12	M18	M30
Inbouwtype	gedeeltelijk verzonken	verzonken			
Omgevingstemperatuur bij flexibele kabelplaatsing	–	-5 ... 70°C			
Beschermingsklasse	IP67	IP68			
Corrosiebestendigheidsklasse KBK[1)]	0 - geen corrosiebelasting	2 - matige corrosiebelasting			
Vervuilingsgraad	–	3			
LABS-conformiteit	VDMA24364-zone III	VDMA24364-B2-L			

1) Meer informatie op www.festo.com/x/topic/kbk

Gegevensblad

Immissie, emissie, niet-flush				
Bouwgrootte	M8	M12	M18	M30
Inbouwtype	niet verzonken			
Omgevingstemperatuur bij flexibele kabelplaatsing	0 ... 80°C			
Beschermingsklasse	IP67			
Corrosiebestendigheidsklasse KBK[1)]	4 - bijzonder sterke corrosiebelasting	2 - matige corrosiebelasting		
Vervuilingsgraad	–			
LABS-conformiteit	VDMA24364-zone III			

1) Meer informatie op www.festo.com/x/topic/kbk

Afmetingen

Afmetingen – M8 Inbouw verzonken kabel Download CAD-gegevens www.festo.com

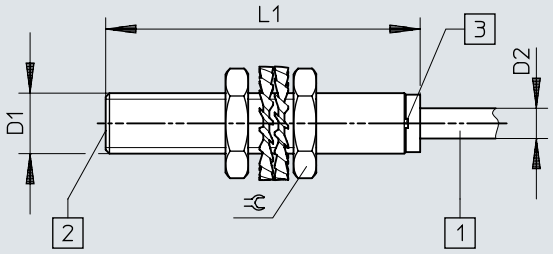

[1] Aansluitkabel
[2] actief gebied
[3] Lichtdiode

	D1	D2	L1	⫧
SIEF-M8B-PS-K-L	M8x1	4	41,6	13
SIEF-M8B-NS-K-L				

Afmetingen

Afmetingen – M8 inbouw verzonken stekker Download CAD-gegevens www.festo.com

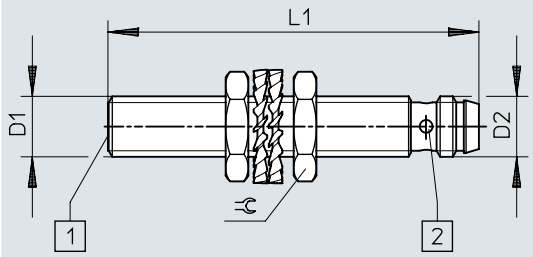

[1] actief gebied
[2] Lichtdiode

	D1	D2	L1	⫧
SIEF-M8B-PS-S-L	M8x1	M8x1	49	13
SIEF-M8B-NS-S-L				

Afmetingen

Afmetingen – M8 inbouw gedeeltelijk verzonken kabel Download CAD-gegevens www.festo.com

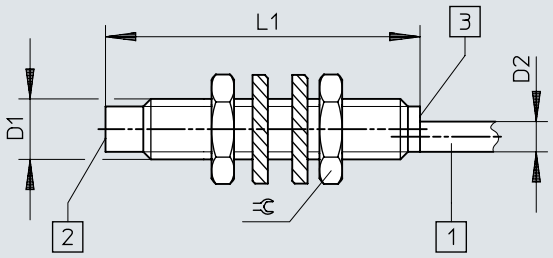

[1] Aansluitkabel
[2] actief gebied
[3] Lichtdiode

	D1	D2	L1	⌀
SIEF-M8NB-PS-K-L	M8x1	4	41,6	13
SIEF-M8NB-NS-K-L				

Afmetingen

Afmetingen – M8 inbouw gedeeltelijk verzonken stekker Download CAD-gegevens www.festo.com

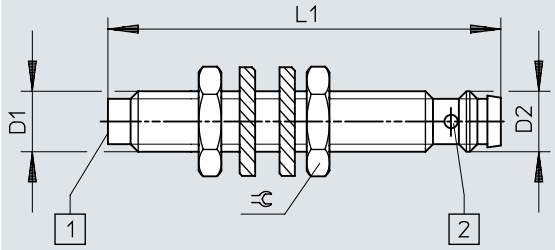

[1] actief gebied
[2] Lichtdiode

	D1	D2	L1	⫧
SIEF-M8NB-PS-S-L SIEF-M8NB-NS-S-L	M8x1	M8x1	52	13

Afmetingen

Afmetingen – M12 Inbouw verzonken kabel Download CAD-gegevens www.festo.com

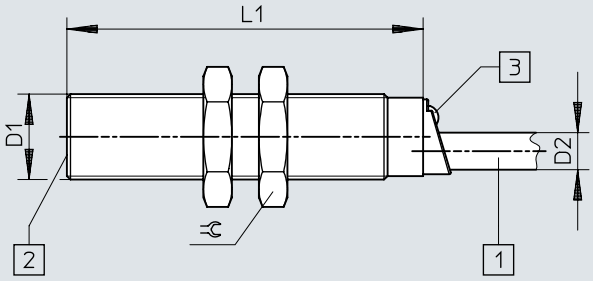

[1] Aansluitkabel
[2] actief gebied
[3] Lichtdiode

	D1	D2	L1	⫧
SIEF-M12B-PS-K-L	M12x1	5,2	50	17
SIEF-M12B-NS-K-L				

Afmetingen

Afmetingen – M12 inbouw verzonken stekker Download CAD-gegevens www.festo.com

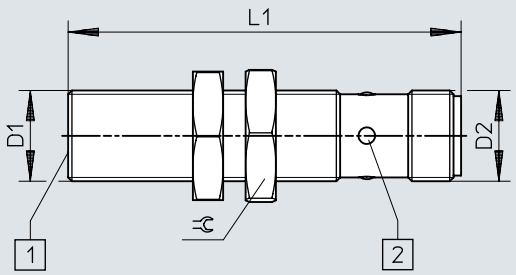

[1] actief gebied
[2] Lichtdiode

	D1	D2	L1	⫧
SIEF-M12B-PS-S-L SIEF-M12B-NS-S-L	M12x1	M12x1	52	17

Afmetingen

Afmetingen – M12 inbouw gedeeltelijk verzonken kabel Download CAD-gegevens www.festo.com

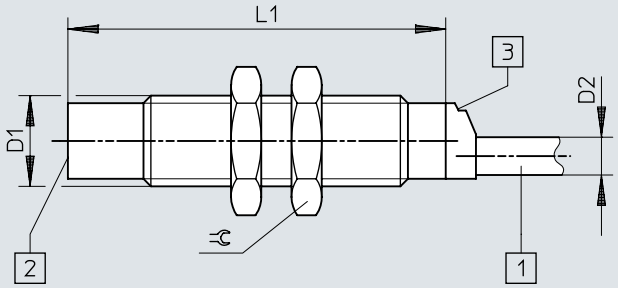

[1] Aansluitkabel
[2] actief gebied
[3] Lichtdiode

	D1	D2	L1	⌀
SIEF-M12NB-PS-K-L	M12x1	5	50	17
SIEF-M12NB-NS-K-L				

Afmetingen

Afmetingen – M12 inbouw gedeeltelijk verzonken stekker Download CAD-gegevens www.festo.com

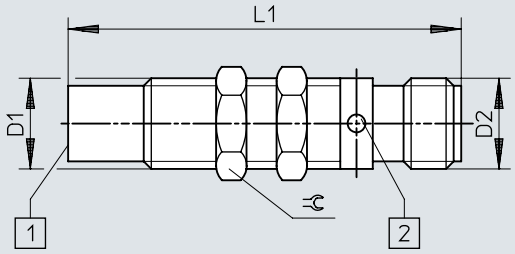

[1] actief gebied
[2] Lichtdiode

	D1	D2	L1	⫧
SIEF-M12NB-PS-S-L SIEF-M12NB-NS-S-L	M12x1	M12x1	52	13

Afmetingen

Afmetingen – M18 Inbouw verzonken kabel Download CAD-gegevens www.festo.com

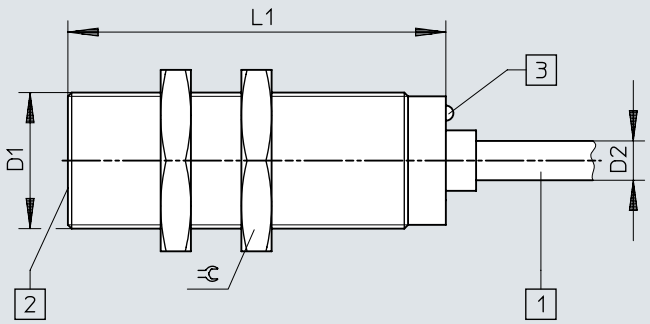

[1] Aansluitkabel
[2] actief gebied
[3] Lichtdiode

	D1	D2	L1	⫧
SIEF-M18B-PS-K-L	M18x1	5,2	50	24
SIEF-M18B-NS-K-L				

Afmetingen

Afmetingen – M18 inbouw verzonken stekker Download CAD-gegevens www.festo.com

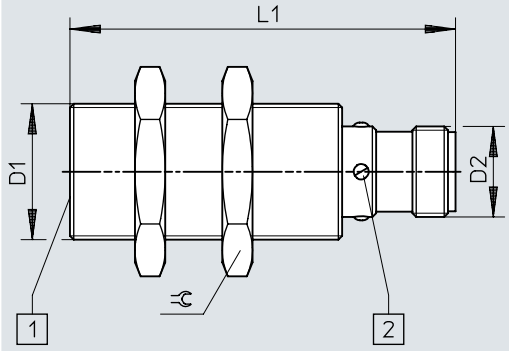

[1] actief gebied
[2] Lichtdiode

	D1	D2	L1	⫧
SIEF-M18B-PS-S-L SIEF-M18B-NS-S-L	M18x1	M12x1	52	24

Afmetingen

Afmetingen – M18 inbouw gedeeltelijk verzonken kabel Download CAD-gegevens www.festo.com

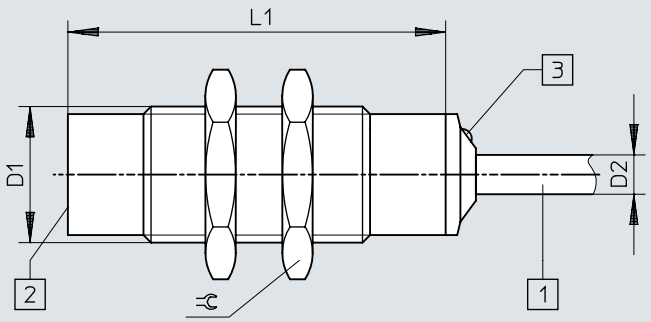

[1] Aansluitkabel
[2] actief gebied
[3] Lichtdiode

	D1	D2	L1	⫧
SIEF-M18NB-PS-K-L	M18x1	5,2	50	24
SIEF-M18NB-NS-K-L				

Afmetingen

Afmetingen – M18 inbouw gedeeltelijk verzonken stekker Download CAD-gegevens www.festo.com

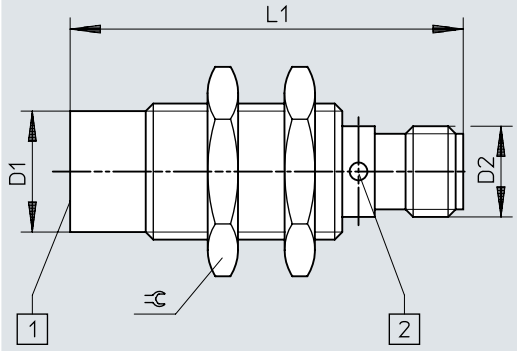

[1] actief gebied
[2] Lichtdiode

	D1	D2	L1	⫧
SIEF-M18NB-PS-S-L SIEF-M18NB-NS-S-L	M18x1	M12x1	52	24

Afmetingen

Afmetingen – M30 Inbouw verzonken kabel Download CAD-gegevens www.festo.com

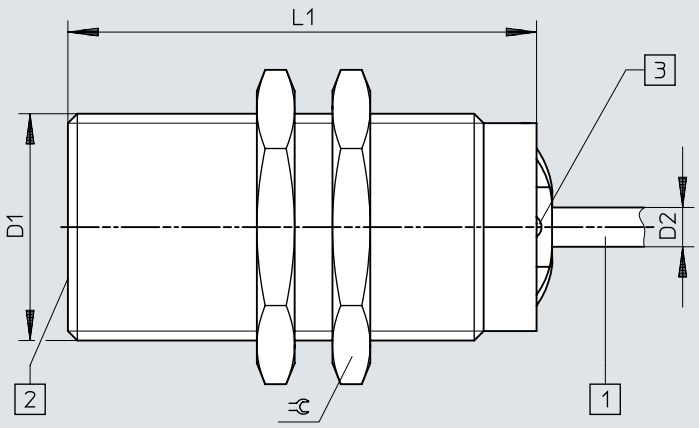

[1] Aansluitkabel
[2] actief gebied
[3] Lichtdiode

	D1	D2	L1	⫧
SIEF-M30B-PS-K-L	M30x1,5	5,2	60	36
SIEF-M30B-NS-K-L				

Afmetingen

Afmetingen – M30 inbouw verzonken stekker Download CAD-gegevens www.festo.com

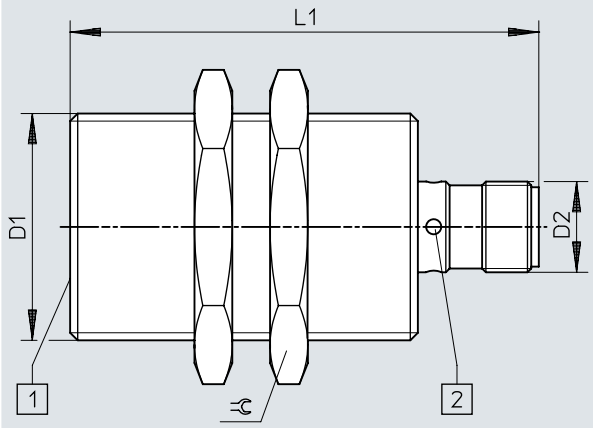

[1] actief gebied
[2] Lichtdiode

	D1	D2	L1	⫧
SIEF-M30B-PS-S-L SIEF-M30B-NS-S-L	M30x1,5	M12x1	62	36

Afmetingen

Afmetingen – M30 inbouw gedeeltelijk verzonken kabel Download CAD-gegevens www.festo.com

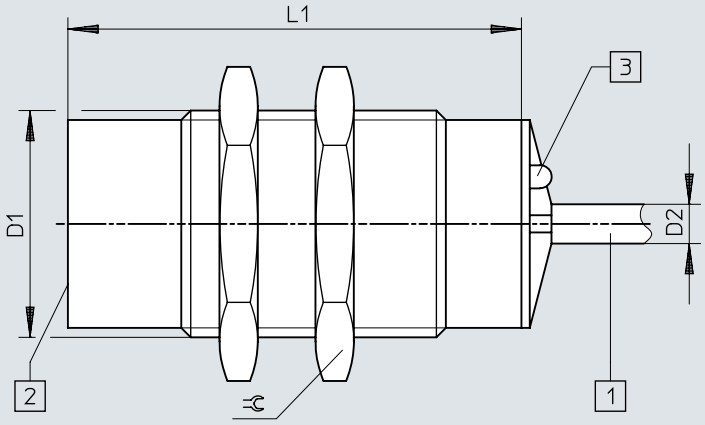

[1] Aansluitkabel
[2] actief gebied
[3] Lichtdiode

	D1	D2	L1	⌀
SIEF-M30NB-PS-K-L	M30x1,5	5,2	60	36
SIEF-M30NB-NS-K-L				

Afmetingen

Afmetingen – M30 inbouw gedeeltelijk verzonken stekker Download CAD-gegevens www.festo.com

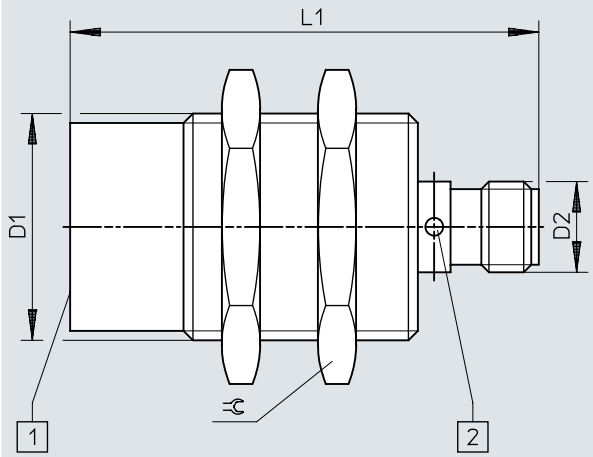

[1] actief gebied
[2] Lichtdiode

	D1	D2	L1	⫧
SIEF-M30NB-PS-S-L SIEF-M30NB-NS-S-L	M30x1,5	M12x1	62	36

Afmetingen

Afmetingen – 40x40x65 mm inbouw gedeeltelijk verzonken stekker

Download CAD-gegevens www.festo.com

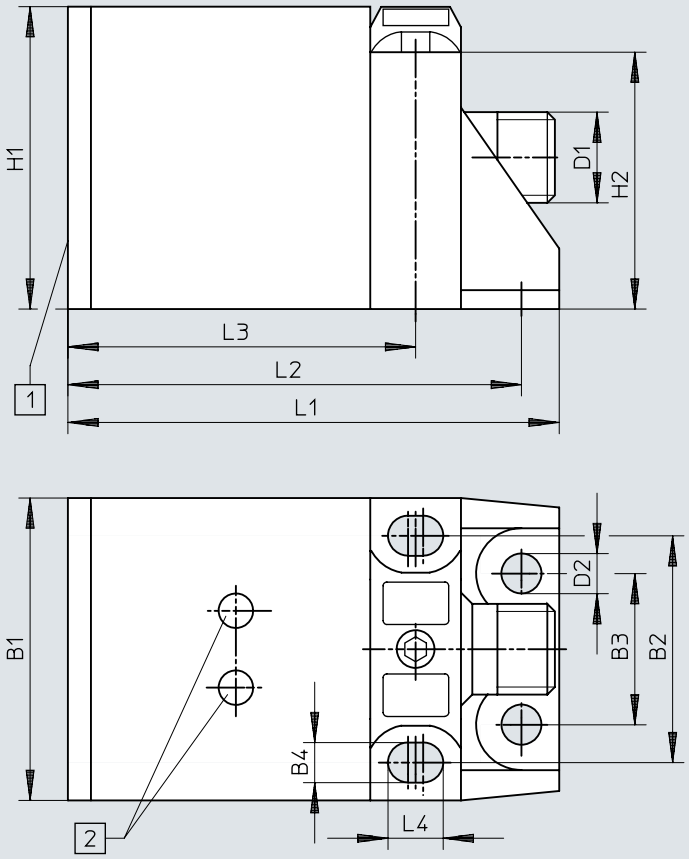

[1] actief gebied
[2] Lichtdiode

	B1	B2	B3	B4	D1	D2	H1	H2	L1	L2	L3	L4
SIEF-Q40S-PA-S-2L SIEF-Q40S-NA-S-2L	40	30	20	5,3	M12x1	5,3	40	34	65	60	46	7,3

Afmetingen

Afmetingen – Inbouwinformatie inbouw verzonken Download CAD-gegevens www.festo.com

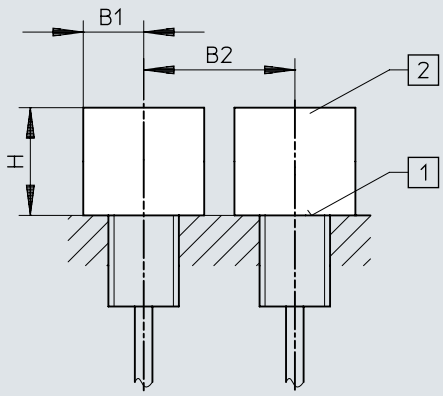

[1] actief gebied
[2] Metaalvrije kamer

	B1	B2	H
SIEF-M8B	12	16	4,5
SIEF-M12B	18	24	12
SIEF-M18B	27	36	15
SIEF-M30B	45	60	30

Afmetingen

Afmetingen – Inbouwinformatie inbouw gedeeltelijk verzonken Download CAD-gegevens www.festo.com

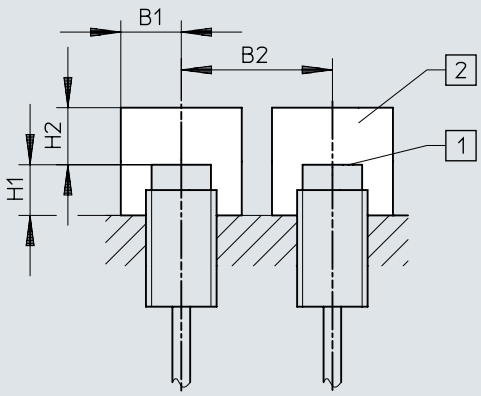

[1] actief gebied
[2] Metaalvrije kamer

	B1	B2	H1	H2
SIEF-M8NB	12	32	8	12
SIEF-M12NB	18	48	16	24
SIEF-M18NB	27	54	24	36
SIEF-M30NB	45	90	30	60
SIEF-Q40S	60	120	30	105

Bestelgegevens

Bestelgegevens M8

Elektrische aansluiting	Nominale schakelafstand	Inbouwtype	Schakeluitgang	Artikelnr.	Type
3-aderig, Kabel	1,5 mm	verzonken	NPN	**553540**	**SIEF-M8B-NS-K-L**
			PNP	**553538**	**SIEF-M8B-PS-K-L**
	4 mm	niet verzonken	NPN	**538310**	**SIEF-M8NB-NS-K-L**
			PNP	**538308**	**SIEF-M8NB-PS-K-L**
3-polig, M8x1, Stekker	1,5 mm	verzonken	NPN	**553539**	**SIEF-M8B-NS-S-L**
			PNP	**553537**	**SIEF-M8B-PS-S-L**
	4 mm	niet verzonken	NPN	**538309**	**SIEF-M8NB-NS-S-L**
			PNP	**538307**	**SIEF-M8NB-PS-S-L**

Bestelgegevens M12

Elektrische aansluiting	Nominale schakelafstand	Inbouwtype	Schakeluitgang	Artikelnr.	Type
3-aderig, Kabel	3 mm	verzonken	NPN	**553544**	**SIEF-M12B-NS-K-L**
			PNP	**553542**	**SIEF-M12B-PS-K-L**
	8 mm	niet verzonken	NPN	**538314**	**SIEF-M12NB-NS-K-L**
			PNP	**538312**	**SIEF-M12NB-PS-K-L**
3-polig, M12x1, Stekker	3 mm	verzonken	NPN	**553543**	**SIEF-M12B-NS-S-L**
			PNP	**553541**	**SIEF-M12B-PS-S-L**
3-polig, Fixcon, M12x1, Stekker	8 mm	niet verzonken	NPN	**538313**	**SIEF-M12NB-NS-S-L**
			PNP	**538311**	**SIEF-M12NB-PS-S-L**

Bestelgegevens M18

Elektrische aansluiting	Nominale schakelafstand	Inbouwtype	Schakeluitgang	Artikelnr.	Type
3-aderig, Kabel	5 mm	verzonken	NPN	**553548**	**SIEF-M18B-NS-K-L**
			PNP	**553546**	**SIEF-M18B-PS-K-L**
	12 mm	niet verzonken	NPN	**538318**	**SIEF-M18NB-NS-K-L**
			PNP	**538316**	**SIEF-M18NB-PS-K-L**
3-polig, M12x1, Stekker	5 mm	verzonken	NPN	**553547**	**SIEF-M18B-NS-S-L**
			PNP	**553545**	**SIEF-M18B-PS-S-L**
3-polig, Fixcon, M12x1, Stekker	12 mm	niet verzonken	NPN	**538317**	**SIEF-M18NB-NS-S-L**
			PNP	**538315**	**SIEF-M18NB-PS-S-L**

Bestelgegevens M30

Elektrische aansluiting	Nominale schakelafstand	Inbouwtype	Schakeluitgang	Artikelnr.	Type
3-aderig, Kabel	10 mm	verzonken	NPN	**553552**	**SIEF-M30B-NS-K-L**
			PNP	**553550**	**SIEF-M30B-PS-K-L**
	20 mm	niet verzonken	NPN	**538322**	**SIEF-M30NB-NS-K-L**
			PNP	**538320**	**SIEF-M30NB-PS-K-L**
3-polig, M12x1, Stekker	10 mm	verzonken	NPN	**553551**	**SIEF-M30B-NS-S-L**
			PNP	**553549**	**SIEF-M30B-PS-S-L**
3-polig, Fixcon, M12x1, Stekker	20 mm	niet verzonken	NPN	**538321**	**SIEF-M30NB-NS-S-L**
			PNP	**538319**	**SIEF-M30NB-PS-S-L**

40x40x65 mm

Elektrische aansluiting	Nominale schakelafstand	Inbouwtype	Schakeluitgang	Artikelnr.	Type
4-polig, Fixcon, M12x1, Stekker	35 mm	gedeeltelijk verzonken	NPN	**538342**	**SIEF-Q40S-NA-S-2L**
			PNP	**538341**	**SIEF-Q40S-PA-S-2L**

Overzicht van randapparatuur

Overzicht van randapparatuur

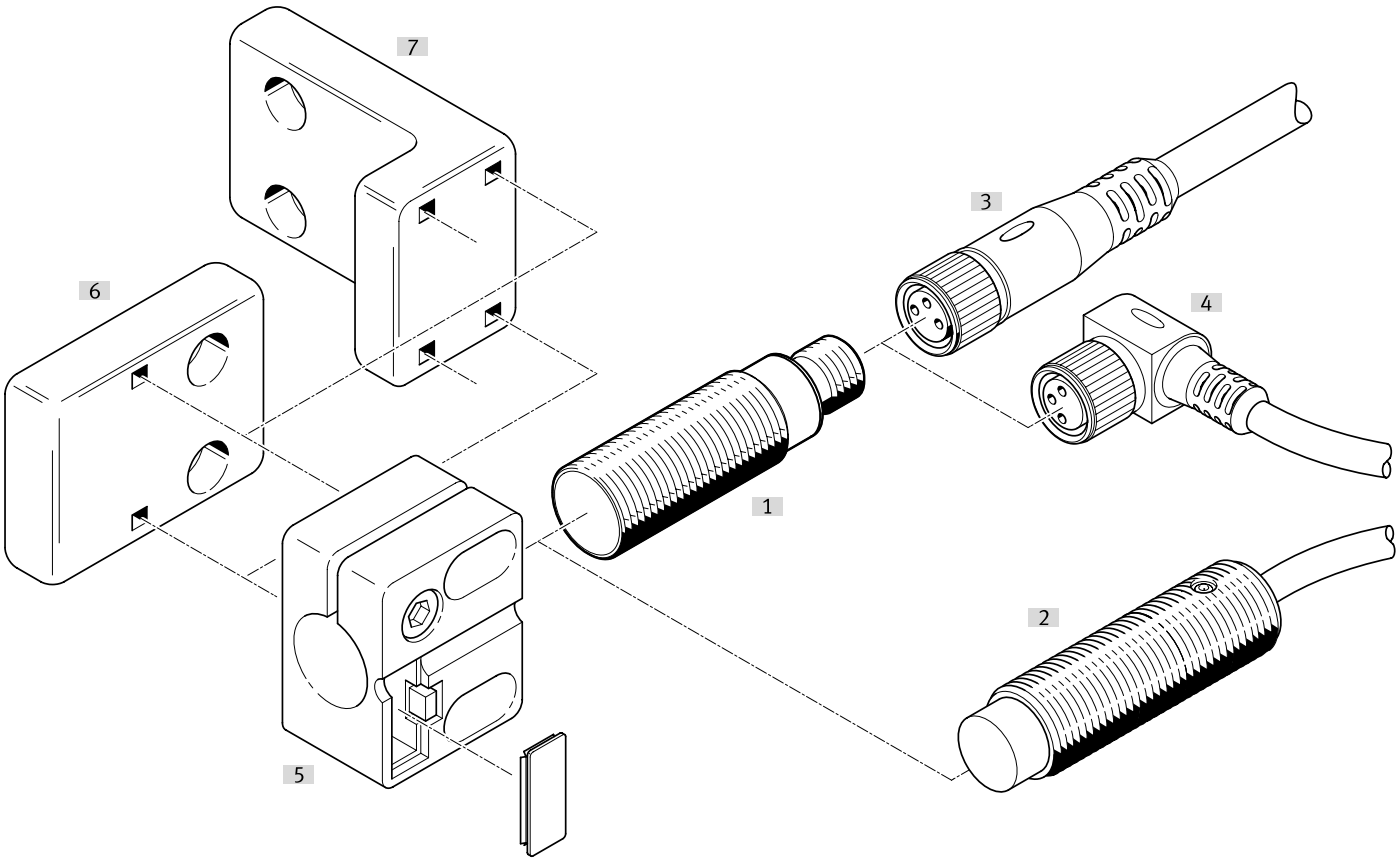

Toebehoren			→ Pagina/internet
	Type/bestelcode	Beschrijving	
[1]	Naderingssensor SIEF-M8B	verzonken	sief
[2]	Naderingssensor SIEF-M8NB	niet verzonken	sief
[3]	Verbindingskabel NEBA-M...G...	Contactdoos recht	27
[4]	Verbindingskabel NEBA-M...W...	Haakse contactdoos	27
[5]	Sensorhouder SIEZ-...-B	-	
[6]	Sensorhouder SIEZ-NB	-	28
[7]	Sensorhouder SIEZ-UH	-	28
[8]	HV-M5 bevestigingsbeugel	-	29
[9]	Voetbevestiging HBN	-	29
[10]	Flensbevestiging FBN	-	29
[11]	SDA aanslag	-	29

Toebehoren

Verbindingskabels contactdoos M8, 3-polig, zonder schakelstandindicator

Elektrische aansluiting 1, kabeluitgang	Elektrische aansluiting 2, aansluittechniek	Elektrische aansluiting 2, kabeluitgang	Kabellengte	Productgewicht	Artikelnr.	Type
recht	M12x1 A-gecodeerd conform EN 61076-2-101	recht	0,5 m	23 g	**8078278**	**NEBA-M8G3-U-0.5-N-M12G3**
			1 m	33 g	**8078279**	**NEBA-M8G3-U-1-N-M12G3**
			2,5 m	60 g	**8078280**	**NEBA-M8G3-U-2.5-N-M12G3**
			5 m	107 g	**8078281**	**NEBA-M8G3-U-5-N-M12G3**
	M8x1 A-gecodeerd conform EN 61076-2-104		1 m	26 g	**8078283**	**NEBA-M8G3-U-1-N-M8G3**
			1,5 m	35 g	**8078284**	**NEBA-M8G3-U-1.5-N-M8G3**
			2 m	44 g	**8078285**	**NEBA-M8G3-U-2-N-M8G3**
			2,5 m	54 g	**8078286**	**NEBA-M8G3-U-2.5-N-M8G3**
			5 m	100 g	**8078287**	**NEBA-M8G3-U-5-N-M8G3**
			10 m	192 g	**8078288**	**NEBA-M8G3-U-10-N-M8G3**
	open einde		1 m	22 g	**8078222**	**NEBA-M8G3-U-1-N-LE3**
			2,5 m	50 g	**8078223**	**NEBA-M8G3-U-2.5-N-LE3**
			5 m	96 g	**8078224**	**NEBA-M8G3-U-5-N-LE3**
			10 m	188 g	**8078225**	**NEBA-M8G3-U-10-N-LE3**
			20 m	373 g	**8078226**	**NEBA-M8G3-U-20-N-LE3**
haaks			5 m	96 g	**8078231**	**NEBA-M8W3-U-5-N-LE3**
			10 m	189 g	**8078232**	**NEBA-M8W3-U-10-N-LE3**

Verbindingskabels contactdoos M8, 3-polig, met klikvergrendeling

Elektrische aansluiting 1, kabeluitgang	Elektrische aansluiting 2, aansluittechniek	Kabellengte	Productgewicht	Artikelnr.	Type
recht	open einde	2,5 m	49 g	**8078264**	**NEBA-M8CG3-U-2.5-N-LE3**
		5 m	95 g	**8078265**	**NEBA-M8CG3-U-5-N-LE3**
haaks		2,5 m	49 g	**8078266**	**NEBA-M8CW3-U-2.5-N-LE3**
		5 m	95 g	**8078267**	**NEBA-M8CW3-U-5-N-LE3**

Verbindingskabels contactdoos M12, 5-polig, zonder schakelstandindicator

Elektrische aansluiting 1, kabeluitgang	Elektrische aansluiting 2, aansluittechniek	Elektrische aansluiting 2, aantal polen/aders	Kabellengte	Productgewicht	Artikelnr.	Type
recht	M12x1 A-gecodeerd conform EN 61076-2-101	5	0,5 m	34 g	**8078274**	**NEBA-M12G5-U-0.5-N-M12G5**
			1 m	47 g	**8078275**	**NEBA-M12G5-U-1-N-M12G5**
			2,5 m	87 g	**8078276**	**NEBA-M12G5-U-2.5-N-M12G5**
			5 m	153 g	**8078277**	**NEBA-M12G5-U-5-N-M12G5**
	open einde	3	2,5 m	55 g	**8078236**	**NEBA-M12G5-U-2.5-N-LE3**
			5 m	102 g	**8078237**	**NEBA-M12G5-U-5-N-LE3**
			10 m	194 g	**8078238**	**NEBA-M12G5-U-10-N-LE3**
haaks			2,5 m	56 g	**8078245**	**NEBA-M12W5-U-2.5-N-LE3**
			5 m	103 g	**8078246**	**NEBA-M12W5-U-5-N-LE3**
			10 m	195 g	**8078247**	**NEBA-M12W5-U-10-N-LE3**

Verbindingskabels M12 contactdoos, 5-polig, zonder schakelstandindicator

Elektrische aansluiting 1, aansluittype	Elektrische aansluiting 1, aansluittechniek	Elektrische aansluiting 2, aantal polen/aders	Elektrische aansluiting 2, aansluittype	Elektrische aansluiting 2, aansluittechniek	Productgewicht	Artikelnr.	Type
Contactdoos	M12x1 A-gecodeerd conform EN 61076-2-101	5	Kabel	Schroefklem	23 g	**8162293**	**NECB-M12W5-C2**
					26 g	**8162291**	**NECB-M12G5-C2**

Toebehoren

Stekker M8, 3-polig

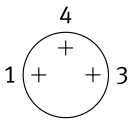

Kabeluitgang	Elektrische aansluiting 2, aansluittype	Kabeldiameter	Productgewicht	Artikelnr.	Type
recht	Kabel	2,1 ... 5 mm	5 g	**8162298**	**NECB-S-M8G3-C2**

Stekker M8, 4-polig

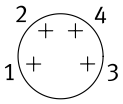

Kabeluitgang	Elektrische aansluiting 2, aansluittype	Kabeldiameter	Productgewicht	Artikelnr.	Type
recht	2x kabel	2 ... 3.8 mm	8 g	**8162300**	**NECB-S-M8G4-C2-D**
	Kabel	2,1 ... 5 mm	5 g	**8162299**	**NECB-S-M8G4-C2**

stekker M12, 5-polig

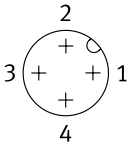

Kabeluitgang	Elektrische aansluiting 2, aansluittype	Kabeldiameter	Productgewicht	Artikelnr.	Type
recht	2x kabel	2,1 ... 5.6 mm	25 g	**8162297**	**NECB-S-M12G5-C2-D**
	Kabel	2,1 ... 7 mm	19 g	**8162296**	**NECB-S-M12G5-C2**

Sensorhouder met aanslag voor verzonken inbouw

Bouwgrootte	Bevestigingstype	Omgevingstemperatuur	Productgewicht	Artikelnr.	Type
M12	Met doorgangsboring	-25 ... 80 °C	20 g	**538348**	**SIEZ-B-12**
M18			21 g	**538350**	**SIEZ-B-18**
M30			36 g	**538352**	**SIEZ-B-30**

Sensorhouder zonder aanslag

Bouwgrootte	Bevestigingstype	Omgevingstemperatuur	Productgewicht	Artikelnr.	Type
	Met doorgangsboring	-25 ... 80 °C	25 g	**538354**	**SIEZ-UH**
4 mm			14 g	**538343**	**SIEZ-NB-4**
6,5 mm			9 g	**538344**	**SIEZ-NB-6,5**
M8			3,5 g	**538345**	**SIEZ-NB-8**
M12			20 g	**538347**	**SIEZ-NB-12**
M18			21 g	**538349**	**SIEZ-NB-18**
M30			36 g	**538351**	**SIEZ-NB-30**

Toebehoren

Voetbevestiging



Bouwgrootte	Productgewicht	Artikelnr.	Type
8/10	22 g	**5123**	**HBN-8/10X1**

Flensbevestiging



Bouwgrootte	Productgewicht	Artikelnr.	Type
32	103 g	**195855**	**FBN-32**

HV-M5 bevestigingsbeugel



Materiaal hoek	Productgewicht	Artikelnr.	Type
Staal, verzinkt	11 g	**9634**	**HV-M5**

Aanslag



Bouwgrootte	Artikelnr.	Type
M8	**11542**	**SDA-8X1-B**
M12	**11541**	**SDA-12X1-B**