Wyłącznik zbliżeniowy SIEF

FESTO

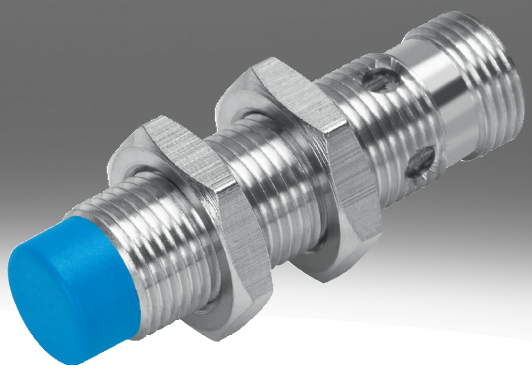

Kod zamówieniowy

001	Seria	
SIEF	Czujnik zbliżeniowy, indukcyjny, o współczynniku redukcji 1 dla wszystkich metali, odporny na pole elektromagnetyczne przy spawaniu	

002	Konstrukcja	
M8	Okrągły, M8x1	
M12	Okrągły, M12x1	
M18	Okrągły, M18x1	
M30	Okrągły, M30x1,5	
Q40	Prostopadłościan 40 mm	

003	Rodzaj montażu	
B	Czoło obudowane	
S	Czoło częściowo obudowane	
NB	Czoło nieobudowane	

004	Logika sterowania	
N	NPN	
P	PNP	

005	Funkcja elementu przełączającego	
A	Antywalentne	
S	Normalnie otwarty	

006	Przyłącze elektryczne	
K	Otwarty koniec	
S	Wtyczka M8x1, 4-pin	

007	Wskaźnik	
L	Stan przełączenia	
2L	Stan przełączenia i gotowość do pracy	

008	Materiał obudowy	
	Standard	

Dane techniczne

Ogólne dane techniczne

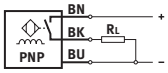

- Normalna odległość przełączania
- Współczynnik redukcji dla wszystkich metali
- odporny na zakłócenia elektromagnetyczne przy spawaniu
- do napięcia stałego DC
- konstrukcja okrągła

Wielkość	40 x 40 x 65 mm	M8	M12	M18	M30
Rodzaj montażu	czoło częściowo obudowane	Czoło obudowane, czoło nieobudowane			
Konstrukcja	kwadratowy	Okrągły			
Spełnia normę	EN 60947-5-2				
Certyfikacja	RCM Mark	RCM Mark, c UL us - Listed (OL)			
Znak CE (patrz deklaracja zgodności)[1)]	Zgodnie z dyrektywą kompatybilności elektromagnetycznej UE, Zgodnie z dyrektywą niskonapięciową UE, zgodnie z dyrektywą UE RoHS				
Zgodność z LABS	VDMA24364-strefa III	VDMA24364-B2-L, VDMA24364-strefa III			

1) Zakres użytkowania jest przedstawiony w deklaracji zgodności: www.festo.com/catalogue/sief → Support/Downloads.
W przypadku ograniczeń w użytkowaniu urządzeń w obszarach mieszkalnych, biznesowych i handlowych, a także w małych firmach, może być konieczne podjęcie dalszych działań w celu zmniejszenia emitowanych zakłóceń.

Sygnał wejściowy, element pomiarowy

Temperatura otoczenia	-30 ... 85°C

Wyjście dwustanowe

Wielkość	40 x 40 x 65 mm	M8	M12	M18	M30
Rodzaj montażu	czoło częściowo obudowane	Czoło obudowane, czoło nieobudowane			
Wyjście dwustanowe	NPN, PNP				
Funkcja elementu przełączającego	Antywalentne	Normalnie otwarty			
Nominalna odległość przełączania	35 mm	1,5 ... 4 mm	3 ... 8 mm	5 ... 12 mm	10 ... 20 mm
Dokładność powtarzalności	0,7 mm	0,08 mm	0,16 mm	0,24 ... 0,28 mm	0,4 ... 0,55 mm
Gwarantowana odległość przełączania	28,35 mm	3,24 mm	6,48 mm	9,72 mm	16,2 mm
Współczynniki redukcyjne	Aluminium = 1,0, Stal nierdzewna St 18/8 = 1,0, Miedź = 1,0, Mosiądz = 1,0, Stal St 37 = 1,0				
Histereza	1,05 ... 5,25 mm	0,12 ... 0,6 mm	0,24 ... 1,2 mm	0,36 ... 1,8 mm	0,6 ... 3 mm
Maks. częstotliwość przełączania DC	250 Hz	2 000 Hz	2 000 ... 3 000 Hz		1 500 ... 2 000 Hz
Maks. prąd wyjściowy	200 mA	150 mA	200 mA		
Spadek napięcia	≤1,8 V				

Elektronika

Wielkość	40 x 40 x 65 mm	M8	M12	M18	M30
Rodzaj montażu	czoło częściowo obudowane	Czoło obudowane, czoło nieobudowane			
Zakres napięcia roboczego DC	10 ... 65 V	10 ... 30 V			
Tętnienia resztkowe	10%				
Prąd jałowy	≤15 mA				
Zabezpieczenie przeciwzwarciowe	pulsacyjna				
Ochrona przed zmianą polaryzacji	do wszystkich przyłączy elektrycznych				

Dane techniczne

Elektromechanika					
Wielkość	40 x 40 x 65 mm	M8	M12	M18	M30
Rodzaj montażu	czoło częściowo obudowane	Czoło obudowane, czoło nieobudowane			
Przyłącze elektryczne	4-pin, Fixcon, M12x1, Wtyczka	3-żyłowe, 3-pin., Kabel, M8x1, Wtyczka	3-żyłowe, 3-pin., Fixcon, Kabel, M12x1, Wtyczka		
Przyłącze elektryczne 1, rodzaj przyłącza	Wtyczka	Kabel, Wtyczka			
Przyłącze elektryczne 1, technika przyłączeniowa	M12x1, kodowanie A wg EN 61076-2-101	M8x1 kodowanie A wg EN 61076-2-104, Otwarty koniec	M12x1, kodowanie A wg EN 61076-2-101, Otwarty koniec		
Przyłącze elektryczne 1, liczba pinów/żył	4	3			
Przyłącze elektryczne 1, użyte piny/żyły	4	3			
Przyłącze elektryczne 1, rodzaj mocowania	Ryglowanie śrubą, nieobrotowe	Blokada zatrzaskowa, Ryglowanie śrubą, nieobrotowe	Ryglowanie śrubą, nieobrotowe		
Przyłącze elektryczne 1, kompatybilny typ montażu	Kompatybilny z obrotową ryglowanie śrubą	Kompatybilny z zamkiem zatrzaskowym, Kompatybilny z obrotową ryglowanie śrubą	Kompatybilny z obrotową ryglowanie śrubą		
Długość kabla	–	2,5 m			
Materiał osłony kabla	–	TPE-U(PU), TPE-U(PUR)			
Materiał powłoki izolacyjnej	–	PVC			

Mechanika					
Wielkość	40 x 40 x 65 mm	M8	M12	M18	M30
Rodzaj montażu	czoło częściowo obudowane	Czoło obudowane, czoło nieobudowane			
Typ mocowania	Przy pomocy otworów przelotowych	Z przeciwnakrętką			
Moment dokręcenia	–	10 Nm		25 Nm	75 Nm
Waga produktu	156 g	12 ... 77 g	22 ... 120 g	38 ... 141 g	90 ... 194 g
Materiał obudowy	PA, Wzmocniony PBT	PA, PP, Stal wysokostopowa, nierdzewna	Mosiądz, PBT, TPE-O, chromowany		

Wyświetlacz, obsługa					
Wielkość	40 x 40 x 65 mm	M8	M12	M18	M30
Rodzaj montażu	czoło częściowo obudowane	Czoło obudowane, czoło nieobudowane			
Wskaźnik stanu przełączenia	Dioda LED żółta				
Wskaźnik gotowości do pracy	Dioda LED zielona	–			

Imisja, emisja, w jednej płaszczyźnie					
Wielkość	40 x 40 x 65 mm	M8	M12	M18	M30
Rodzaj montażu	czoło częściowo obudowane	Czoło obudowane			
Temperatura otoczenia w przypadku kabla ruchomego	–	-5 ... 70°C			
Stopień ochrony	IP67	IP68			
Klasa odporności korozyjnej wg normy Festo[1)]	0 - Brak obciążenia korozyjnego	2 - średnie obciążenie korozyjne			
Stopień zanieczyszczenia	–	3			
Zgodność z LABS	VDMA24364-strefa III	VDMA24364-B2-L			

1) Więcej informacji: www.festo.com/x/topic/kbk

Dane techniczne

Imisja, emisja, nie w jednej płaszczyźnie				
Wielkość	M8	M12	M18	M30
Rodzaj montażu	czoło nieobudowane			
Temperatura otoczenia w przypadku kabla ruchomego	0 ... 80°C			
Stopień ochrony	IP67			
Klasa odporności korozyjnej wg normy Festo[1)]	4 - wyjątkowo silne obciążenie korozyjne	2 - średnie obciążenie korozyjne		
Stopień zanieczyszczenia	–			
Zgodność z LABS	VDMA24364-strefa III			

1) Więcej informacji: www.festo.com/x/topic/kbk

Wymiary

Wymiary – M8, czoło obudowane, z kablem Pobieranie danych CAD www.festo.com

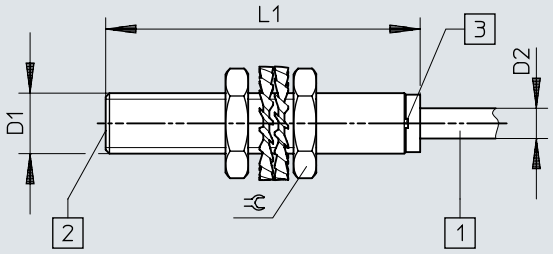

[1] Kabel przyłączeniowy
[2] Powierzchnia aktywna
[3] Dioda LED

	D1	D2	L1	⫧
SIEF-M8B-PS-K-L	M8x1	4	41,6	13
SIEF-M8B-NS-K-L				

Wymiary

Wymiary – M8, czoło obudowane, z wtyczką Pobieranie danych CAD www.festo.com

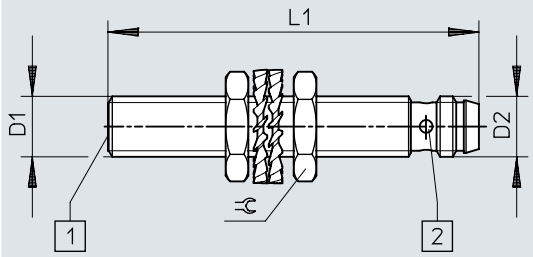

[1] Powierzchnia aktywna
[2] Dioda LED

	D1	D2	L1	⫧
SIEF-M8B-PS-S-L	M8x1	M8x1	49	13
SIEF-M8B-NS-S-L				

Wymiary

Wymiary – M8, czoło częściowo obudowane, z kablem Pobieranie danych CAD www.festo.com

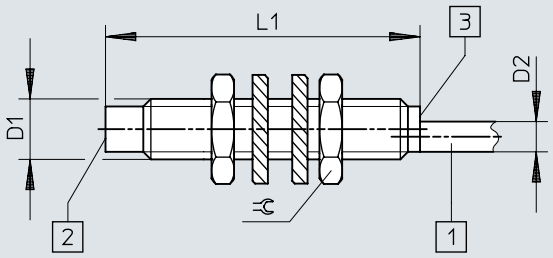

[1] Kabel przyłączeniowy
[2] Powierzchnia aktywna
[3] Dioda LED

	D1	D2	L1	⌀
SIEF-M8NB-PS-K-L	M8x1	4	41,6	13
SIEF-M8NB-NS-K-L				

Wymiary

Wymiary – M8, czoło częściowo obudowane, z wtyczką Pobieranie danych CAD www.festo.com

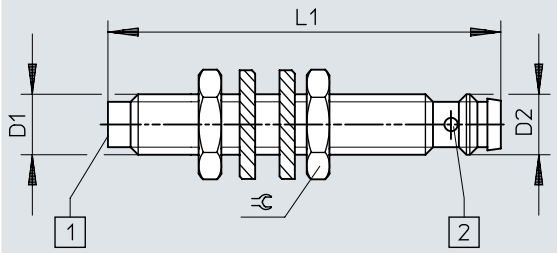

[1] Powierzchnia aktywna
[2] Dioda LED

	D1	D2	L1	⌀
SIEF-M8NB-PS-S-L SIEF-M8NB-NS-S-L	M8x1	M8x1	52	13

Wymiary

Wymiary – M12, czoło obudowane, z kablem Pobieranie danych CAD www.festo.com

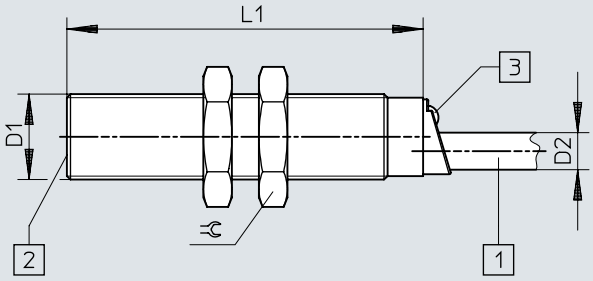

[1] Kabel przyłączeniowy
[2] Powierzchnia aktywna
[3] Dioda LED

	D1	D2	L1	⫧
SIEF-M12B-PS-K-L	M12x1	5,2	50	17
SIEF-M12B-NS-K-L				

Wymiary

Wymiary – M12, czoło obudowane, z wtyczką Pobieranie danych CAD www.festo.com

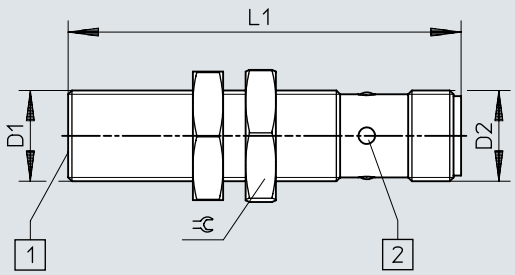

[1] Powierzchnia aktywna
[2] Dioda LED

	D1	D2	L1	⫧
SIEF-M12B-PS-S-L SIEF-M12B-NS-S-L	M12x1	M12x1	52	17

Wymiary

Wymiary – M12, czoło częściowo obudowane, z kablem Pobieranie danych CAD www.festo.com

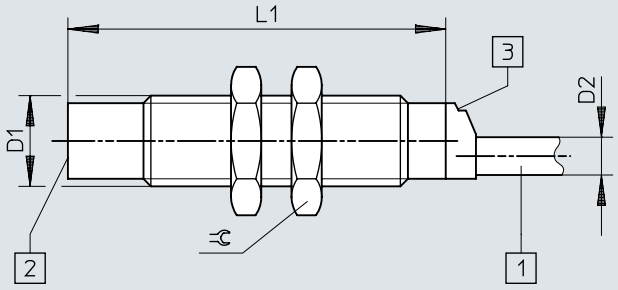

[1] Kabel przyłączeniowy
[2] Powierzchnia aktywna
[3] Dioda LED

	D1	D2	L1	⫧
SIEF-M12NB-PS-K-L	M12x1	5	50	17
SIEF-M12NB-NS-K-L				

Wymiary

Wymiary – M12, czoło częściowo obudowane, z wtyczką Pobieranie danych CAD www.festo.com

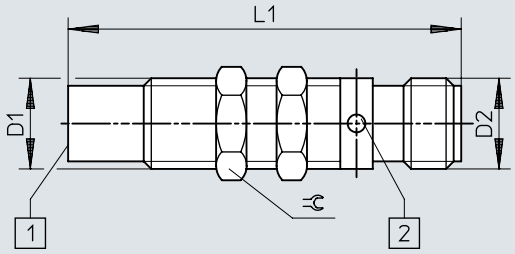

[1] Powierzchnia aktywna
[2] Dioda LED

	D1	D2	L1	⊂
SIEF-M12NB-PS-S-L SIEF-M12NB-NS-S-L	M12x1	M12x1	52	13

Wymiary

Wymiary – M18, czoło obudowane, z kablem Pobieranie danych CAD www.festo.com

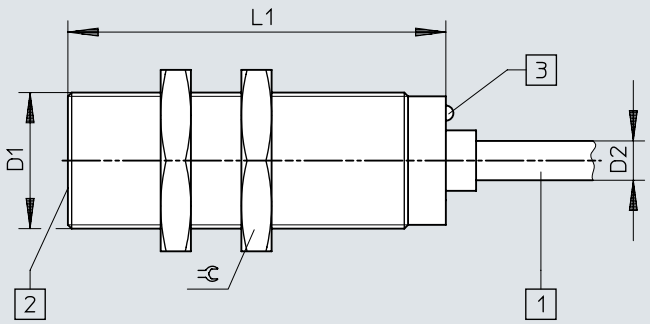

[1] Kabel przyłączeniowy
[2] Powierzchnia aktywna
[3] Dioda LED

	D1	D2	L1	⫧
SIEF-M18B-PS-K-L	M18x1	5,2	50	24
SIEF-M18B-NS-K-L				

Wymiary

Wymiary – M18, czoło obudowane, z wtyczką Pobieranie danych CAD www.festo.com

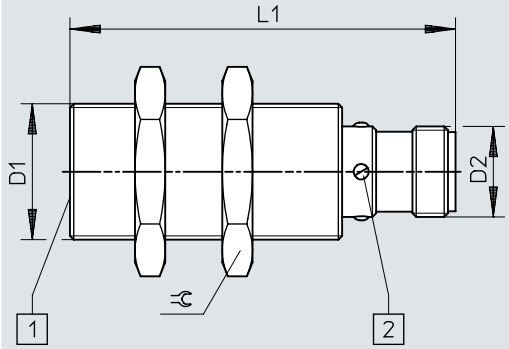

[1] Powierzchnia aktywna
[2] Dioda LED

	D1	D2	L1	⫧
SIEF-M18B-PS-S-L	M18x1	M12x1	52	24
SIEF-M18B-NS-S-L				

Wymiary

Wymiary – M18, czoło częściowo obudowane, z kablem Pobieranie danych CAD www.festo.com

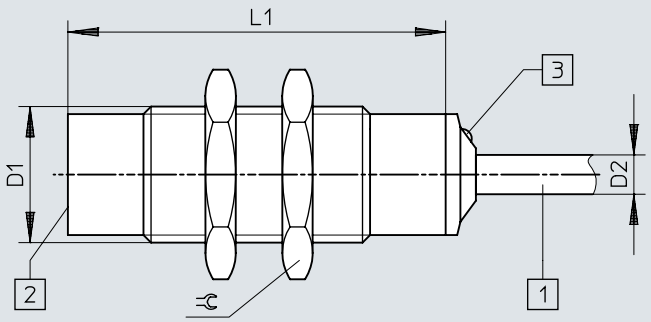

[1] Kabel przyłączeniowy
[2] Powierzchnia aktywna
[3] Dioda LED

	D1	D2	L1	⫧
SIEF-M18NB-PS-K-L	M18x1	5,2	50	24
SIEF-M18NB-NS-K-L				

Wymiary

Wymiary – M18, czoło częściowo obudowane, z wtyczką Pobieranie danych CAD www.festo.com

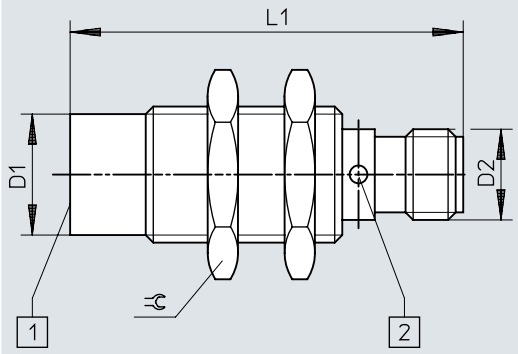

[1] Powierzchnia aktywna
[2] Dioda LED

	D1	D2	L1	⫧
SIEF-M18NB-PS-S-L SIEF-M18NB-NS-S-L	M18x1	M12x1	52	24

Wymiary

Wymiary – M30, czoło obudowane, z kablem Pobieranie danych CAD www.festo.com

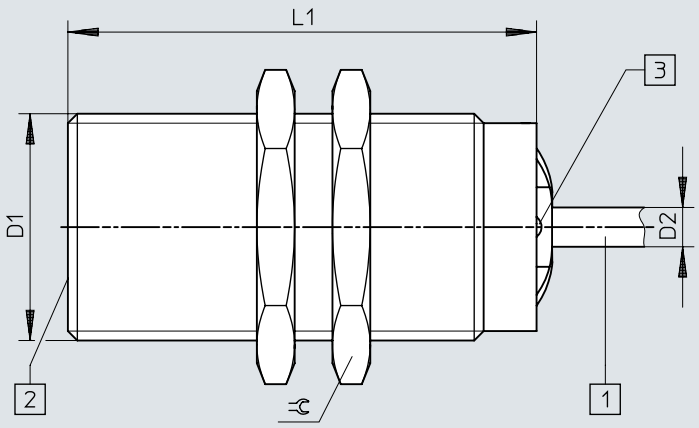

[1] Kabel przyłączeniowy
[2] Powierzchnia aktywna
[3] Dioda LED

	D1	D2	L1	⫧
SIEF-M30B-PS-K-L	M30x1,5	5,2	60	36
SIEF-M30B-NS-K-L				

Wymiary

Wymiary – M30, czoło obudowane, z wtyczką Pobieranie danych CAD www.festo.com

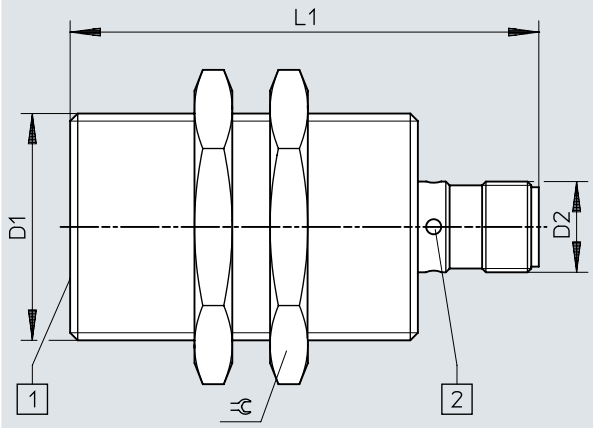

[1] Powierzchnia aktywna
[2] Dioda LED

	D1	D2	L1	⫧
SIEF-M30B-PS-S-L SIEF-M30B-NS-S-L	M30x1,5	M12x1	62	36

Wymiary

Wymiary – M30, czoło częściowo obudowane, z kablem Pobieranie danych CAD www.festo.com

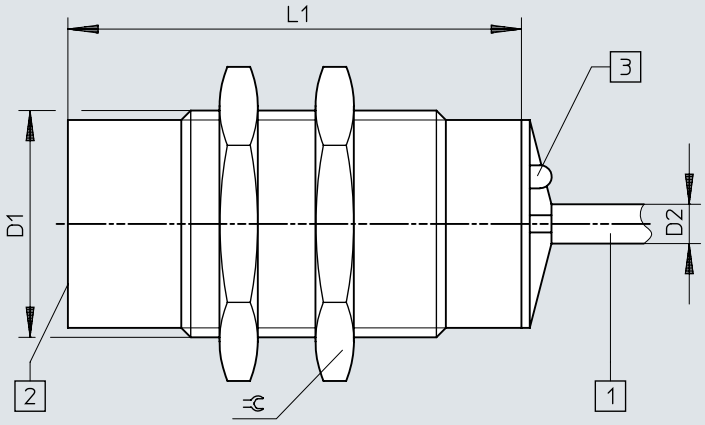

[1] Kabel przyłączeniowy
[2] Powierzchnia aktywna
[3] Dioda LED

	D1	D2	L1	⌀
SIEF-M30NB-PS-K-L	M30x1,5	5,2	60	36
SIEF-M30NB-NS-K-L				

Wymiary

Wymiary – M30, czoło częściowo obudowane, z wtyczką Pobieranie danych CAD www.festo.com

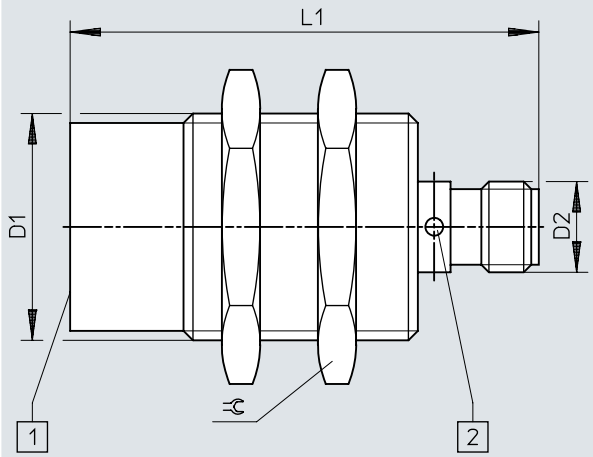

[1] Powierzchnia aktywna
[2] Dioda LED

	D1	D2	L1	⌀
SIEF-M30NB-PS-S-L SIEF-M30NB-NS-S-L	M30x1,5	M12x1	62	36

Wymiary

Wymiary – 40x40x65 mm, czoło częściowo obudowane, z wtyczką Pobieranie danych CAD www.festo.com

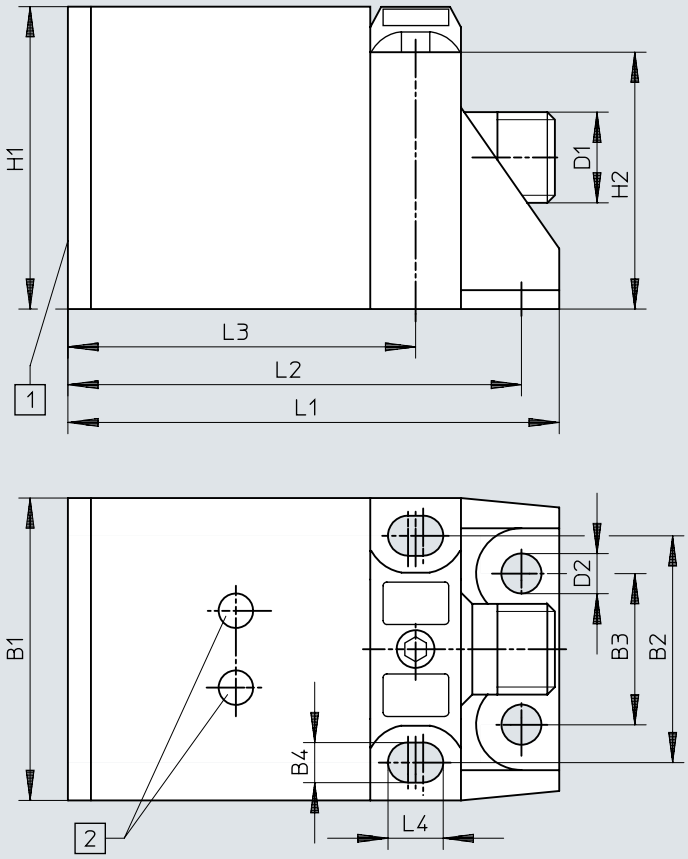

[1] Powierzchnia aktywna
[2] Dioda LED

	B1	B2	B3	B4	D1	D2	H1	H2	L1	L2	L3	L4
SIEF-Q40S-PA-S-2L SIEF-Q40S-NA-S-2L	40	30	20	5,3	M12x1	5,3	40	34	65	60	46	7,3

Wymiary

Wymiary – Wskazówka dotycząca montażu w jednej płaszczyźnie Pobieranie danych CAD www.festo.com

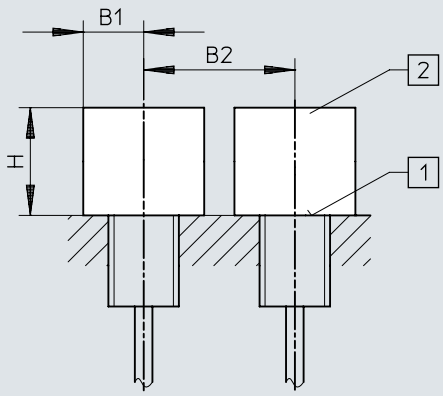

[1] Powierzchnia aktywna
[2] Pomieszczenie wolne od metali

	B1	B2	H
SIEF-M8B	12	16	4,5
SIEF-M12B	18	24	12
SIEF-M18B	27	36	15
SIEF-M30B	45	60	30

Wymiary

Wymiary – Wskazówka dotycząca montażu częściowo w jednej płaszczyźnie Pobieranie danych CAD www.festo.com

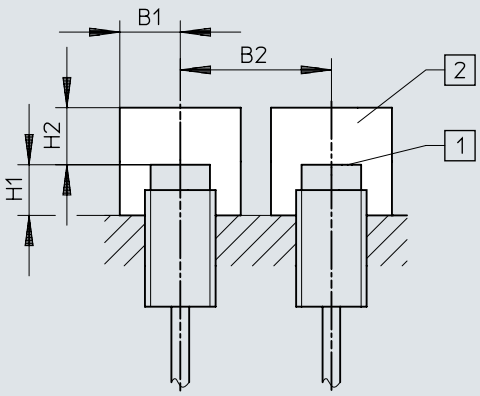

[1] Powierzchnia aktywna
[2] Pomieszczenie wolne od metali

	B1	B2	H1	H2
SIEF-M8NB	12	32	8	12
SIEF-M12NB	18	48	16	24
SIEF-M18NB	27	54	24	36
SIEF-M30NB	45	90	30	60
SIEF-Q40S	60	120	30	105

Dane do zamówienia

Dane do zamówienia M8

Przyłącze elektryczne	Nominalna odległość przełączania	Rodzaj montażu	Wyjście dwustanowe	Nr części	Typ
3-żyłowe, Kabel	1,5 mm	Czoło obudowane	NPN	**553540**	**SIEF-M8B-NS-K-L**
			PNP	**553538**	**SIEF-M8B-PS-K-L**
	4 mm	czoło nieobudowane	NPN	**538310**	**SIEF-M8NB-NS-K-L**
			PNP	**538308**	**SIEF-M8NB-PS-K-L**
3-pin., M8x1, Wtyczka	1,5 mm	Czoło obudowane	NPN	**553539**	**SIEF-M8B-NS-S-L**
			PNP	**553537**	**SIEF-M8B-PS-S-L**
	4 mm	czoło nieobudowane	NPN	**538309**	**SIEF-M8NB-NS-S-L**
			PNP	**538307**	**SIEF-M8NB-PS-S-L**

Dane do zamówienia M12

Przyłącze elektryczne	Nominalna odległość przełączania	Rodzaj montażu	Wyjście dwustanowe	Nr części	Typ
3-żyłowe, Kabel	3 mm	Czoło obudowane	NPN	**553544**	**SIEF-M12B-NS-K-L**
			PNP	**553542**	**SIEF-M12B-PS-K-L**
	8 mm	czoło nieobudowane	NPN	**538314**	**SIEF-M12NB-NS-K-L**
			PNP	**538312**	**SIEF-M12NB-PS-K-L**
3-pin., M12x1, Wtyczka	3 mm	Czoło obudowane	NPN	**553543**	**SIEF-M12B-NS-S-L**
			PNP	**553541**	**SIEF-M12B-PS-S-L**
3-pin., Fixcon, M12x1, Wtyczka	8 mm	czoło nieobudowane	NPN	**538313**	**SIEF-M12NB-NS-S-L**
			PNP	**538311**	**SIEF-M12NB-PS-S-L**

Dane do zamówienia M18

Przyłącze elektryczne	Nominalna odległość przełączania	Rodzaj montażu	Wyjście dwustanowe	Nr części	Typ
3-żyłowe, Kabel	5 mm	Czoło obudowane	NPN	**553548**	**SIEF-M18B-NS-K-L**
			PNP	**553546**	**SIEF-M18B-PS-K-L**
	12 mm	czoło nieobudowane	NPN	**538318**	**SIEF-M18NB-NS-K-L**
			PNP	**538316**	**SIEF-M18NB-PS-K-L**
3-pin., M12x1, Wtyczka	5 mm	Czoło obudowane	NPN	**553547**	**SIEF-M18B-NS-S-L**
			PNP	**553545**	**SIEF-M18B-PS-S-L**
3-pin., Fixcon, M12x1, Wtyczka	12 mm	czoło nieobudowane	NPN	**538317**	**SIEF-M18NB-NS-S-L**
			PNP	**538315**	**SIEF-M18NB-PS-S-L**

Dane do zamówienia M30

Przyłącze elektryczne	Nominalna odległość przełączania	Rodzaj montażu	Wyjście dwustanowe	Nr części	Typ
3-żyłowe, Kabel	10 mm	Czoło obudowane	NPN	**553552**	**SIEF-M30B-NS-K-L**
			PNP	**553550**	**SIEF-M30B-PS-K-L**
	20 mm	czoło nieobudowane	NPN	**538322**	**SIEF-M30NB-NS-K-L**
			PNP	**538320**	**SIEF-M30NB-PS-K-L**
3-pin., M12x1, Wtyczka	10 mm	Czoło obudowane	NPN	**553551**	**SIEF-M30B-NS-S-L**
			PNP	**553549**	**SIEF-M30B-PS-S-L**
3-pin., Fixcon, M12x1, Wtyczka	20 mm	czoło nieobudowane	NPN	**538321**	**SIEF-M30NB-NS-S-L**
			PNP	**538319**	**SIEF-M30NB-PS-S-L**

Dane do zamówienia

40 x 40 x 65 mm					
Przyłącze elektryczne	Nominalna odległość przełączania	Rodzaj montażu	Wyjście dwustanowe	Nr części	Typ
4-pin, Fixcon, M12x1, Wtyczka	35 mm	czoło częściowo obudowane	NPN	**538342**	**SIEF-Q40S-NA-S-2L**
			PNP	**538341**	**SIEF-Q40S-PA-S-2L**

Przegląd urządzeń peryferyjnych

Przegląd urządzeń peryferyjnych

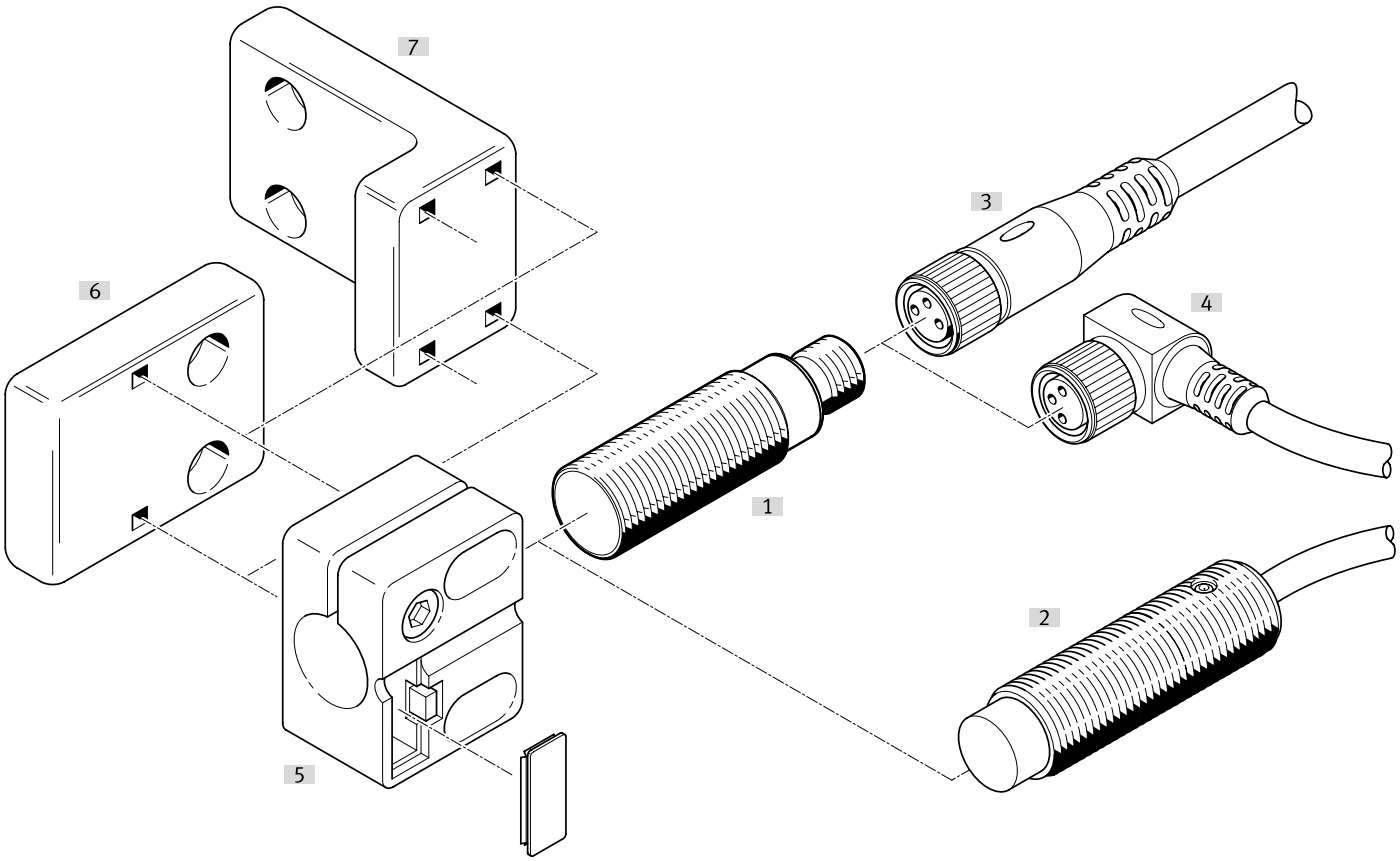

Osprzęt			→ Strona/Internet
	Typ/kod zamówieniowy	Opis	
[1]	Wyłącznik zbliżeniowy SIEF-M8B	czoło obudowane	sief
[2]	Wyłącznik zbliżeniowy SIEF-M8NB	czoło nieobudowane	sief
[3]	Kabel przyłączeniowy NEBA-M...G...	Gniazdo wtykowe proste	28
[4]	Kabel przyłączeniowy NEBA-M...W...	Gniazdo wtykowe kątowe	28
[5]	Uchwyt czujnika SIEZ-...-B	-	
[6]	Uchwyt czujnika SIEZ-NB	-	29
[7]	Uchwyt czujnika SIEZ-UH	-	29
[8]	Kątownik mocujący HV-M5	-	30
[9]	Mocowanie na łapach HBN	-	30
[10]	Mocowanie kołnierzowe FBN	-	30
[11]	Ogranicznik SDA	-	30

Osprzęt

Kable przyłączeniowe, gniazdo M8, 3-pin, bez wskaźnika stanu przełączenia

Przyłącze elektryczne 1, wyprowadzenie kabla	Przyłącze elektryczne 2, technika przyłączeniowa	Przyłącze elektryczne 2, wyprowadzenie kabla	Długość kabla	Waga produktu	Nr części	Typ
Prosta	M12x1, kodowanie A wg EN 61076-2-101	Prosta	0,5 m	23 g	**8078278**	**NEBA-M8G3-U-0.5-N-M12G3**
			1 m	33 g	**8078279**	**NEBA-M8G3-U-1-N-M12G3**
			2,5 m	60 g	**8078280**	**NEBA-M8G3-U-2.5-N-M12G3**
			5 m	107 g	**8078281**	**NEBA-M8G3-U-5-N-M12G3**
	M8x1 kodowanie A wg EN 61076-2-104		1 m	26 g	**8078283**	**NEBA-M8G3-U-1-N-M8G3**
			1,5 m	35 g	**8078284**	**NEBA-M8G3-U-1.5-N-M8G3**
			2 m	44 g	**8078285**	**NEBA-M8G3-U-2-N-M8G3**
			2,5 m	54 g	**8078286**	**NEBA-M8G3-U-2.5-N-M8G3**
			5 m	100 g	**8078287**	**NEBA-M8G3-U-5-N-M8G3**
			10 m	192 g	**8078288**	**NEBA-M8G3-U-10-N-M8G3**
	Otwarty koniec		1 m	22 g	**8078222**	**NEBA-M8G3-U-1-N-LE3**
			2,5 m	50 g	**8078223**	**NEBA-M8G3-U-2.5-N-LE3**
			5 m	96 g	**8078224**	**NEBA-M8G3-U-5-N-LE3**
			10 m	188 g	**8078225**	**NEBA-M8G3-U-10-N-LE3**
			20 m	373 g	**8078226**	**NEBA-M8G3-U-20-N-LE3**
Kątowa			5 m	96 g	**8078231**	**NEBA-M8W3-U-5-N-LE3**
			10 m	189 g	**8078232**	**NEBA-M8W3-U-10-N-LE3**

Kable przyłączeniowe, gniazdo M8, 3-pin, z blokadą

Przyłącze elektryczne 1, wyprowadzenie kabla	Przyłącze elektryczne 2, technika przyłączeniowa	Długość kabla	Waga produktu	Nr części	Typ
Prosta	Otwarty koniec	2,5 m	49 g	**8078264**	**NEBA-M8CG3-U-2.5-N-LE3**
		5 m	95 g	**8078265**	**NEBA-M8CG3-U-5-N-LE3**
Kątowa		2,5 m	49 g	**8078266**	**NEBA-M8CW3-U-2.5-N-LE3**
		5 m	95 g	**8078267**	**NEBA-M8CW3-U-5-N-LE3**

Kable przyłączeniowe, gniazdo M12, 5-pin, bez wskaźnika stanu przełączenia

Przyłącze elektryczne 1, wyprowadzenie kabla	Przyłącze elektryczne 2, technika przyłączeniowa	Przyłącze elektryczne 2, liczba pinów/żył	Długość kabla	Waga produktu	Nr części	Typ
Prosta	M12x1, kodowanie A wg EN 61076-2-101	5	0,5 m	34 g	**8078274**	**NEBA-M12G5-U-0.5-N-M12G5**
			1 m	47 g	**8078275**	**NEBA-M12G5-U-1-N-M12G5**
			2,5 m	87 g	**8078276**	**NEBA-M12G5-U-2.5-N-M12G5**
			5 m	153 g	**8078277**	**NEBA-M12G5-U-5-N-M12G5**
	Otwarty koniec	3	2,5 m	55 g	**8078236**	**NEBA-M12G5-U-2.5-N-LE3**
			5 m	102 g	**8078237**	**NEBA-M12G5-U-5-N-LE3**
			10 m	194 g	**8078238**	**NEBA-M12G5-U-10-N-LE3**
Kątowa			2,5 m	56 g	**8078245**	**NEBA-M12W5-U-2.5-N-LE3**
			5 m	103 g	**8078246**	**NEBA-M12W5-U-5-N-LE3**
			10 m	195 g	**8078247**	**NEBA-M12W5-U-10-N-LE3**

Kable przyłączeniowe, gniazdo M12, 5-pin, bez wskaźnika stanu przełączenia

Przyłącze elektryczne 1, rodzaj przyłącza	Przyłącze elektryczne 1, technika przyłączeniowa	Przyłącze elektryczne 2, liczba pinów/żył	Przyłącze elektryczne 2, rodzaj przyłącza	Przyłącze elektryczne 2, technika przyłączeniowa	Waga produktu	Nr części	Typ
Gniazdo wtykowe	M12x1, kodowanie A wg EN 61076-2-101	5	Kabel	Zacisk śrubowy	23 g	**8162293**	**NECB-M12W5-C2**
					26 g	**8162291**	**NECB-M12G5-C2**

Osprzęt

Wtyczka M8, 3-pin

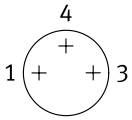

Wyprowadzenie kabla	Przyłącze elektryczne 2, rodzaj przyłącza	Średnica kabla	Waga produktu	Nr części	Typ
Prosta	Kabel	2,1 ... 5 mm	5 g	**8162298**	**NECB-S-M8G3-C2**

Wtyczka M8, 4-pin

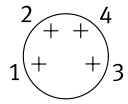

Wyprowadzenie kabla	Przyłącze elektryczne 2, rodzaj przyłącza	Średnica kabla	Waga produktu	Nr części	Typ
Prosta	2x kabel	2 ... 3.8 mm	8 g	**8162300**	**NECB-S-M8G4-C2-D**
	Kabel	2,1 ... 5 mm	5 g	**8162299**	**NECB-S-M8G4-C2**

Wtyczka M12, 5-pin

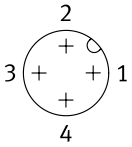

Wyprowadzenie kabla	Przyłącze elektryczne 2, rodzaj przyłącza	Średnica kabla	Waga produktu	Nr części	Typ
Prosta	2x kabel	2,1 ... 5.6 mm	25 g	**8162297**	**NECB-S-M12G5-C2-D**
	Kabel	2,1 ... 7 mm	19 g	**8162296**	**NECB-S-M12G5-C2**

Uchwyt czujnika z ogranicznikiem do montażu w jednej płaszczyźnie

Wielkość	Typ mocowania	Temperatura otoczenia	Waga produktu	Nr części	Typ
M12	Przy pomocy otworów przelotowych	-25 ... 80 °C	20 g	**538348**	**SIEZ-B-12**
M18			21 g	**538350**	**SIEZ-B-18**
M30			36 g	**538352**	**SIEZ-B-30**

Uchwyt czujnika bez ogranicznika

Wielkość	Typ mocowania	Temperatura otoczenia	Waga produktu	Nr części	Typ
	Przy pomocy otworów przelotowych	-25 ... 80 °C	25 g	**538354**	**SIEZ-UH**
4 mm			14 g	**538343**	**SIEZ-NB-4**
6,5 mm			9 g	**538344**	**SIEZ-NB-6,5**
M8			3,5 g	**538345**	**SIEZ-NB-8**
M12			20 g	**538347**	**SIEZ-NB-12**
M18			21 g	**538349**	**SIEZ-NB-18**
M30			36 g	**538351**	**SIEZ-NB-30**

Osprzęt

Mocowanie na łapach



Wielkość	Waga produktu	Nr części	Typ
8/10	22 g	**5123**	**HBN-8/10X1**

Mocowanie kołnierzowe



Wielkość	Waga produktu	Nr części	Typ
32	103 g	**195855**	**FBN-32**

Kątownik mocujący HV-M5



Materiał wspornika kątowego	Waga produktu	Nr części	Typ
Stal, ocynkowany	11 g	**9634**	**HV-M5**

Zderzak



Wielkość	Nr części	Typ
M8	**11542**	**SDA-8X1-B**
M12	**11541**	**SDA-12X1-B**