Sensor de proximidade SIEF

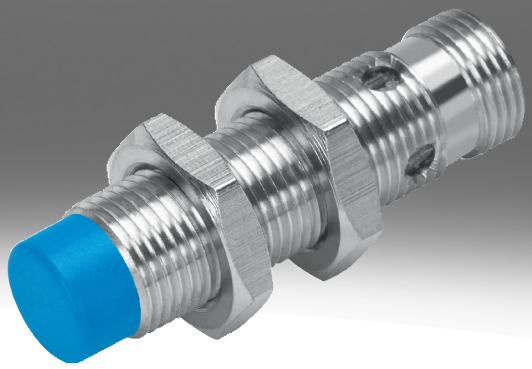

Código do tipo

001	Série	
SIEF	Sensor de proximidade, indutivo, com fator de redução 1 para todos os metais, resistente ao campo de soldadura	

002	Desenho	
M8	Circular, M8x1	
M12	Circular, M12x1	
M18	Circular, M18x1	
M30	Circular, M30x1,5	
Q40	Cubo de 40 mm	

003	Tipo de montagem	
B	Nivelamento	
S	Parcialmente nivelado	
NB	Não alinhado	

004	Entrada/saída da alternância	
N	NPN	
P	PNP	

005	Função do elemento de comutação	
A	Antivalente	
S	Normalmente aberta	

006	Ligação elétrica	
K	Extremidade aberta	
S	Conector macho M8x1, 4 pinos	

007	Ecrã	
L	Estado de comutação	
2L	Estado de comutação e estado operacional	

008	Material da caixa	
	Padrão	

Ficha técnica

Especificações técnicas gerais

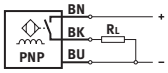

- Distância de comutação normal
- Fator de redução para todos os metais
- Resistente aos campos magnéticos dos equipamentos de soldadura
- Para tensão DC
- Desenho redondo

Tamanho	40x40x65 mm	M8	M12	M18	M30
Tipo de montagem	Parcialmente nivelado	Nivelamento, Não alinhado			
Desenho	Quadrado	Redondo			
De acordo com a norma	EN 60947-5-2				
Certificado	Marca RCM	Marca RCM, c UL us - Listed (OL)			
Marcação CE (ver declaração de conformidade)[1)]	De acordo com a Diretiva EMC da UE, De acordo com a Diretiva Baixa Tensão da UE, De acordo com a diretiva RoHS da UE				
Em conformidade com LABS	VDMA24364 zona III	VDMA24364-B2-L, VDMA24364 zona III			

1) Para o âmbito de uso, consulte a Declaração de Conformidade: www.festo.com/catalogue/sief → Support/Downloads.
Em caso de existirem restrições de uso dos equipamentos em zonas residenciais, comerciais e industriais, bem como em empresas pequenas, é possível que devam ser adotadas medidas adicionais para reduzir a emissão de interferências.

Sinal de entrada, elemento de medição

Temperatura ambiente	-30 ... 85 oC

Saída de comutação

Tamanho	40x40x65 mm	M8	M12	M18	M30
Tipo de montagem	Parcialmente nivelado	Nivelamento, Não alinhado			
Saída da alternância	NPN, PNP				
Função do elemento de comutação	Antivalente	Contato N/A			
Distância nominal de operação	35 mm	1,5 ... 4 mm	3 ... 8 mm	5 ... 12 mm	10 ... 20 mm
Precisão de repetição	0,7 mm	0,08 mm	0,16 mm	0,24 ... 0,28 mm	0,4 ... 0,55 mm
Distância de operação garantida	28,35 mm	3,24 mm	6,48 mm	9,72 mm	16,2 mm
Fatores de redução	Alumínio = 1,0, Aço inoxidável St 18/8 = 1,0, Cobre = 1,0, Latão = 1,0, Aço St 37 = 1,0				
Histerese	1,05 ... 5,25 mm	0,12 ... 0,6 mm	0,24 ... 1,2 mm	0,36 ... 1,8 mm	0,6 ... 3 mm
Frequência máx. de comutação CC	250 Hz	2 000 Hz	2 000 ... 3 000 Hz		1 500 ... 2 000 Hz
Corrente de saída máx.	200 mA	150 mA	200 mA		
Queda de tensão	≤1,8 V				

Eletrónica

Tamanho	40x40x65 mm	M8	M12	M18	M30
Tipo de montagem	Parcialmente nivelado	Nivelamento, Não alinhado			
Faixa da tensão de operação CC	10 ... 65 V	10 ... 30 V			
Corte residual	10%				
Corrente reativa	≤15 mA				
Proteção contra curto-circuito	Por impulsos				
Proteção contra inversão da polaridade	Para todas as conexões elétricas				

Ficha técnica

Eletromecânica					
Tamanho	40x40x65 mm	M8	M12	M18	M30
Tipo de montagem	Parcialmente nivelado	Nivelamento, Não alinhado			
Ligação elétrica	4 pinos, Fixcon, M12x1, Conector	3 fios, 3 pinos, Cabo, M8x1, Conector	3 fios, 3 pinos, Fixcon, Cabo, M12x1, Conector		
Ligação elétrica 1, tipo de conexão	Conector	Cabo, Conector			
Ligação elétrica 1, tecnologia de conexão	M12 x 1, programado com A de acordo com EN 61076-2-101	M8 x1 programado com A de acordo com EN 61076-2-104, extremidade aberta	M12 x 1, programado com A de acordo com EN 61076-2-101, extremidade aberta		
Conexão elétrica 1, número de pinos/fios	4	3			
Ligação elétrica 1, pinos/fios ocupados	4	3			
Ligação elétrica 1, tipo de montagem	Trava de parafuso, Não direcionável	Fecho com mosquetão, Trava de parafuso, Não direcionável	Trava de parafuso, Não direcionável		
Conexão elétrica 1, tipo de montagem compatível	Compatível com fixação por meio de parafuso giratório	Compatível com fechadura de trinco, Compatível com fixação por meio de parafuso giratório	Compatível com fixação por meio de parafuso giratório		
Comprimento do cabo	–	2,5 m			
Material da bainha do cabo	–	TPE-U(PU), TPE-U(PUR)			
Material da manga de isolamento	–	PVC			

Componentes mecânicos					
Tamanho	40x40x65 mm	M8	M12	M18	M30
Tipo de montagem	Parcialmente nivelado	Nivelamento, Não alinhado			
Tipo de montagem	Pelo orifício de passagem	Com porca de travamento			
Torque de aperto	–	10 Nm		25 Nm	75 Nm
Peso do produto	156 g	12 ... 77 g	22 ... 120 g	38 ... 141 g	90 ... 194 g
Material da caixa	PA, Reforçado com PBT	PA, PP, Aço inoxidável de alta liga	Latão, PBT, TPE-O, Cromado		

Indicação, operação					
Tamanho	40x40x65 mm	M8	M12	M18	M30
Tipo de montagem	Parcialmente nivelado	Nivelamento, Não alinhado			
Indicação do estado de comutação	LED amarelo				
Indicação do estado operacional	LED verde	–			

Imissão, emissão, embutida					
Tamanho	40x40x65 mm	M8	M12	M18	M30
Tipo de montagem	Parcialmente nivelado	Nivelamento			
Temperatura ambiente com instalação de cabo flexível	–	-5 ... 70 oC			
Nível de proteção	IP67	IP68			
Classe de resistência à corrosão (CRC)[1)]	0 - Sem resistência à corrosão	2 - tensão moderada da corrosão			
Nível de contaminação	–	3			
Em conformidade com LABS	VDMA24364 zona III	VDMA24364-B2-L			

1) Mais informações em www.festo.com/x/topic/kbk

Ficha técnica

Imissão, emissão, não embutida				
Tamanho	M8	M12	M18	M30
Tipo de montagem	Não alinhado			
Temperatura ambiente com instalação de cabo flexível	0 ... 80 oC			
Nível de proteção	IP67			
Classe de resistência à corrosão (CRC)[1]	4 - Resistência particularmente muito elevada à corrosão	2 - tensão moderada da corrosão		
Nível de contaminação	–			
Em conformidade com LABS	VDMA24364 zona III			

1) Mais informações em www.festo.com/x/topic/kbk

Dimensões

Dimensões – M8, montagem embutida, cabo Download dados CAD www.festo.com

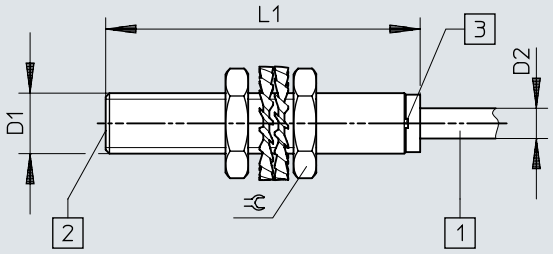

[1] Cabo de ligação
[2] Superfície ativa
[3] Díodo luminoso

	D1	D2	L1	⫧
SIEF-M8B-PS-K-L	M8x1	4	41,6	13
SIEF-M8B-NS-K-L				

Dimensões

Dimensões – M8, montagem embutida, conector Download dados CAD www.festo.com

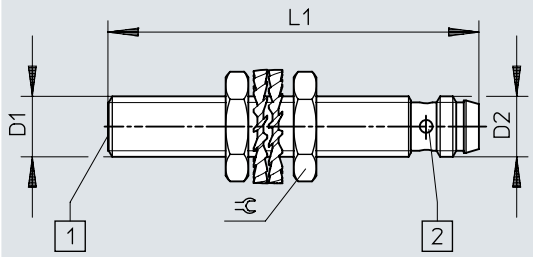

[1] Superfície ativa
[2] Díodo luminoso

	D1	D2	L1	⫧
SIEF-M8B-PS-S-L	M8x1	M8x1	49	13
SIEF-M8B-NS-S-L				

Dimensões

Dimensões – M8, montagem parcialmente embutida, cabo Download dados CAD www.festo.com

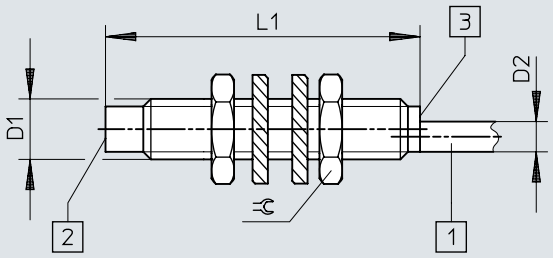

[1] Cabo de ligação
[2] Superfície ativa
[3] Díodo luminoso

	D1	D2	L1	⌀
SIEF-M8NB-PS-K-L	M8x1	4	41,6	13
SIEF-M8NB-NS-K-L				

Dimensões

Dimensões – M8, montagem parcialmente embutida, conector Download dados CAD www.festo.com

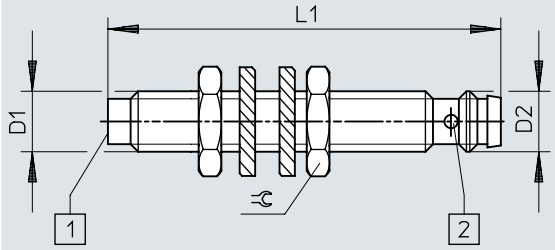

[1] Superfície ativa
[2] Díodo luminoso

	D1	D2	L1	⫧
SIEF-M8NB-PS-S-L SIEF-M8NB-NS-S-L	M8x1	M8x1	52	13

Dimensões

Dimensões – M12, montagem embutida, cabo Download dados CAD www.festo.com

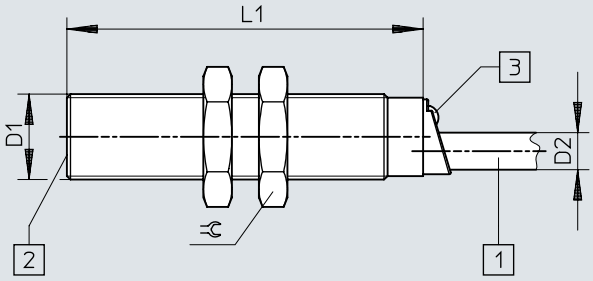

[1] Cabo de ligação
[2] Superfície ativa
[3] Díodo luminoso

	D1	D2	L1	⫧
SIEF-M12B-PS-K-L	M12x1	5,2	50	17
SIEF-M12B-NS-K-L				

Dimensões

Dimensões – M12, montagem embutida, conector Download dados CAD www.festo.com

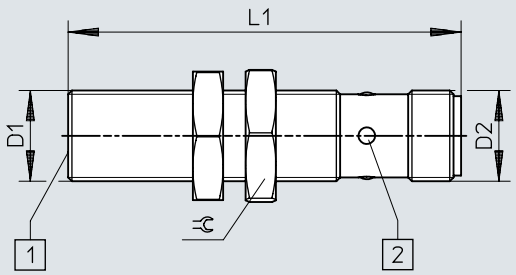

[1] Superfície ativa
[2] Díodo luminoso

	D1	D2	L1	⫧
SIEF-M12B-PS-S-L	M12x1	M12x1	52	17
SIEF-M12B-NS-S-L				

Dimensões

Dimensões – M12, montagem parcialmente embutida, cabo Download dados CAD www.festo.com

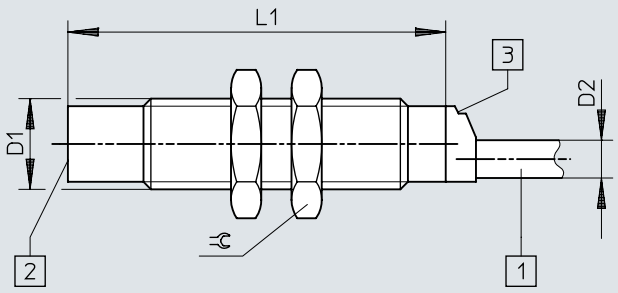

[1] Cabo de ligação
[2] Superfície ativa
[3] Díodo luminoso

	D1	D2	L1	⫧
SIEF-M12NB-PS-K-L	M12x1	5	50	17
SIEF-M12NB-NS-K-L				

Dimensões

Dimensões – M12, montagem parcialmente embutida, conector Download dados CAD www.festo.com

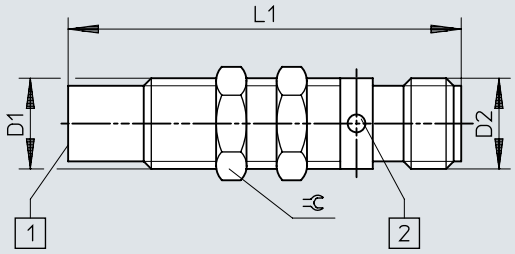

[1] Superfície ativa
[2] Díodo luminoso

	D1	D2	L1	⫧
SIEF-M12NB-PS-S-L SIEF-M12NB-NS-S-L	M12x1	M12x1	52	13

Dimensões

Dimensões – M18, montagem embutida, cabo Download dados CAD www.festo.com

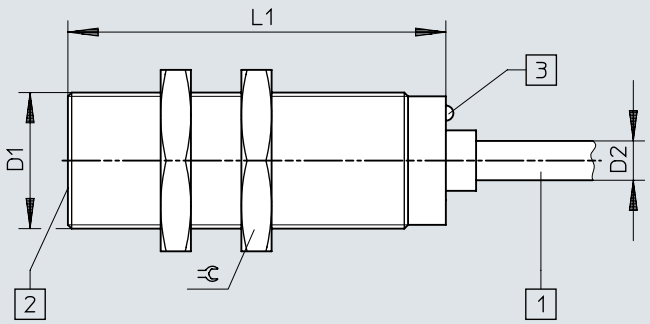

[1] Cabo de ligação
[2] Superfície ativa
[3] Díodo luminoso

	D1	D2	L1	⫧
SIEF-M18B-PS-K-L	M18x1	5,2	50	24
SIEF-M18B-NS-K-L				

Dimensões

Dimensões – M18, montagem embutida, conector Download dados CAD www.festo.com

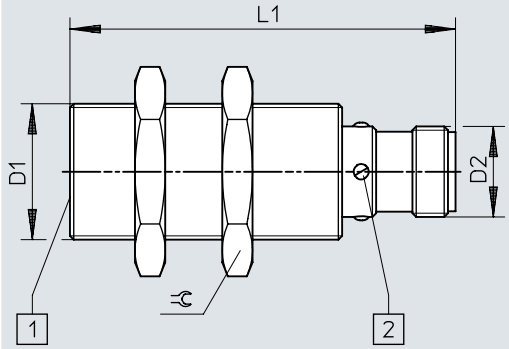

[1] Superfície ativa
[2] Díodo luminoso

	D1	D2	L1	⫧
SIEF-M18B-PS-S-L	M18x1	M12x1	52	24
SIEF-M18B-NS-S-L				

Dimensões

Dimensões – M18, montagem parcialmente embutida, cabo Download dados CAD www.festo.com

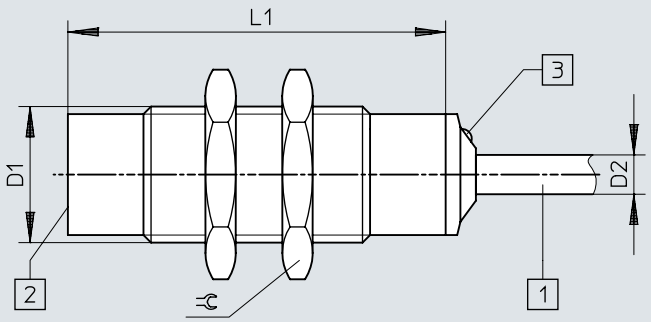

[1] Cabo de ligação
[2] Superfície ativa
[3] Díodo luminoso

	D1	D2	L1	⫧
SIEF-M18NB-PS-K-L	M18x1	5,2	50	24
SIEF-M18NB-NS-K-L				

Dimensões

Dimensões – M18, montagem parcialmente embutida, conector Download dados CAD www.festo.com

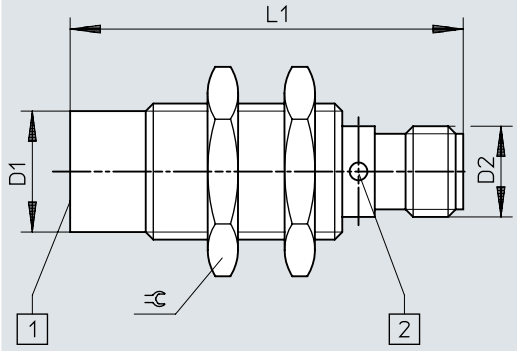

[1] Superfície ativa
[2] Díodo luminoso

	D1	D2	L1	⫧
SIEF-M18NB-PS-S-L	M18x1	M12x1	52	24
SIEF-M18NB-NS-S-L				

Dimensões

Dimensões – M30, montagem embutida, cabo Download dados CAD www.festo.com

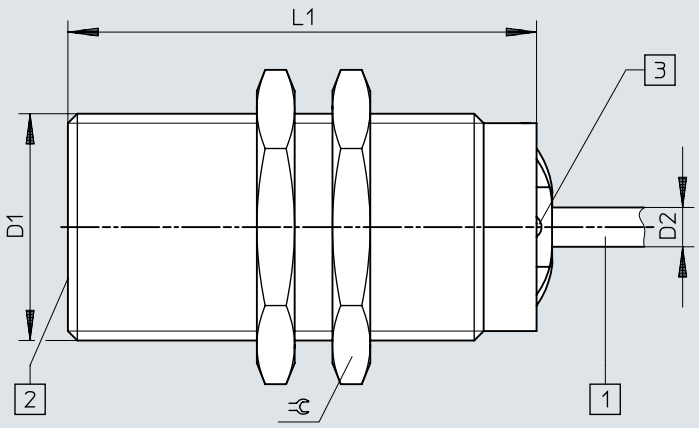

[1] Cabo de ligação
[2] Superfície ativa
[3] Díodo luminoso

	D1	D2	L1	⫧
SIEF-M30B-PS-K-L	M30x1,5	5,2	60	36
SIEF-M30B-NS-K-L				

Dimensões

Dimensões – M30, montagem embutida, conector Download dados CAD www.festo.com

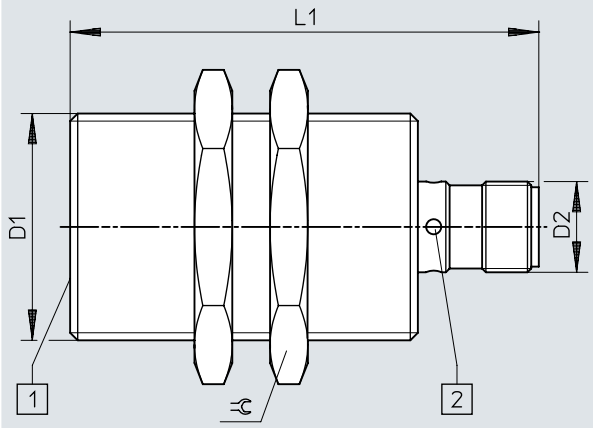

[1] Superfície ativa
[2] Díodo luminoso

	D1	D2	L1	⫧
SIEF-M30B-PS-S-L SIEF-M30B-NS-S-L	M30x1,5	M12x1	62	36

Dimensões

Dimensões – M30, montagem parcialmente embutida, cabo Download dados CAD www.festo.com

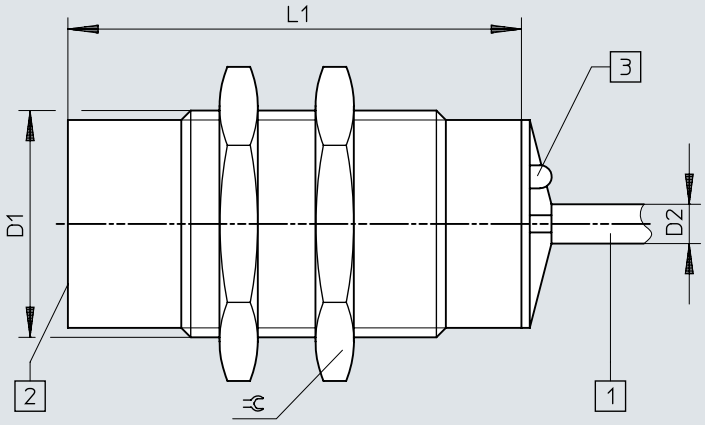

[1] Cabo de ligação
[2] Superfície ativa
[3] Díodo luminoso

	D1	D2	L1	⌀G
SIEF-M30NB-PS-K-L	M30x1,5	5,2	60	36
SIEF-M30NB-NS-K-L				

Dimensões

Dimensões – M30, montagem parcialmente embutida, conector Download dados CAD www.festo.com

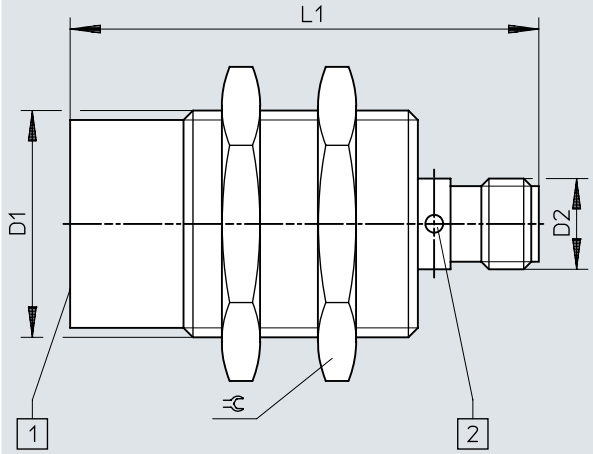

[1] Superfície ativa
[2] Díodo luminoso

	D1	D2	L1	⫧
SIEF-M30NB-PS-S-L SIEF-M30NB-NS-S-L	M30x1,5	M12x1	62	36

Dimensões

Dimensões – 40x40x65 mm, montagem parcialmente embutida, conector Download dados CAD www.festo.com

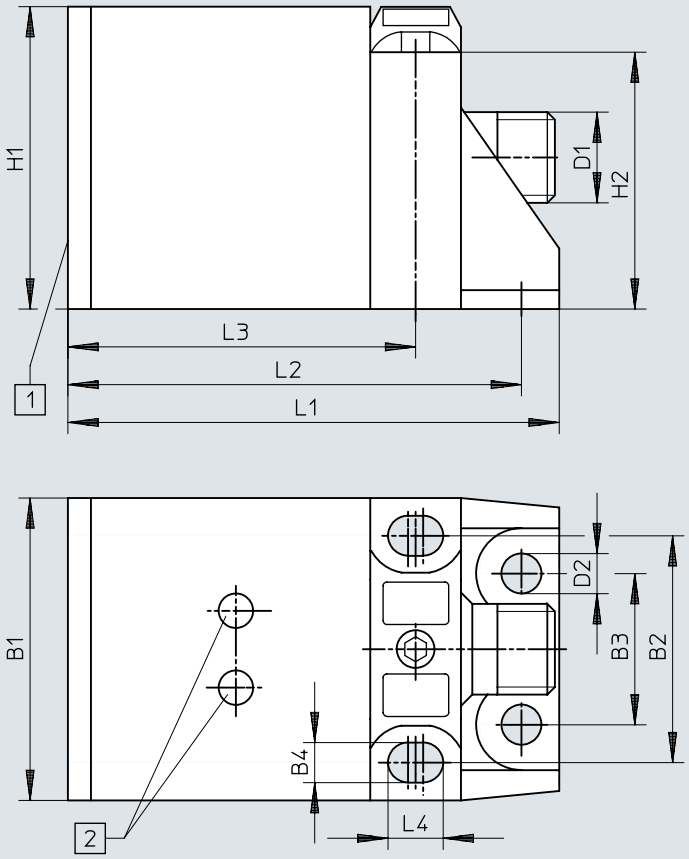

[1] Superfície ativa
[2] Díodo luminoso

	B1	B2	B3	B4	D1	D2	H1	H2	L1	L2	L3	L4
SIEF-Q40S-PA-S-2L SIEF-Q40S-NA-S-2L	40	30	20	5,3	M12x1	5,3	40	34	65	60	46	7,3

Dimensões

Dimensões – Nota de montagem: montagem embutida Download dados CAD www.festo.com

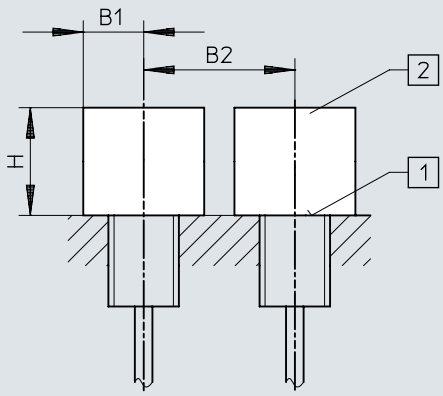

[1] Superfície ativa
[2] Espaço sem metal

	B1	B2	H
SIEF-M8B	12	16	4,5
SIEF-M12B	18	24	12
SIEF-M18B	27	36	15
SIEF-M30B	45	60	30

Dimensões

Dimensões – Nota de montagem: montagem parcialmente embutida Download dados CAD www.festo.com

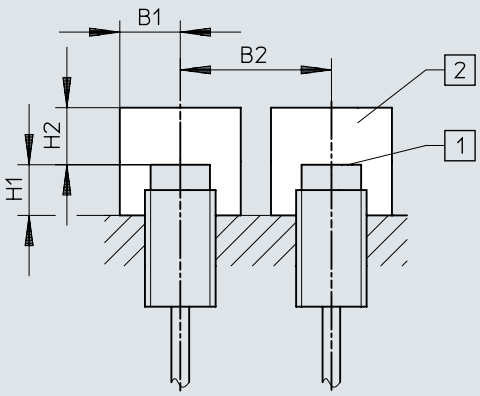

[1] Superfície ativa
[2] Espaço sem metal

	B1	B2	H1	H2
SIEF-M8NB	12	32	8	12
SIEF-M12NB	18	48	16	24
SIEF-M18NB	27	54	24	36
SIEF-M30NB	45	90	30	60
SIEF-Q40S	60	120	30	105

Detalhes do pedido

Referências de pedido M8

Ligação elétrica	Distância nominal de operação	Tipo de montagem	Saída da alternância	N.º da peça	Tipo
3 fios, Cabo	1,5 mm	Nivelamento	NPN	**553540**	**SIEF-M8B-NS-K-L**
			PNP	**553538**	**SIEF-M8B-PS-K-L**
	4 mm	Não alinhado	NPN	**538310**	**SIEF-M8NB-NS-K-L**
			PNP	**538308**	**SIEF-M8NB-PS-K-L**
3 pinos, M8x1, Conector	1,5 mm	Nivelamento	NPN	**553539**	**SIEF-M8B-NS-S-L**
			PNP	**553537**	**SIEF-M8B-PS-S-L**
	4 mm	Não alinhado	NPN	**538309**	**SIEF-M8NB-NS-S-L**
			PNP	**538307**	**SIEF-M8NB-PS-S-L**

Referências de pedido M12

Ligação elétrica	Distância nominal de operação	Tipo de montagem	Saída da alternância	N.º da peça	Tipo
3 fios, Cabo	3 mm	Nivelamento	NPN	**553544**	**SIEF-M12B-NS-K-L**
			PNP	**553542**	**SIEF-M12B-PS-K-L**
	8 mm	Não alinhado	NPN	**538314**	**SIEF-M12NB-NS-K-L**
			PNP	**538312**	**SIEF-M12NB-PS-K-L**
3 pinos, M12x1, Conector	3 mm	Nivelamento	NPN	**553543**	**SIEF-M12B-NS-S-L**
			PNP	**553541**	**SIEF-M12B-PS-S-L**
3 pinos, Fixcon, M12x1, Conector	8 mm	Não alinhado	NPN	**538313**	**SIEF-M12NB-NS-S-L**
			PNP	**538311**	**SIEF-M12NB-PS-S-L**

Referências de pedido M18

Ligação elétrica	Distância nominal de operação	Tipo de montagem	Saída da alternância	N.º da peça	Tipo
3 fios, Cabo	5 mm	Nivelamento	NPN	**553548**	**SIEF-M18B-NS-K-L**
			PNP	**553546**	**SIEF-M18B-PS-K-L**
	12 mm	Não alinhado	NPN	**538318**	**SIEF-M18NB-NS-K-L**
			PNP	**538316**	**SIEF-M18NB-PS-K-L**
3 pinos, M12x1, Conector	5 mm	Nivelamento	NPN	**553547**	**SIEF-M18B-NS-S-L**
			PNP	**553545**	**SIEF-M18B-PS-S-L**
3 pinos, Fixcon, M12x1, Conector	12 mm	Não alinhado	NPN	**538317**	**SIEF-M18NB-NS-S-L**
			PNP	**538315**	**SIEF-M18NB-PS-S-L**

Referências de pedido M30

Ligação elétrica	Distância nominal de operação	Tipo de montagem	Saída da alternância	N.º da peça	Tipo
3 fios, Cabo	10 mm	Nivelamento	NPN	**553552**	**SIEF-M30B-NS-K-L**
			PNP	**553550**	**SIEF-M30B-PS-K-L**
	20 mm	Não alinhado	NPN	**538322**	**SIEF-M30NB-NS-K-L**
			PNP	**538320**	**SIEF-M30NB-PS-K-L**
3 pinos, M12x1, Conector	10 mm	Nivelamento	NPN	**553551**	**SIEF-M30B-NS-S-L**
			PNP	**553549**	**SIEF-M30B-PS-S-L**
3 pinos, Fixcon, M12x1, Conector	20 mm	Não alinhado	NPN	**538321**	**SIEF-M30NB-NS-S-L**
			PNP	**538319**	**SIEF-M30NB-PS-S-L**

Detalhes do pedido

40x40x65 mm					
Ligação elétrica	Distância nominal de operação	Tipo de montagem	Saída da alternância	N.º da peça	Tipo
4 pinos, Fixcon, M12x1, Conector	35 mm	Parcialmente nivelado	NPN	**538342**	**SIEF-Q40S-NA-S-2L**
			PNP	**538341**	**SIEF-Q40S-PA-S-2L**

Periféricos

Quadro geral de periféricos

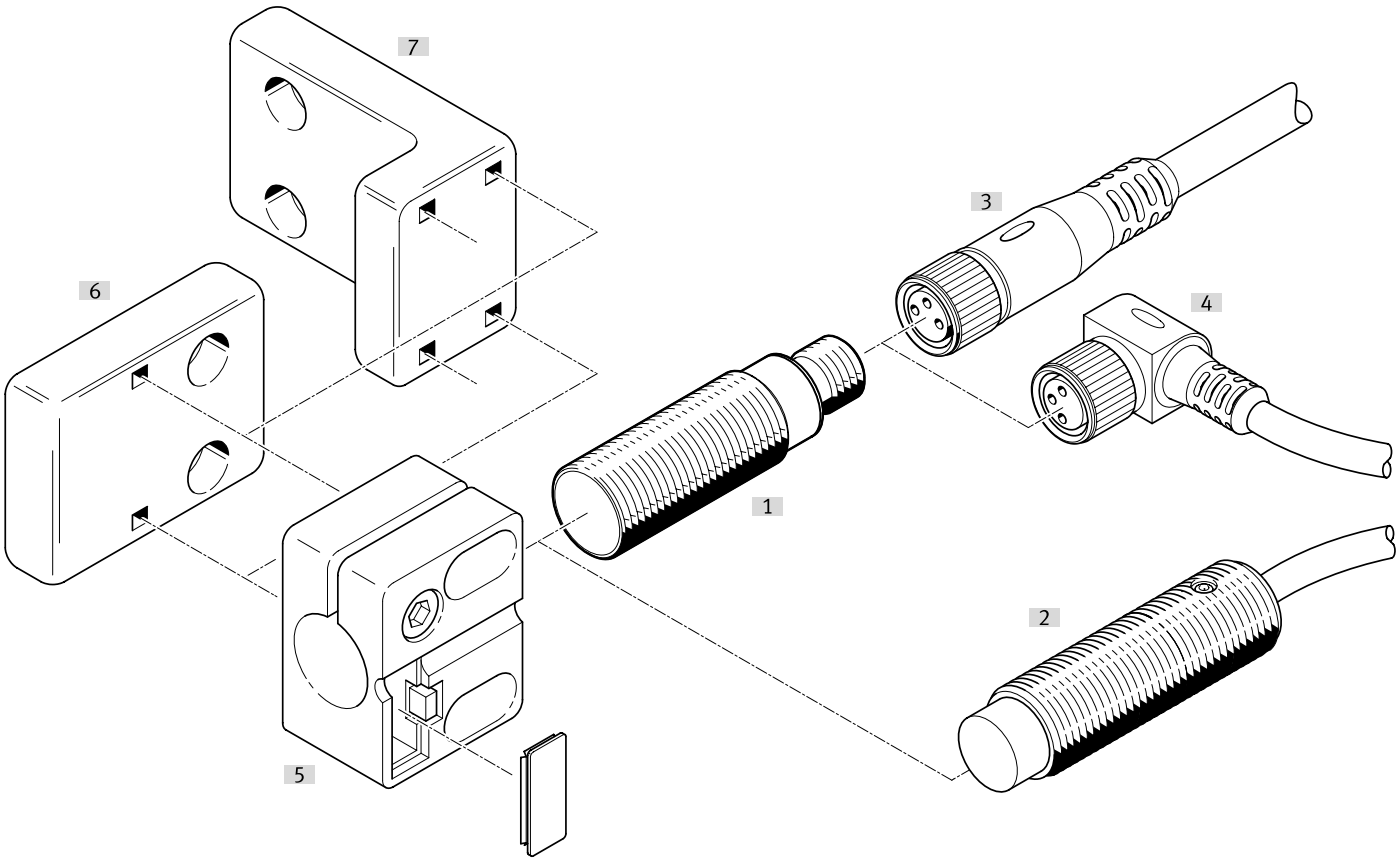

Acessórios			→ Página/Internet
	Tipo/código do pedido	Descrição	
[1]	Sensor de proximidade SIEF-M8B	Nivelamento	sief
[2]	Sensor de proximidade SIEF-M8NB	Não alinhado	sief
[3]	Cabos de ligação NEBA-M...G...	Tomada reta	28
[4]	Cabos de ligação NEBA-M...W...	Tomada angular	28
[5]	Suporte para sensor SIEZ-...-B	-	
[6]	Suporte para sensor SIEZ-NB	-	29
[7]	Suporte para sensor SIEZ-UH	-	29
[8]	Suporte de montagem HV-M5	-	30
[9]	Fixação por pés HBN	-	30
[10]	Fixação por flange FBN	-	30
[11]	Batente SDA	-	30

Equipamento

Cabos de ligação, tomada M8, 3 pinos, sem indicador do estado de comutação

Ligação elétrica 1, saída do cabo	Ligação elétrica 2, tecnologia de conexão	Ligação elétrica 2, saída do cabo	Comprimento do cabo	Peso do produto	N.º da peça	Tipo
retos	M12 x 1, programado com A de acordo com EN 61076-2-101	retos	0,5 m	23 g	**8078278**	**NEBA-M8G3-U-0.5-N-M12G3**
			1 m	33 g	**8078279**	**NEBA-M8G3-U-1-N-M12G3**
			2,5 m	60 g	**8078280**	**NEBA-M8G3-U-2.5-N-M12G3**
			5 m	107 g	**8078281**	**NEBA-M8G3-U-5-N-M12G3**
	M8 x1, programado com A, de acordo com EN 61076-2-104		1 m	26 g	**8078283**	**NEBA-M8G3-U-1-N-M8G3**
			1,5 m	35 g	**8078284**	**NEBA-M8G3-U-1.5-N-M8G3**
			2 m	44 g	**8078285**	**NEBA-M8G3-U-2-N-M8G3**
			2,5 m	54 g	**8078286**	**NEBA-M8G3-U-2.5-N-M8G3**
			5 m	100 g	**8078287**	**NEBA-M8G3-U-5-N-M8G3**
			10 m	192 g	**8078288**	**NEBA-M8G3-U-10-N-M8G3**
	extremidade aberta		1 m	22 g	**8078222**	**NEBA-M8G3-U-1-N-LE3**
			2,5 m	50 g	**8078223**	**NEBA-M8G3-U-2.5-N-LE3**
			5 m	96 g	**8078224**	**NEBA-M8G3-U-5-N-LE3**
			10 m	188 g	**8078225**	**NEBA-M8G3-U-10-N-LE3**
			20 m	373 g	**8078226**	**NEBA-M8G3-U-20-N-LE3**
Angular			5 m	96 g	**8078231**	**NEBA-M8W3-U-5-N-LE3**
			10 m	189 g	**8078232**	**NEBA-M8W3-U-10-N-LE3**

Cabos de ligação, tomada M8, 3 pinos, com fecho com mosquetão

Ligação elétrica 1, saída do cabo	Ligação elétrica 2, tecnologia de conexão	Comprimento do cabo	Peso do produto	N.º da peça	Tipo
retos	extremidade aberta	2,5 m	49 g	**8078264**	**NEBA-M8CG3-U-2.5-N-LE3**
		5 m	95 g	**8078265**	**NEBA-M8CG3-U-5-N-LE3**
Angular		2,5 m	49 g	**8078266**	**NEBA-M8CW3-U-2.5-N-LE3**
		5 m	95 g	**8078267**	**NEBA-M8CW3-U-5-N-LE3**

Cabos de ligação, tomada M12, 5 pinos, sem indicador do estado de comutação

Ligação elétrica 1, saída do cabo	Ligação elétrica 2, tecnologia de conexão	Ligação elétrica 2, número de pinos/fios	Comprimento do cabo	Peso do produto	N.º da peça	Tipo
retos	M12 x 1, programado com A de acordo com EN 61076-2-101	5	0,5 m	34 g	**8078274**	**NEBA-M12G5-U-0.5-N-M12G5**
			1 m	47 g	**8078275**	**NEBA-M12G5-U-1-N-M12G5**
			2,5 m	87 g	**8078276**	**NEBA-M12G5-U-2.5-N-M12G5**
			5 m	153 g	**8078277**	**NEBA-M12G5-U-5-N-M12G5**
	extremidade aberta	3	2,5 m	55 g	**8078236**	**NEBA-M12G5-U-2.5-N-LE3**
			5 m	102 g	**8078237**	**NEBA-M12G5-U-5-N-LE3**
			10 m	194 g	**8078238**	**NEBA-M12G5-U-10-N-LE3**
Angular			2,5 m	56 g	**8078245**	**NEBA-M12W5-U-2.5-N-LE3**
			5 m	103 g	**8078246**	**NEBA-M12W5-U-5-N-LE3**
			10 m	195 g	**8078247**	**NEBA-M12W5-U-10-N-LE3**

Cabos de ligação, conector fêmea M12, 5 pinos, sem indicador do estado de comutação

Ligação elétrica 1, tipo de conexão	Ligação elétrica 1, tecnologia de conexão	Ligação elétrica 2, número de pinos/fios	Ligação elétrica 2, tipo de conexão	Ligação elétrica 2, tecnologia de conexão	Peso do produto	N.º da peça	Tipo
Conector fêmea	M12 x 1, programado com A de acordo com EN 61076-2-101	5	Cabo	Terminal aparafusado	23 g	**8162293**	**NECB-M12W5-C2**
					26 g	**8162291**	**NECB-M12G5-C2**

Equipamento

Conector M8, 3 pinos

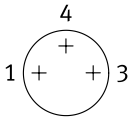

Saída do cabo	Ligação elétrica 2, tipo de conexão	Diâmetro do cabo	Peso do produto	N.º da peça	Tipo
retos	Cabo	2,1 ... 5 mm	5 g	**8162298**	**NECB-S-M8G3-C2**

Conector M8, 4 pinos

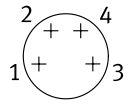

Saída do cabo	Ligação elétrica 2, tipo de conexão	Diâmetro do cabo	Peso do produto	N.º da peça	Tipo
retos	2 cabos	2 ... 3.8 mm	8 g	**8162300**	**NECB-S-M8G4-C2-D**
	Cabo	2,1 ... 5 mm	5 g	**8162299**	**NECB-S-M8G4-C2**

Conector M12, 5 pinos

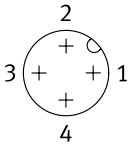

Saída do cabo	Ligação elétrica 2, tipo de conexão	Diâmetro do cabo	Peso do produto	N.º da peça	Tipo
retos	2 cabos	2,1 ... 5.6 mm	25 g	**8162297**	**NECB-S-M12G5-C2-D**
	Cabo	2,1 ... 7 mm	19 g	**8162296**	**NECB-S-M12G5-C2**

Suporte para sensor com batente para instalação embutida

Tamanho	Tipo de montagem	Temperatura ambiente	Peso do produto	N.º da peça	Tipo
M12	Pelo orifício de passagem	-25 ... 80 oC	20 g	**538348**	**SIEZ-B-12**
M18			21 g	**538350**	**SIEZ-B-18**
M30			36 g	**538352**	**SIEZ-B-30**

Suporte para sensor sem batente

Tamanho	Tipo de montagem	Temperatura ambiente	Peso do produto	N.º da peça	Tipo
	Pelo orifício de passagem	-25 ... 80 oC	25 g	**538354**	**SIEZ-UH**
4 mm			14 g	**538343**	**SIEZ-NB-4**
6,5 mm			9 g	**538344**	**SIEZ-NB-6,5**
M8			3,5 g	**538345**	**SIEZ-NB-8**
M12			20 g	**538347**	**SIEZ-NB-12**
M18			21 g	**538349**	**SIEZ-NB-18**
M30			36 g	**538351**	**SIEZ-NB-30**

Equipamento

Fixação por pés



Tamanho	Peso do produto	N.º da peça	Tipo
8/10	22 g	**5123**	**HBN-8/10X1**

Montagem por flange



Tamanho	Peso do produto	N.º da peça	Tipo
32	103 g	**195855**	**FBN-32**

Suporte de montagem HV-M5



Material do suporte angular	Peso do produto	N.º da peça	Tipo
Aço, Galvanizado	11 g	**9634**	**HV-M5**

Batente



Tamanho	N.º da peça	Tipo
M8	**11542**	**SDA-8X1-B**
M12	**11541**	**SDA-12X1-B**