Senzor de proximitate SIEF

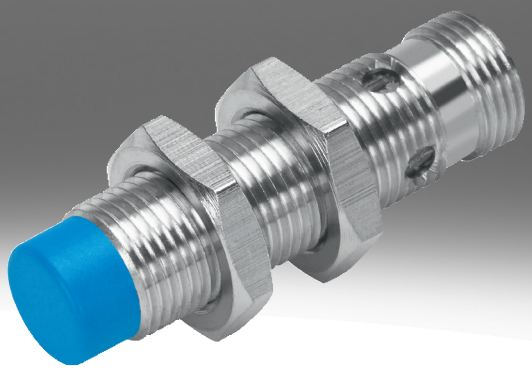

Cod tip

001	Serie	
SIEF	Senzor de proximitate, inductiv, cu factor de reducere 1 pentru toate metalele, rezistent la sudura in camp	

002	Design	
M8	Rotund, M8x1	
M12	Rotund, M12x1	
M18	Rotund, M18x1	
M30	Rotund, M30x1,5	
Q40	Cuboid 40 mm	

003	Tip de instalare	
B	Coplanar	
S	Partial coplanar	
NB	Necoplanar	

004	Intrare/iesire de comutare	
N	NPN	
P	PNP	

005	Functie element de comutare	
A	Antivalent	
S	Contact N/O	

006	Conexiune electrica	
K	Capat deschis	
S	Stecher, M8x1, 4 pini	

007	Afisaj	
L	Stare de comutare	
2L	Stare de comutare si disponibilitate de functionare	

008	Material carcasa	
	Standard	

Fisa de date

Date tehnice generale

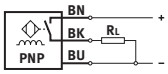

- Distanta standard de comutare
- Factor de reducere pentru toate metalele
- Rezistent la camp de sudura
- pentru tensiune continua
- Design rotund

Dimensiune	40x40x65 mm	M8	M12	M18	M30
Tip de instalare	partial coplanar	Incastrat, Nu este incastrat			
Design	patrat	In jurul			
Conform cu standardul	EN 60947-5-2				
Autorizare	RCM Mark	RCM Mark, c UL us - Listat (OL)			
Marca CE (consultati Declaratia de conformitate)[1)]	conform Directivei UE privind CEM, conform Directivei UE privind joasa tensiune, conform directivei RoHS a UE				
Conformitatea LABS	VDMA24364-Zona III	VDMA24364-B2-L, VDMA24364-Zona III			

1) Consultati informatiile privind domeniul de utilizare din declaratia de conformitate: www.festo.com/catalogue/sief → Support/Downloads.
In cazul restrictiilor privind utilizarea aparatelor in zonele rezidentiale, comerciale, precum si in firmele mici, pot fi necesare masuri suplimentare pentru reducerea interferentelor emise.

Semnal de intrare, element de masurare

Temperatura ambianta	-30 ... 85°C

Iesire de comutare

Dimensiune	40x40x65 mm	M8	M12	M18	M30
Tip de instalare	partial coplanar	Incastrat, Nu este incastrat			
Iesire de comutare	NPN, PNP				
Functia elementului de comutare	Antivalent	Contact N/O			
Distanta nominala de functionare	35 mm	1,5 ... 4 mm	3 ... 8 mm	5 ... 12 mm	10 ... 20 mm
Precizie de repetare	0,7 mm	0,08 mm	0,16 mm	0,24 ... 0,28 mm	0,4 ... 0,55 mm
Distanta de comutare securizata	28,35 mm	3,24 mm	6,48 mm	9,72 mm	16,2 mm
Factori de reducere	Aluminiu = 1,0, Oțel inoxidabil St 18/8 = 1,0, Cupru = 1,0, Alama= 1,0, Otel St 37 = 1,0				
Histerezis	1,05 ... 5,25 mm	0,12 ... 0,6 mm	0,24 ... 1,2 mm	0,36 ... 1,8 mm	0,6 ... 3 mm
Frecventa max. de comutare CC	250 Hz	2.000 Hz	2.000 ... 3.000 Hz		1.500 ... 2.000 Hz
Curent de iesire max.	200 mA	150 mA	200 mA		
Cadere de tensiune	≤1,8 V				

Electronica

Dimensiune	40x40x65 mm	M8	M12	M18	M30
Tip de instalare	partial coplanar	Incastrat, Nu este incastrat			
Domeniu de tensiune de lucru CC	10 ... 65 V	10 ... 30 V			
Ondulatie remanenta	10%				
Curent fara sarcina	≤15 mA				
Rezistenta la scurtcircuit	sincronizare				
Protectie la polaritate inversa	pentru toate conexiunile electrice				

Fisa de date

Sistemul electromecanic					
Dimensiune	40x40x65 mm	M8	M12	M18	M30
Tip de instalare	partial coplanar	Incastrat, Nu este incastrat			
Conector electric	4 pini, Fixcon, M12x1, Stecher	3 fire, 3 pini, Cablu, M8x1, Stecher	3 fire, 3 pini, Fixcon, Cablu, M12x1, Stecher		
Conexiune electrica 1, tip de conectare	Stecher	Cablu, Stecher			
Conexiune electrica 1, tehnologie de conectare	M12x1, codificat A conform EN 61076-2-101	M8x1, codificat A conform EN 61076-2-104, Capat deschis	M12x1, codificat A conform EN 61076-2-101, Capat deschis		
Conexiune electrica 1, numar de pini/fire	4	3			
Conexiune electrica 1, pini/fire ocupate	4	3			
Conexiune electrica 1, tip de montare	Blocare surub, non-rotativ	Incuietoare cu blocare, Blocare surub, non-rotativ	Blocare surub, non-rotativ		
Conexiune electrica 1, tip de montare compatibil	Compatibil cu dispozitivul de blocare a surubului pivotant	Compatibil cu dispozitiv de blocare, Compatibil cu dispozitivul de blocare a surubului pivotant	Compatibil cu dispozitivul de blocare a surubului pivotant		
Lungime cablu	–	2,5 m			
Material manta de cablu	–	TPE-U (PU), TPE-U (PUR)			
Material manson de izolare	–	PVC			

Mecanica					
Dimensiune	40x40x65 mm	M8	M12	M18	M30
Tip de instalare	partial coplanar	Incastrat, Nu este incastrat			
Tipul de montare	cu orificiu de trecere	cu piulita de blocare			
Cuplu de strangere	–	10 Nm		25 Nm	75 Nm
Greutate produs	156 g	12 ... 77 g	22 ... 120 g	38 ... 141 g	90 ... 194 g
Material carcasa	PA, Ranforsat cu PBT	PA, PP, Otel inoxidabil	Alama, PBT, TPE-O, cromat		

Afisaj, operare					
Dimensiune	40x40x65 mm	M8	M12	M18	M30
Tip de instalare	partial coplanar	Incastrat, Nu este incastrat			
Afisajul starii de comutare	LED galben				
Afisaj gata de functionare	Led verde	–			

Imisie, emisie, flush					
Dimensiune	40x40x65 mm	M8	M12	M18	M30
Tip de instalare	partial coplanar	Incastrat			
Temperatura ambientala cu traseu mobil al cablurilor	–	-5 ... 70°C			
Tip de protectie	IP67	IP68			
Clasa de rezistenta la coroziune KBK[1)]	0 - nu este afectat de coroziune	2 - Solicitare moderata din cauza coroziunii			
Nivel de poluare	–	3			
Conformitatea LABS	VDMA24364-Zona III	VDMA24364-B2-L			

1) Pentru informatii suplimentare consultati www.festo.com/x/topic/crc

Imisie, emisie, non flush				
Dimensiune	M8	M12	M18	M30
Tip de instalare	Nu este incastrat			
Temperatura ambientala cu traseu mobil al cablurilor	0 ... 80°C			
Tip de protectie	IP67			
Clasa de rezistenta la coroziune KBK[1)]	4 - Mediu coroziv deosebit de puternic	2 - Solicitare moderata din cauza coroziunii		
Nivel de poluare	–			
Conformitatea LABS	VDMA24364-Zona III			

1) Pentru informatii suplimentare consultati www.festo.com/x/topic/crc

Dimensiuni

Dimensiuni – Cablu de montare coplanar M8 Descarcarea datelor CAD www.festo.com

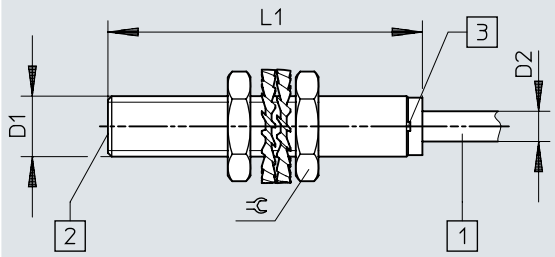

[1] Cablu de conectare
[2] zona activa
[3] Garnitura luminoasa

	D1	D2	L1	⫧
SIEF-M8B-PS-K-L SIEF-M8B-NS-K-L	M8x1	4	41,6	13

Dimensiuni

Dimensiuni – Stecher de montare coplanara M8 Descarcarea datelor CAD www.festo.com

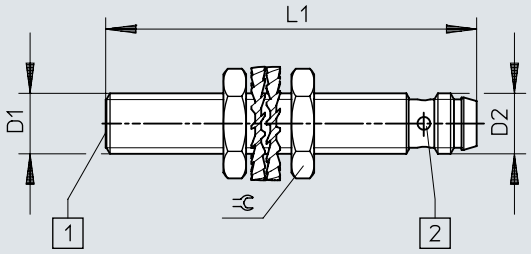

[1] zona activa
[2] Garnitura luminoasa

	D1	D2	L1	⫧
SIEF-M8B-PS-S-L	M8x1	M8x1	49	13
SIEF-M8B-NS-S-L				

Dimensiuni

Dimensiuni – Cablu de montare partial coplanara M8 Descarcarea datelor CAD www.festo.com

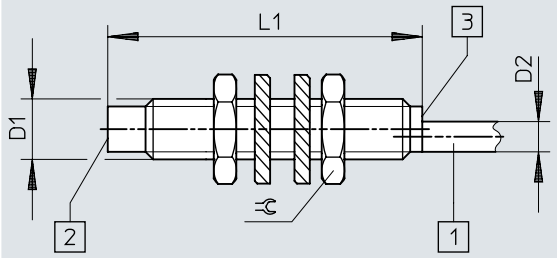

[1] Cablu de conectare
[2] zona activa
[3] Garnitura luminoasa

	D1	D2	L1	⫧
SIEF-M8NB-PS-K-L	M8x1	4	41,6	13
SIEF-M8NB-NS-K-L				

Dimensiuni

Dimensiuni – Stecher de montare partial coplanara M8 Descarcarea datelor CAD www.festo.com

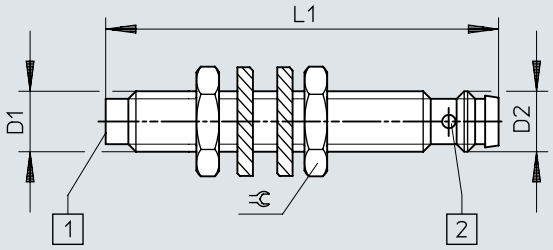

[1] zona activa
[2] Garnitura luminoasa

	D1	D2	L1	⫧
SIEF-M8NB-PS-S-L SIEF-M8NB-NS-S-L	M8x1	M8x1	52	13

Dimensiuni

Dimensiuni – Cablu de montare coplanar M12 Descarcarea datelor CAD www.festo.com

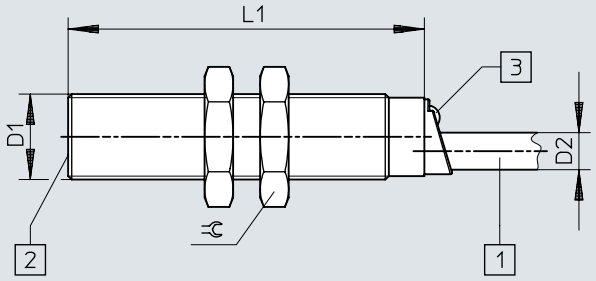

[1] Cablu de conectare
[2] zona activa
[3] Garnitura luminoasa

	D1	D2	L1	⫧
SIEF-M12B-PS-K-L SIEF-M12B-NS-K-L	M12x1	5,2	50	17

Dimensiuni

Dimensiuni – Stecher de montare coplanara M12 Descarcarea datelor CAD www.festo.com

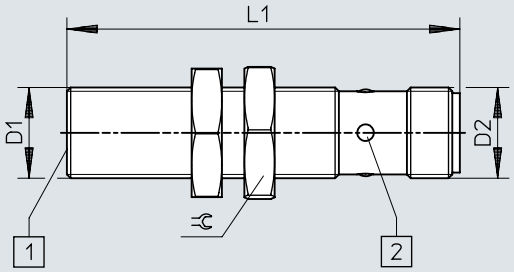

[1] zona activa
[2] Garnitura luminoasa

	D1	D2	L1	⫧
SIEF-M12B-PS-S-L SIEF-M12B-NS-S-L	M12x1	M12x1	52	17

Dimensiuni

Dimensiuni – Cablu de montare partial coplanara M12 Descarcarea datelor CAD www.festo.com

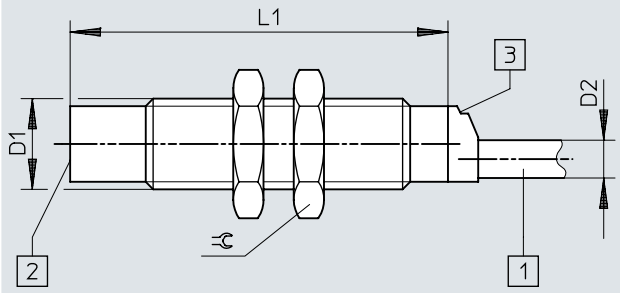

[1] Cablu de conectare
[2] zona activa
[3] Garnitura luminoasa

	D1	D2	L1	⫧
SIEF-M12NB-PS-K-L	M12x1	5	50	17
SIEF-M12NB-NS-K-L				

Dimensiuni

Dimensiuni – Stecher de montare partial coplanara M12 Descarcarea datelor CAD www.festo.com

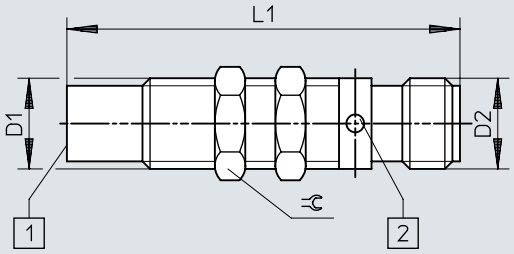

[1] zona activa
[2] Garnitura luminoasa

	D1	D2	L1	⫧
SIEF-M12NB-PS-S-L SIEF-M12NB-NS-S-L	M12x1	M12x1	52	13

Dimensiuni

Dimensiuni – Cablu de montare coplanar M18 Descarcarea datelor CAD www.festo.com

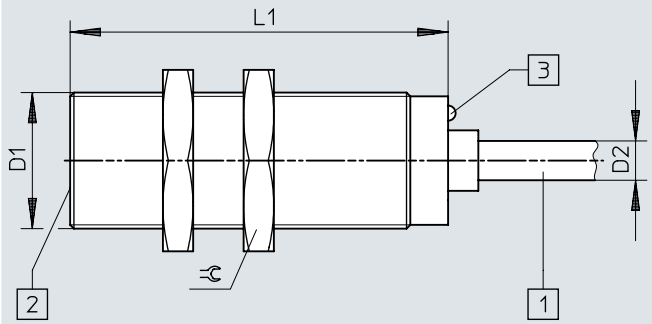

[1] Cablu de conectare
[2] zona activa
[3] Garnitura luminoasa

	D1	D2	L1	⫧
SIEF-M18B-PS-K-L	M18x1	5,2	50	24
SIEF-M18B-NS-K-L				

Dimensiuni

Dimensiuni – Stecher de montare coplanara M18 Descarcarea datelor CAD www.festo.com

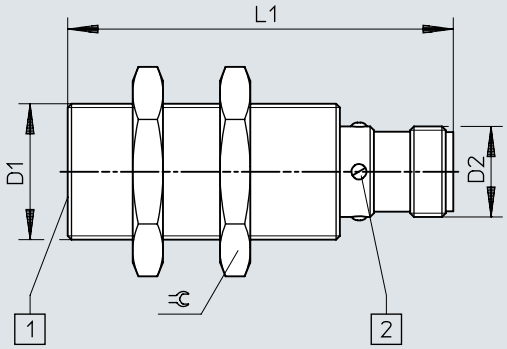

[1] zona activa
[2] Garnitura luminoasa

	D1	D2	L1	⫧
SIEF-M18B-PS-S-L	M18x1	M12x1	52	24
SIEF-M18B-NS-S-L				

Dimensiuni

Dimensiuni – Cablu de montare partial coplanara M18 Descarcarea datelor CAD www.festo.com

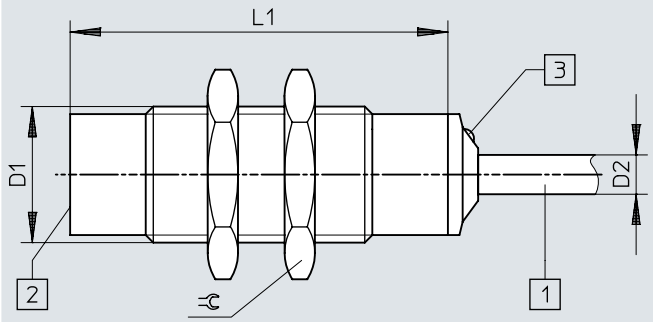

[1] Cablu de conectare
[2] zona activa
[3] Garnitura luminoasa

	D1	D2	L1	⫧
SIEF-M18NB-PS-K-L SIEF-M18NB-NS-K-L	M18x1	5,2	50	24

Dimensiuni

Dimensiuni – Stecher de montare partial coplanara M18 Descarcarea datelor CAD www.festo.com

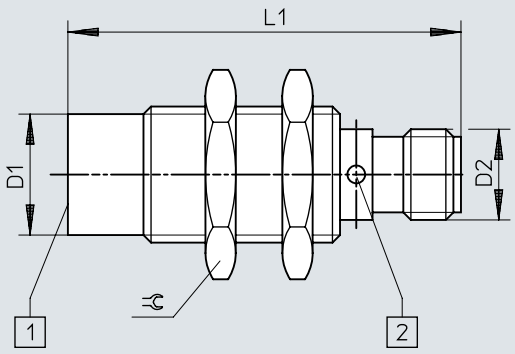

[1] zona activa
[2] Garnitura luminoasa

	D1	D2	L1	⫧
SIEF-M18NB-PS-S-L	M18x1	M12x1	52	24
SIEF-M18NB-NS-S-L				

Dimensiuni

Dimensiuni – Cablu de montare coplanar M30 Descarcarea datelor CAD www.festo.com

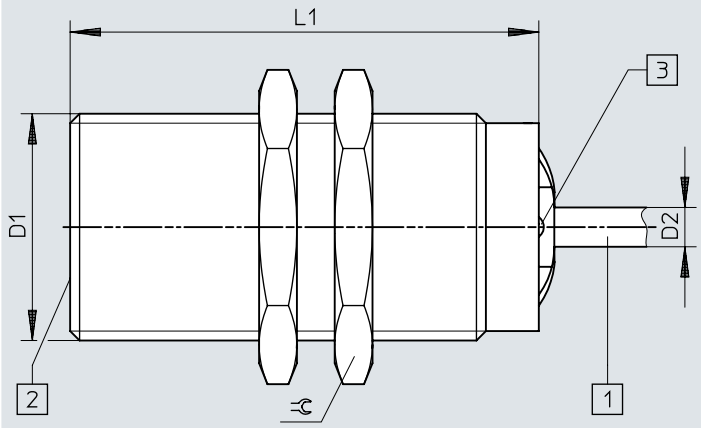

[1] Cablu de conectare
[2] zona activa
[3] Garnitura luminoasa

	D1	D2	L1	⫧
SIEF-M30B-PS-K-L	M30x1,5	5,2	60	36
SIEF-M30B-NS-K-L				

Dimensiuni

Dimensiuni – Stecher de montare coplanara M30 Descarcarea datelor CAD www.festo.com

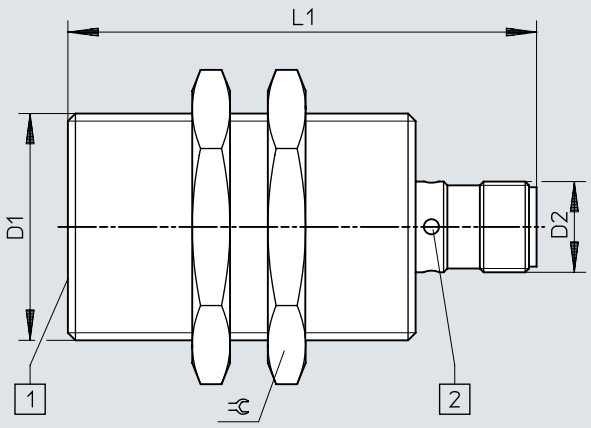

[1] zona activa
[2] Garnitura luminoasa

	D1	D2	L1	⫧
SIEF-M30B-PS-S-L	M30x1,5	M12x1	62	36
SIEF-M30B-NS-S-L				

Dimensiuni

Dimensiuni – Cablu de montare partial coplanara M30 Descarcarea datelor CAD www.festo.com

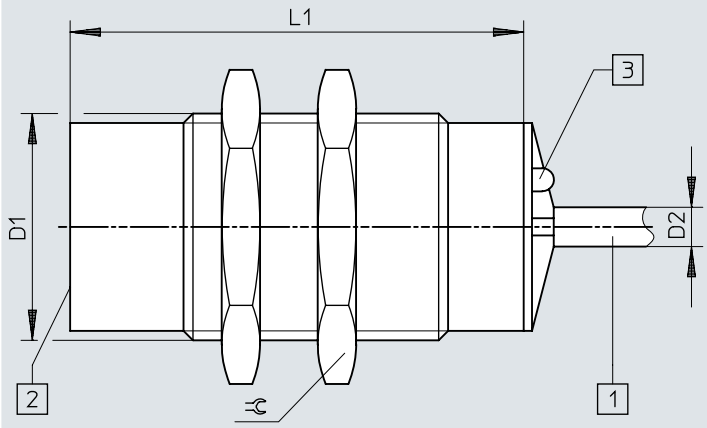

[1] Cablu de conectare
[2] zona activa
[3] Garnitura luminoasa

	D1	D2	L1	⫧
SIEF-M30NB-PS-K-L	M30x1,5	5,2	60	36
SIEF-M30NB-NS-K-L				

Dimensiuni

Dimensiuni – Stecher de montare partial coplanara M30 Descarcarea datelor CAD www.festo.com

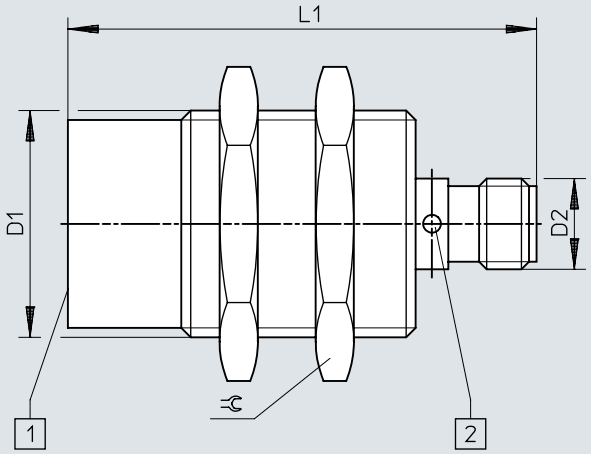

[1] zona activa
[2] Garnitura luminoasa

	D1	D2	L1	⫧
SIEF-M30NB-PS-S-L SIEF-M30NB-NS-S-L	M30x1,5	M12x1	62	36

Dimensiuni

Dimensiuni – Stecher 40x40x65 mm, montare partial coplanara Descarcarea datelor CAD www.festo.com

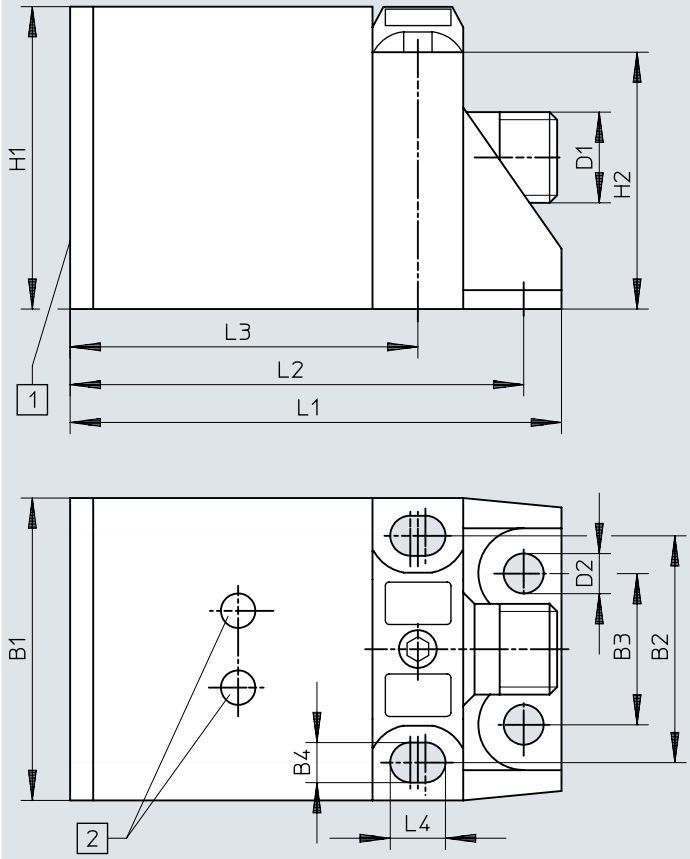

[1] zona activa
[2] Garnitura luminoasa

	B1	B2	B3	B4	D1	D2	H1	H2	L1	L2	L3	L4
SIEF-Q40S-PA-S-2L SIEF-Q40S-NA-S-2L	40	30	20	5,3	M12x1	5,3	40	34	65	60	46	7,3

Dimensiuni

Dimensiuni – Instructiuni de montaj coplanar Descarcarea datelor CAD www.festo.com

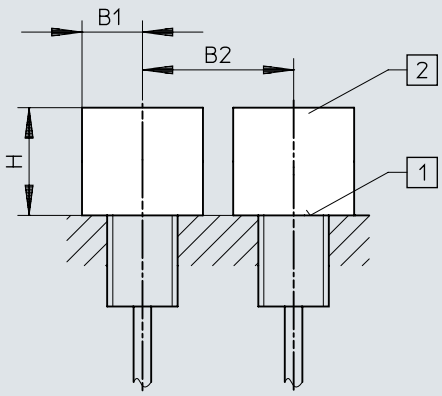

[1] zona activa
[2] Camera fara metal

	B1	B2	H
SIEF-M8B	12	16	4,5
SIEF-M12B	18	24	12
SIEF-M18B	27	36	15
SIEF-M30B	45	60	30

Dimensiuni

Dimensiuni – Instructiuni pentru montaj partial coplanar Descarcarea datelor CAD www.festo.com

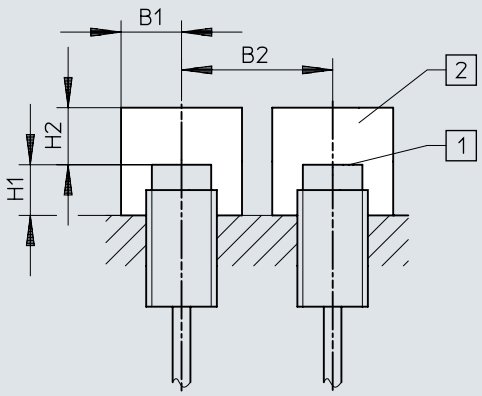

[1] zona activa
[2] Camera fara metal

	B1	B2	H1	H2
SIEF-M8NB	12	32	8	12
SIEF-M12NB	18	48	16	24
SIEF-M18NB	27	54	24	36
SIEF-M30NB	45	90	30	60
SIEF-Q40S	60	120	30	105

Detalii comanda

Detaliile de comanda M8

Conector electric	Distanta nominala de functionare	Tip de instalare	Iesire de comutare	Nr. piesa	Tip
3 fire, Cablu	1,5 mm	Incastrat	NPN	**553540**	**SIEF-M8B-NS-K-L**
			PNP	**553538**	**SIEF-M8B-PS-K-L**
	4 mm	Nu este incastrat	NPN	**538310**	**SIEF-M8NB-NS-K-L**
			PNP	**538308**	**SIEF-M8NB-PS-K-L**
3 pini, M8x1, Stecher	1,5 mm	Incastrat	NPN	**553539**	**SIEF-M8B-NS-S-L**
			PNP	**553537**	**SIEF-M8B-PS-S-L**
	4 mm	Nu este incastrat	NPN	**538309**	**SIEF-M8NB-NS-S-L**
			PNP	**538307**	**SIEF-M8NB-PS-S-L**

Detalii de comanda M12

Conector electric	Distanta nominala de functionare	Tip de instalare	Iesire de comutare	Nr. piesa	Tip
3 fire, Cablu	3 mm	Incastrat	NPN	**553544**	**SIEF-M12B-NS-K-L**
			PNP	**553542**	**SIEF-M12B-PS-K-L**
	8 mm	Nu este incastrat	NPN	**538314**	**SIEF-M12NB-NS-K-L**
			PNP	**538312**	**SIEF-M12NB-PS-K-L**
3 pini, M12x1, Stecher	3 mm	Incastrat	NPN	**553543**	**SIEF-M12B-NS-S-L**
			PNP	**553541**	**SIEF-M12B-PS-S-L**
3 pini, Fixcon, M12x1, Stecher	8 mm	Nu este incastrat	NPN	**538313**	**SIEF-M12NB-NS-S-L**
			PNP	**538311**	**SIEF-M12NB-PS-S-L**

Detalii de comanda M18

Conector electric	Distanta nominala de functionare	Tip de instalare	Iesire de comutare	Nr. piesa	Tip
3 fire, Cablu	5 mm	Incastrat	NPN	**553548**	**SIEF-M18B-NS-K-L**
			PNP	**553546**	**SIEF-M18B-PS-K-L**
	12 mm	Nu este incastrat	NPN	**538318**	**SIEF-M18NB-NS-K-L**
			PNP	**538316**	**SIEF-M18NB-PS-K-L**
3 pini, M12x1, Stecher	5 mm	Incastrat	NPN	**553547**	**SIEF-M18B-NS-S-L**
			PNP	**553545**	**SIEF-M18B-PS-S-L**
3 pini, Fixcon, M12x1, Stecher	12 mm	Nu este incastrat	NPN	**538317**	**SIEF-M18NB-NS-S-L**
			PNP	**538315**	**SIEF-M18NB-PS-S-L**

Detalii de comanda M30

Conector electric	Distanta nominala de functionare	Tip de instalare	Iesire de comutare	Nr. piesa	Tip
3 fire, Cablu	10 mm	Incastrat	NPN	**553552**	**SIEF-M30B-NS-K-L**
			PNP	**553550**	**SIEF-M30B-PS-K-L**
	20 mm	Nu este incastrat	NPN	**538322**	**SIEF-M30NB-NS-K-L**
			PNP	**538320**	**SIEF-M30NB-PS-K-L**
3 pini, M12x1, Stecher	10 mm	Incastrat	NPN	**553551**	**SIEF-M30B-NS-S-L**
			PNP	**553549**	**SIEF-M30B-PS-S-L**
3 pini, Fixcon, M12x1, Stecher	20 mm	Nu este incastrat	NPN	**538321**	**SIEF-M30NB-NS-S-L**
			PNP	**538319**	**SIEF-M30NB-PS-S-L**

Detalii comanda

40x40x65 mm					
Conector electric	Distanta nominala de functionare	Tip de instalare	Iesire de comutare	Nr. piesa	Tip
4 pini, Fixcon, M12x1, Stecher	35 mm	partial coplanar	NPN	**538342**	**SIEF-Q40S-NA-S-2L**
			PNP	**538341**	**SIEF-Q40S-PA-S-2L**

Prezentare generala a perifericelor

Prezentare generala a perifericelor

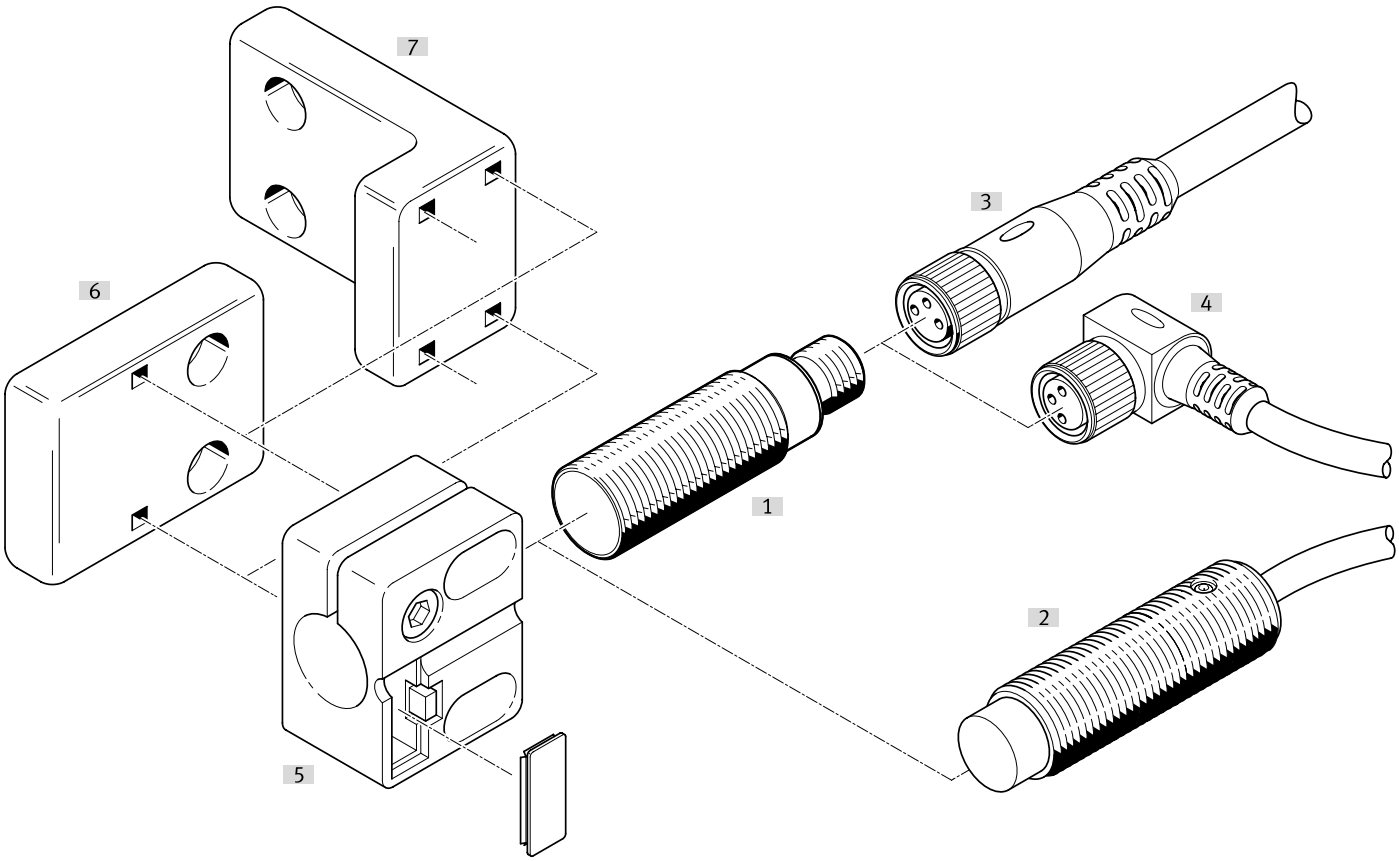

Accesorii			→ Pagina/Internet
	Tip/Cod de comanda	Descriere	
[1]	Senzor de proximitate SIEF-M8B	coplanar	sief
[2]	Senzor de proximitate SIEF-M8NB	Nu este incastrat	sief
[3]	Cabluri de legatura NEBA-M...G...	Priza dreapta	27
[4]	Cabluri de legatura NEBA-M...W...	Priza in unghi	27
[5]	Suport senzor SIEZ-...-B	-	
[6]	Suport senzor SIEZ-NB	-	28
[7]	Suport senzor SIEZ-UH	-	28
[8]	Echer fixare HV-M5	-	29
[9]	Talpa de fixare HBN	-	29
[10]	Montare pe flansa FBN	-	29
[11]	Limitator SDA	-	29

Accesorii

Cabluri de legatura, priza M8, cu 3 pini, fara indicator de stare de comutare

Conexiune electrica 1, iesire de cablu	Conexiune electrica 2, tehnologie de conectare	Conexiune electrica 2, iesire de cablu	Lungime cablu	Greutate produs	Nr. piesa	Tip
drept	M12x1, codificat A conform EN 61076-2-101	drept	0,5 m	23 g	**8078278**	**NEBA-M8G3-U-0.5-N-M12G3**
			1 m	33 g	**8078279**	**NEBA-M8G3-U-1-N-M12G3**
			2,5 m	60 g	**8078280**	**NEBA-M8G3-U-2.5-N-M12G3**
			5 m	107 g	**8078281**	**NEBA-M8G3-U-5-N-M12G3**
	M8x1, codificat A conform EN 61076-2-104		1 m	26 g	**8078283**	**NEBA-M8G3-U-1-N-M8G3**
			1,5 m	35 g	**8078284**	**NEBA-M8G3-U-1.5-N-M8G3**
			2 m	44 g	**8078285**	**NEBA-M8G3-U-2-N-M8G3**
			2,5 m	54 g	**8078286**	**NEBA-M8G3-U-2.5-N-M8G3**
			5 m	100 g	**8078287**	**NEBA-M8G3-U-5-N-M8G3**
			10 m	192 g	**8078288**	**NEBA-M8G3-U-10-N-M8G3**
	Capat deschis		1 m	22 g	**8078222**	**NEBA-M8G3-U-1-N-LE3**
			2,5 m	50 g	**8078223**	**NEBA-M8G3-U-2.5-N-LE3**
			5 m	96 g	**8078224**	**NEBA-M8G3-U-5-N-LE3**
			10 m	188 g	**8078225**	**NEBA-M8G3-U-10-N-LE3**
			20 m	373 g	**8078226**	**NEBA-M8G3-U-20-N-LE3**
inclinat			5 m	96 g	**8078231**	**NEBA-M8W3-U-5-N-LE3**
			10 m	189 g	**8078232**	**NEBA-M8W3-U-10-N-LE3**

Cabluri de legatura priza M8, cu 3 pini, cu blocare prin inclichetare

Conexiune electrica 1, iesire de cablu	Conexiune electrica 2, tehnologie de conectare	Lungime cablu	Greutate produs	Nr. piesa	Tip
drept	Capat deschis	2,5 m	49 g	**8078264**	**NEBA-M8CG3-U-2.5-N-LE3**
		5 m	95 g	**8078265**	**NEBA-M8CG3-U-5-N-LE3**
inclinat		2,5 m	49 g	**8078266**	**NEBA-M8CW3-U-2.5-N-LE3**
		5 m	95 g	**8078267**	**NEBA-M8CW3-U-5-N-LE3**

Cabluri de legatura, priza M12, cu 5 pini, fara indicator de stare de comutare

Conexiune electrica 1, iesire de cablu	Conexiune electrica 2, tehnologie de conectare	Conector electric 2, numar de pini/conductoare	Lungime cablu	Greutate produs	Nr. piesa	Tip
drept	M12x1, codificat A conform EN 61076-2-101	5	0,5 m	34 g	**8078274**	**NEBA-M12G5-U-0.5-N-M12G5**
			1 m	47 g	**8078275**	**NEBA-M12G5-U-1-N-M12G5**
			2,5 m	87 g	**8078276**	**NEBA-M12G5-U-2.5-N-M12G5**
			5 m	153 g	**8078277**	**NEBA-M12G5-U-5-N-M12G5**
	Capat deschis	3	2,5 m	55 g	**8078236**	**NEBA-M12G5-U-2.5-N-LE3**
			5 m	102 g	**8078237**	**NEBA-M12G5-U-5-N-LE3**
			10 m	194 g	**8078238**	**NEBA-M12G5-U-10-N-LE3**
inclinat			2,5 m	56 g	**8078245**	**NEBA-M12W5-U-2.5-N-LE3**
			5 m	103 g	**8078246**	**NEBA-M12W5-U-5-N-LE3**
			10 m	195 g	**8078247**	**NEBA-M12W5-U-10-N-LE3**

Cabluri legatura M12 priza, 5 pini, fara indicator de stare de comutare

Conexiune electrica 1, tip de conectare	Conexiune electrica 1, tehnologie de conectare	Conector electric 2, numar de pini/conductoare	Conectorare electrica 2, tip de racord	Conexiune electrica 2, tehnologie de conectare	Greutate produs	Nr. piesa	Tip
Priza	M12x1, codificat A conform EN 61076-2-101	5	Cablu	Clemă cu şurub	23 g	**8162293**	**NECB-M12W5-C2**
					26 g	**8162291**	**NECB-M12G5-C2**

Accesorii

Stecher M8, 3 pini

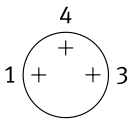

Iesire cablu	Conectorare electrica 2, tip de racord	Diametrul cablului	Greutate produs	Nr. piesa	Tip
drept	Cablu	2,1 ... 5 mm	5 g	**8162298**	**NECB-S-M8G3-C2**

Stecher M8, 4 pini

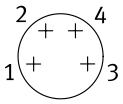

Iesire cablu	Conectorare electrica 2, tip de racord	Diametrul cablului	Greutate produs	Nr. piesa	Tip
drept	2x cablu	2 ... 3.8 mm	8 g	**8162300**	**NECB-S-M8G4-C2-D**
	Cablu	2,1 ... 5 mm	5 g	**8162299**	**NECB-S-M8G4-C2**

Stecher M12, cu 5 pini

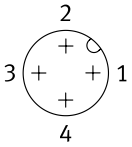

Iesire cablu	Conectorare electrica 2, tip de racord	Diametrul cablului	Greutate produs	Nr. piesa	Tip
drept	2x cablu	2,1 ... 5.6 mm	25 g	**8162297**	**NECB-S-M12G5-C2-D**
	Cablu	2,1 ... 7 mm	19 g	**8162296**	**NECB-S-M12G5-C2**

Suport senzor cu Limitator pentru instalare incastrata

Dimensiune	Tipul de montare	Temperatura ambianta	Greutate produs	Nr. piesa	Tip
M12	cu orificiu de trecere	-25 ... 80 °C	20 g	**538348**	**SIEZ-B-12**
M18			21 g	**538350**	**SIEZ-B-18**
M30			36 g	**538352**	**SIEZ-B-30**

Suport de senzor fara limitator

Dimensiune	Tipul de montare	Temperatura ambianta	Greutate produs	Nr. piesa	Tip
	cu orificiu de trecere	-25 ... 80 °C	25 g	**538354**	**SIEZ-UH**
4 mm			14 g	**538343**	**SIEZ-NB-4**
6,5 mm			9 g	**538344**	**SIEZ-NB-6,5**
M8			3,5 g	**538345**	**SIEZ-NB-8**
M12			20 g	**538347**	**SIEZ-NB-12**
M18			21 g	**538349**	**SIEZ-NB-18**
M30			36 g	**538351**	**SIEZ-NB-30**

Accesorii

Talpa de fixare



Dimensiune	Greutate produs	Nr. piesa	Tip
8/10	22 g	**5123**	**HBN-8/10X1**

Montare pe flansa



Dimensiune	Greutate produs	Nr. piesa	Tip
32	103 g	**195855**	**FBN-32**

Echer fixare HV-M5



Material echer	Greutate produs	Nr. piesa	Tip
Otel, galvanizat	11 g	**9634**	**HV-M5**

Limitator



Dimensiune	Nr. piesa	Tip
M8	**11542**	**SDA-8X1-B**
M12	**11541**	**SDA-12X1-B**