Senzor položaja SIEF

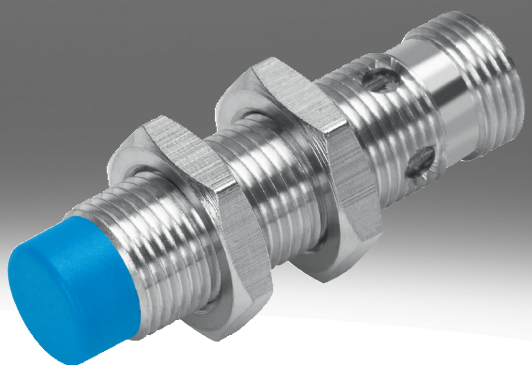

Ključ tipa

001	Serija	
SIEF	Senzor položaja, induktivni, sa redukcionim faktorom 1 za sve metale, otporno na polje zavarivanja	

002	Oblik	
M8	Okruglo, M8x1	
M12	Okruglo, M12x1	
M18	Okruglo, M18x1	
M30	Okruglo, M30x1,5	
Q40	Kvadar 40 mm	

003	Vrsta ugradnje	
B	U ravni	
S	Delimično u ravni	
NB	Nije u ravni	

004	Uključni ulaz/izlaz	
N	NPN	
P	PNP	

005	Funkcija uklopnog elementa	
A	Antivalentni	
S	Zatvarač	

006	Električni priključak	
K	Otvoreni završetak	
S	Utikač, M8x1, 4-polni	

007	Prikaz	
L	Status uključivanja	
2L	Uklopno stanje i spremnost za rad	

008	Materijal kućišta	
	Standard	

List sa podacima

Opšti tehnički podaci

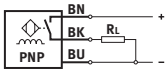

- Standardni sklopni razmak
- Faktor redukcije za sve metale
- otporno na polje zavarivanja
- za napon jednosmerne struje
- okrugli oblik

Veličina konstrukcije	40x40x65 mm	M8	M12	M18	M30
Vrsta ugradnje	delimično vezano	Flush, nije u ravni			
Oblik	kvadratni	okrugli			
Odgovara standardu	EN 60947-5-2				
Dozvola	RCM oznaka	RCM oznaka, c UL us – Listed (OL)			
CE-oznaka (vidi Izjavu o usaglašenosti)[1)]	prema EU direktivi o elektromagnetnoj kompatibilnosti, prema EU direktivi o niskom naponu, prema EU direktivi RoHS				
LABS usklađenost	VDMA24364 zona III	VDMA24364-B2-L, VDMA24364 zona III			

1) Pročitajte deklaraciju o usaglašenosti za oblast primene: www.festo.com/catalogue/sief → Support/Downloads.
U slučaju ograničenja za primenu uređaja u stambenim, poslovnim ili komercijalnim prostorima, kao i u malim preduzećima, mogu biti neophodne dodatne mere za smanjenje interferencije.

Ulazni signal, merni element

Temperatura okruženja	-30 ... 85°C

Uklopni izlaz

Veličina konstrukcije	40x40x65 mm	M8	M12	M18	M30
Vrsta ugradnje	delimično vezano	Flush, nije u ravni			
Uklopni izlaz	NPN, PNP				
Funkcija uklopnog elementa	Antivalentni	Zatvarač			
Projektovano isključno odstojanje	35 mm	1,5 ... 4 mm	3 ... 8 mm	5 ... 12 mm	10 ... 20 mm
Preciznost ponavljanja	0,7 mm	0,08 mm	0,16 mm	0,24 ... 0,28 mm	0,4 ... 0,55 mm
Obezbeđeno isključno odstojanje	28,35 mm	3,24 mm	6,48 mm	9,72 mm	16,2 mm
Faktori redukcije	Aluminijum = 1,0, Nerđajući čelik St 18/8 = 1,0, Bakar = 1,0, Mesing = 1,0, Čelik St 37 = 1,0				
Histereza	1,05 ... 5,25 mm	0,12 ... 0,6 mm	0,24 ... 1,2 mm	0,36 ... 1,8 mm	0,6 ... 3 mm
Maks. frekvencija uključivanja DC	250 Hz	2.000 Hz	2.000 ... 3.000 Hz		1.500 ... 2.000 Hz
Maks. izlazna struja	200 mA	150 mA	200 mA		
Pad napona	≤1,8 V				

Elektronika

Veličina konstrukcije	40x40x65 mm	M8	M12	M18	M30
Vrsta ugradnje	delimično vezano	Flush, nije u ravni			
Opseg radnog pritiska DC	10 ... 65 V	10 ... 30 V			
Preostala valovitost	10%				
Struja u praznom hodu	≤15 mA				
Otpornost na kratki spoj	taktno				
Zaštita od zamene polova	za sve elektronske priključke				

List sa podacima

Elektromehanika					
Veličina konstrukcije	40x40x65 mm	M8	M12	M18	M30
Vrsta ugradnje	delimično vezano	Flush, nije u ravni			
Električni priključak	4-polni, Fixcon, M12x1, Priključak	trožilni, 3-polni, Kabl, M8x1, Priključak	trožilni, 3-polni, Fixcon, Kabl, M12x1, Priključak		
Električni priključak 1, vrsta priključka	Priključak	Kabl, Priključak			
Električni priključak 1, tehnika priključivanja	M12x1 A-kodirano prema EN 61076-2-101	M8x1 A-kodirano prema EN 61076-2-104, otvoreni kraj	M12x1 A-kodirano prema EN 61076-2-101, otvoreni kraj		
Električni priključak 1, broj polova/žica	4	3			
Električni priključak 1, zauzeti polovi/žile	4	3			
Električni priključak 1, vrsta pričvršćenja	Vijčana blokada, nerotirajuće	Zaustavni osigurač, Vijčana blokada, nerotirajuće	Vijčana blokada, nerotirajuće		
Električna veza 1, kompatibilna vrsta montaže	Kompatibilno sa blokadom vijka okretno	Kompatibilno sa zaustavnim osiguračem, Kompatibilno sa blokadom vijka okretno	Kompatibilno sa blokadom vijka okretno		
Dužina kabla	–	2,5 m			
Materijal plašta kabla	–	TPE-U(PU), TPE-U(PUR)			
Materijal izolacionog omotača	–	PVC			

Mehanika					
Veličina konstrukcije	40x40x65 mm	M8	M12	M18	M30
Vrsta ugradnje	delimično vezano	Flush, nije u ravni			
Vrsta pričvršćenja	sa prolaznim otvorom	sa kontra navrtkom			
Obrtni momenat pritezanja	–	10 Nm		25 Nm	75 Nm
Težina proizvoda	156 g	12 ... 77 g	22 ... 120 g	38 ... 141 g	90 ... 194 g
Materijal kućišta	PA, PBT ojačano	PA, PP, visokolegirani čelik, nerđajući	Mesing, PBT, TPE-O, hromirano		

Prikaz, rukovanje					
Veličina konstrukcije	40x40x65 mm	M8	M12	M18	M30
Vrsta ugradnje	delimično vezano	Flush, nije u ravni			
Prikaz uklopnog stanja	LED žuta				
Prikaz spremnosti za rad	LED zelena	–			

Imisija, emisija, u ravni					
Veličina konstrukcije	40x40x65 mm	M8	M12	M18	M30
Vrsta ugradnje	delimično vezano	Flush			
Temperatura u okruženju kod pokretnog postavljanja kablova	–	-5 ... 70°C			
Vrsta zaštite	IP67	IP68			
Najviši stepen otpornosti na koroziju KBK[1)]	0 - bez izloženosti koroziji	2 - umerena izloženost koroziji			
Stepen zaprljanja	–	3			
LABS usklađenost	VDMA24364 zona III	VDMA24364-B2-L			

1) Dodatne informacije www.festo.com/x/topic/kbk

List sa podacima

Imisija, emisija, nije u ravni				
Veličina konstrukcije	M8	M12	M18	M30
Vrsta ugradnje	nije u ravni			
Temperatura u okruženju kod pokretnog postavljanja kablova	0 ... 80°C			
Vrsta zaštite	IP67			
Najviši stepen otpornosti na koroziju KBK[1)]	4 - izuzetno jaka izloženost koroziji	2 - umerena izloženost koroziji		
Stepen zaprljanja	–			
LABS usklađenost	VDMA24364 zona III			

1) Dodatne informacije www.festo.com/x/topic/kbk

Dimenzije

Dimenzije – M8 kabl u ravni Preuzimanje CAD podataka www.festo.com

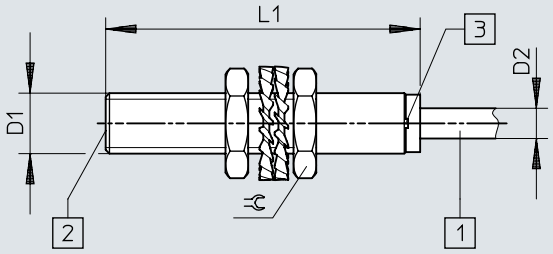

[1] Priključni kabl
[2] aktivna površina
[3] Svetleća dioda

	D1	D2	L1	⫧
SIEF-M8B-PS-K-L	M8x1	4	41,6	13
SIEF-M8B-NS-K-L				

Dimenzije

Dimenzije – M8 utikač u ravni Preuzimanje CAD podataka www.festo.com

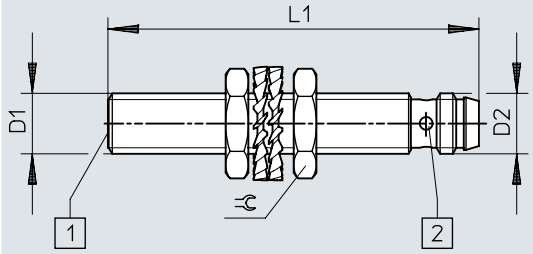

[1] aktivna površina
[2] Svetleća dioda

	D1	D2	L1	⫧
SIEF-M8B-PS-S-L	M8x1	M8x1	49	13
SIEF-M8B-NS-S-L				

Dimenzije

Dimenzije – M8 kabl delimično u ravni Preuzimanje CAD podataka www.festo.com

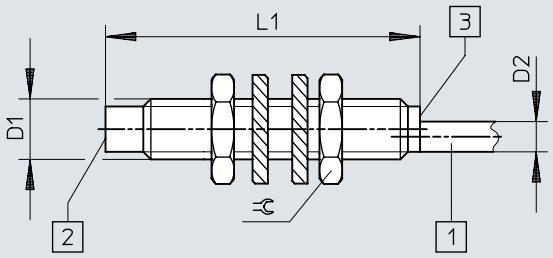

[1] Priključni kabl
[2] aktivna površina
[3] Svetleća dioda

	D1	D2	L1	⌀
SIEF-M8NB-PS-K-L	M8x1	4	41,6	13
SIEF-M8NB-NS-K-L				

Dimenzije

Dimenzije – M8 utikač delimično u ravni Preuzimanje CAD podataka www.festo.com

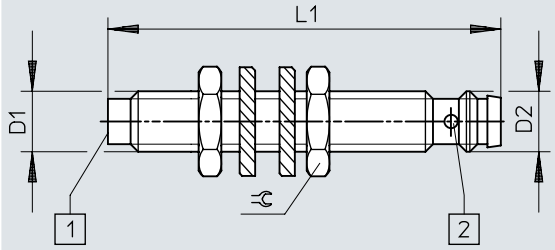

[1] aktivna površina
[2] Svetleća dioda

	D1	D2	L1	⫧
SIEF-M8NB-PS-S-L SIEF-M8NB-NS-S-L	M8x1	M8x1	52	13

Dimenzije

Dimenzije – M12 kabl u ravni Preuzimanje CAD podataka www.festo.com

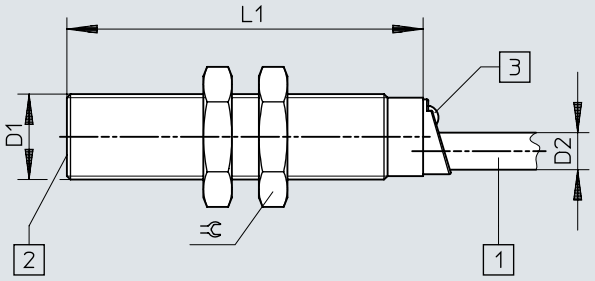

[1] Priključni kabl
[2] aktivna površina
[3] Svetleća dioda

	D1	D2	L1	⊂
SIEF-M12B-PS-K-L	M12x1	5,2	50	17
SIEF-M12B-NS-K-L				

Dimenzije

Dimenzije – M12 utikač u ravni Preuzimanje CAD podataka www.festo.com

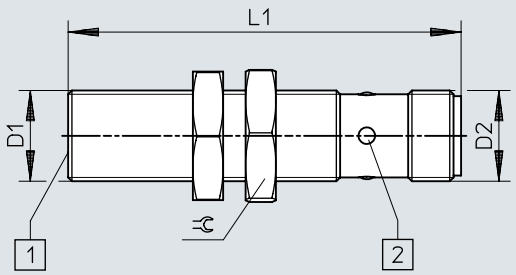

[1] aktivna površina
[2] Svetleća dioda

	D1	D2	L1	⫧
SIEF-M12B-PS-S-L SIEF-M12B-NS-S-L	M12x1	M12x1	52	17

Dimenzije

Dimenzije – M12 kabl delimično u ravni Preuzimanje CAD podataka www.festo.com

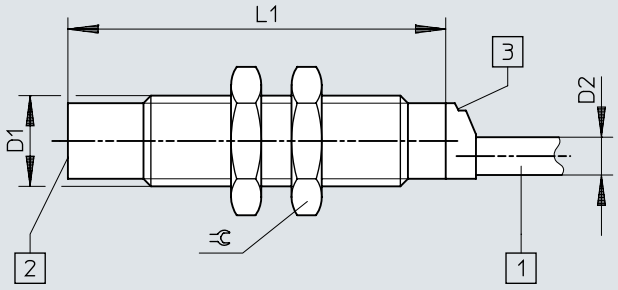

[1] Priključni kabl
[2] aktivna površina
[3] Svetleća dioda

	D1	D2	L1	⫧
SIEF-M12NB-PS-K-L	M12x1	5	50	17
SIEF-M12NB-NS-K-L				

Dimenzije

Dimenzije – M12 utikač delimično u ravni Preuzimanje CAD podataka www.festo.com

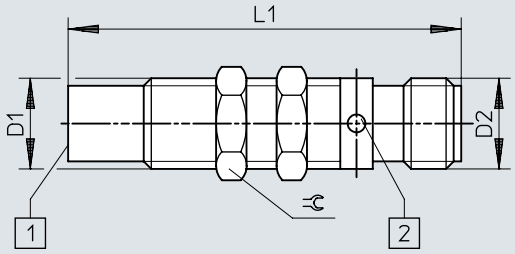

[1] aktivna površina
[2] Svetleća dioda

	D1	D2	L1	⫧
SIEF-M12NB-PS-S-L SIEF-M12NB-NS-S-L	M12x1	M12x1	52	13

Dimenzije

Dimenzije – M18 kabl u ravni Preuzimanje CAD podataka www.festo.com

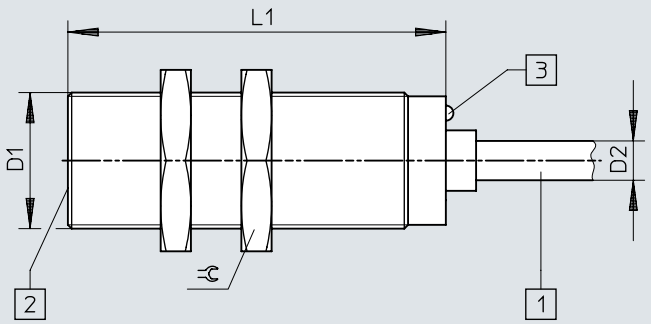

[1] Priključni kabl
[2] aktivna površina
[3] Svetleća dioda

	D1	D2	L1	⫧
SIEF-M18B-PS-K-L	M18x1	5,2	50	24
SIEF-M18B-NS-K-L				

Dimenzije

Dimenzije – M18 utikač u ravni Preuzimanje CAD podataka www.festo.com

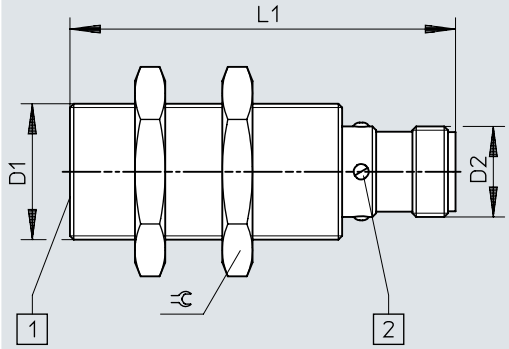

[1] aktivna površina
[2] Svetleća dioda

	D1	D2	L1	⫧
SIEF-M18B-PS-S-L	M18x1	M12x1	52	24
SIEF-M18B-NS-S-L				

Dimenzije

Dimenzije – M18 kabl delimično u ravni Preuzimanje CAD podataka www.festo.com

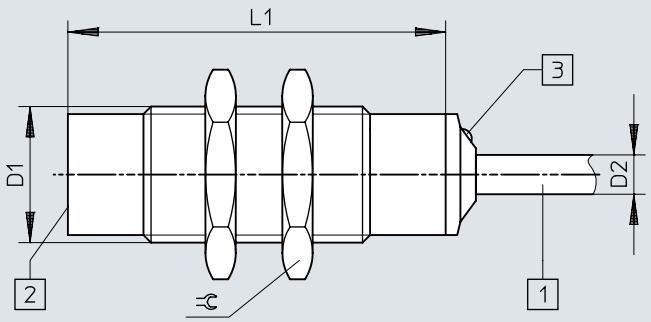

[1] Priključni kabl
[2] aktivna površina
[3] Svetleća dioda

	D1	D2	L1	⫧
SIEF-M18NB-PS-K-L	M18x1	5,2	50	24
SIEF-M18NB-NS-K-L				

Dimenzije

Dimenzije – M18 utikač delimično u ravni Preuzimanje CAD podataka www.festo.com

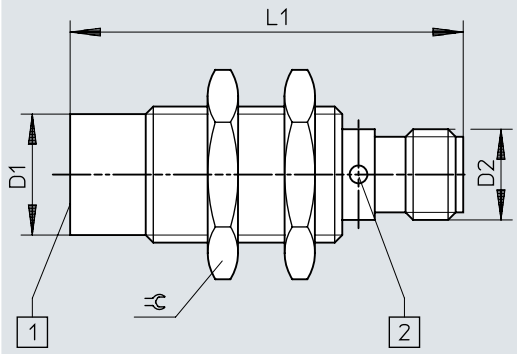

[1] aktivna površina
[2] Svetleća dioda

	D1	D2	L1	⫧
SIEF-M18NB-PS-S-L SIEF-M18NB-NS-S-L	M18x1	M12x1	52	24

Dimenzije

Dimenzije – M30 kabl u ravni Preuzimanje CAD podataka www.festo.com

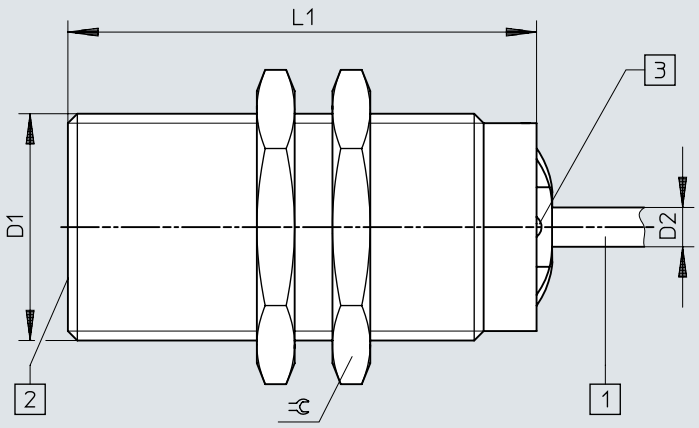

[1] Priključni kabl
[2] aktivna površina
[3] Svetleća dioda

	D1	D2	L1	⫧
SIEF-M30B-PS-K-L	M30x1,5	5,2	60	36
SIEF-M30B-NS-K-L				

Dimenzije

Dimenzije – M30 utikač u ravni Preuzimanje CAD podataka www.festo.com

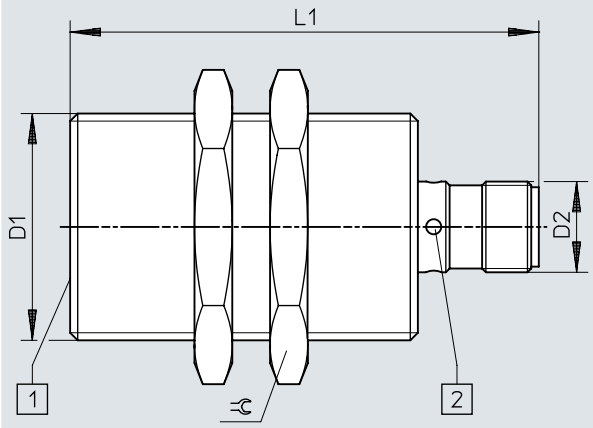

[1] aktivna površina
[2] Svetleća dioda

	D1	D2	L1	⫧
SIEF-M30B-PS-S-L SIEF-M30B-NS-S-L	M30x1,5	M12x1	62	36

Dimenzije

Dimenzije – M30 kabl delimično u ravni Preuzimanje CAD podataka www.festo.com

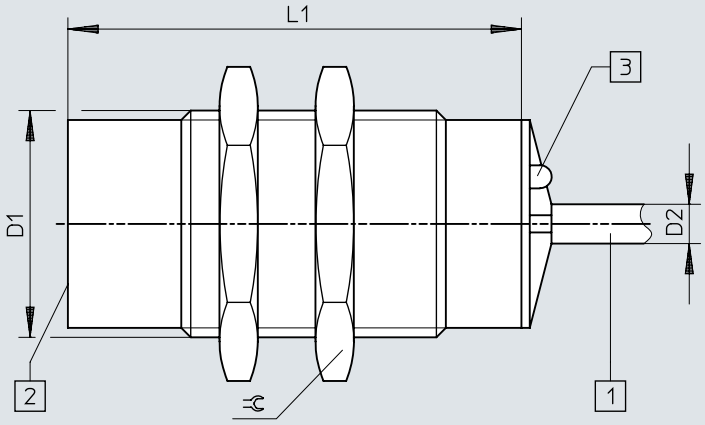

[1] Priključni kabl
[2] aktivna površina
[3] Svetleća dioda

	D1	D2	L1	⌀
SIEF-M30NB-PS-K-L	M30x1,5	5,2	60	36
SIEF-M30NB-NS-K-L				

Dimenzije

Dimenzije – M30 utikač delimično u ravni Preuzimanje CAD podataka www.festo.com

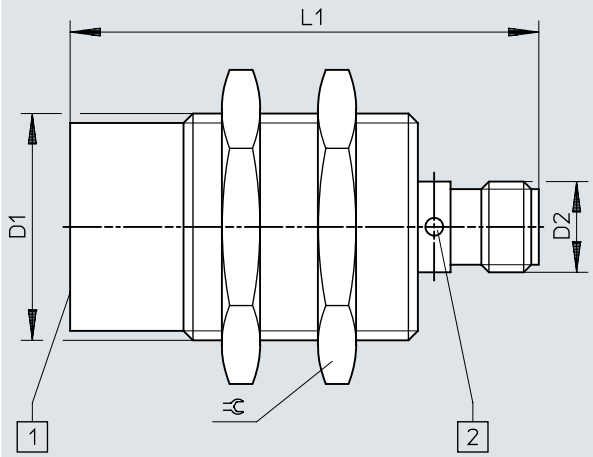

[1] aktivna površina
[2] Svetleća dioda

	D1	D2	L1	⫧
SIEF-M30NB-PS-S-L SIEF-M30NB-NS-S-L	M30x1,5	M12x1	62	36

Dimenzije

Dimenzije – 40x40x65 mm Utikač delimično u ravni Preuzimanje CAD podataka www.festo.com

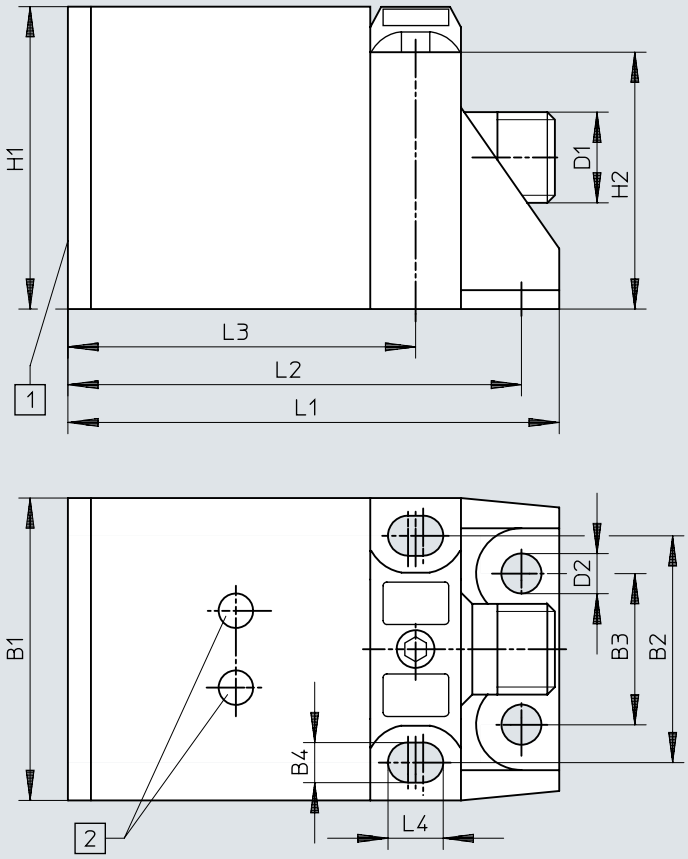

[1] aktivna površina
[2] Svetleća dioda

	B1	B2	B3	B4	D1	D2	H1	H2	L1	L2	L3	L4
SIEF-Q40S-PA-S-2L SIEF-Q40S-NA-S-2L	40	30	20	5,3	M12x1	5,3	40	34	65	60	46	7,3

Dimenzije

Dimenzije – Napomena o ugradnji Ugradnja u ravni Preuzimanje CAD podataka www.festo.com

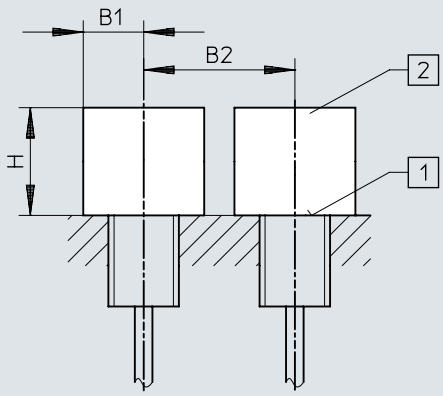

[1] aktivna površina
[2] Prostorija bez metala

	B1	B2	H
SIEF-M8B	12	16	4,5
SIEF-M12B	18	24	12
SIEF-M18B	27	36	15
SIEF-M30B	45	60	30

Dimenzije

Dimenzije – Napomena o ugradnji Ugradnja je delimično u ravni Preuzimanje CAD podataka www.festo.com

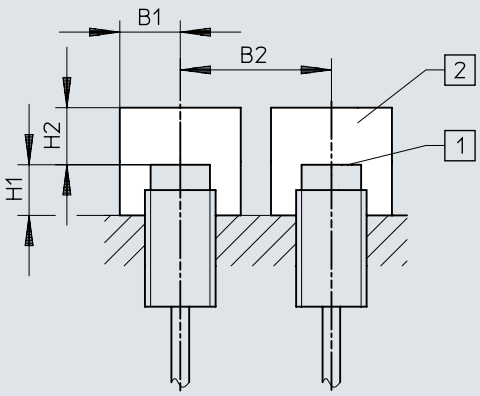

[1] aktivna površina
[2] Prostorija bez metala

	B1	B2	H1	H2
SIEF-M8NB	12	32	8	12
SIEF-M12NB	18	48	16	24
SIEF-M18NB	27	54	24	36
SIEF-M30NB	45	90	30	60
SIEF-Q40S	60	120	30	105

Podaci za narudžbu

Podaci o porudžbini M8

Električni priključak	Projektovano isključno odstojanje	Vrsta ugradnje	Uklopni izlaz	Br. dela	Tip
trožilni, Kabl	1,5 mm	Flush	NPN	**553540**	**SIEF-M8B-NS-K-L**
			PNP	**553538**	**SIEF-M8B-PS-K-L**
	4 mm	nije u ravni	NPN	**538310**	**SIEF-M8NB-NS-K-L**
			PNP	**538308**	**SIEF-M8NB-PS-K-L**
3-polni, M8x1, Priključak	1,5 mm	Flush	NPN	**553539**	**SIEF-M8B-NS-S-L**
			PNP	**553537**	**SIEF-M8B-PS-S-L**
	4 mm	nije u ravni	NPN	**538309**	**SIEF-M8NB-NS-S-L**
			PNP	**538307**	**SIEF-M8NB-PS-S-L**

Informacije za naručivanje M12

Električni priključak	Projektovano isključno odstojanje	Vrsta ugradnje	Uklopni izlaz	Br. dela	Tip
trožilni, Kabl	3 mm	Flush	NPN	**553544**	**SIEF-M12B-NS-K-L**
			PNP	**553542**	**SIEF-M12B-PS-K-L**
	8 mm	nije u ravni	NPN	**538314**	**SIEF-M12NB-NS-K-L**
			PNP	**538312**	**SIEF-M12NB-PS-K-L**
3-polni, M12x1, Priključak	3 mm	Flush	NPN	**553543**	**SIEF-M12B-NS-S-L**
			PNP	**553541**	**SIEF-M12B-PS-S-L**
3-polni, Fixcon, M12x1, Priključak	8 mm	nije u ravni	NPN	**538313**	**SIEF-M12NB-NS-S-L**
			PNP	**538311**	**SIEF-M12NB-PS-S-L**

Informacije za naručivanje M18

Električni priključak	Projektovano isključno odstojanje	Vrsta ugradnje	Uklopni izlaz	Br. dela	Tip
trožilni, Kabl	5 mm	Flush	NPN	**553548**	**SIEF-M18B-NS-K-L**
			PNP	**553546**	**SIEF-M18B-PS-K-L**
	12 mm	nije u ravni	NPN	**538318**	**SIEF-M18NB-NS-K-L**
			PNP	**538316**	**SIEF-M18NB-PS-K-L**
3-polni, M12x1, Priključak	5 mm	Flush	NPN	**553547**	**SIEF-M18B-NS-S-L**
			PNP	**553545**	**SIEF-M18B-PS-S-L**
3-polni, Fixcon, M12x1, Priključak	12 mm	nije u ravni	NPN	**538317**	**SIEF-M18NB-NS-S-L**
			PNP	**538315**	**SIEF-M18NB-PS-S-L**

Podaci o porudžbini M30

Električni priključak	Projektovano isključno odstojanje	Vrsta ugradnje	Uklopni izlaz	Br. dela	Tip
trožilni, Kabl	10 mm	Flush	NPN	**553552**	**SIEF-M30B-NS-K-L**
			PNP	**553550**	**SIEF-M30B-PS-K-L**
	20 mm	nije u ravni	NPN	**538322**	**SIEF-M30NB-NS-K-L**
			PNP	**538320**	**SIEF-M30NB-PS-K-L**
3-polni, M12x1, Priključak	10 mm	Flush	NPN	**553551**	**SIEF-M30B-NS-S-L**
			PNP	**553549**	**SIEF-M30B-PS-S-L**
3-polni, Fixcon, M12x1, Priključak	20 mm	nije u ravni	NPN	**538321**	**SIEF-M30NB-NS-S-L**
			PNP	**538319**	**SIEF-M30NB-PS-S-L**

Podaci za narudžbu

40x40x65 mm					
Električni priključak	Projektovano isključno odstojanje	Vrsta ugradnje	Uklopni izlaz	Br. dela	Tip
4-polni, Fixcon, M12x1, Priključak	35 mm	delimično vezano	NPN	**538342**	**SIEF-Q40S-NA-S-2L**
			PNP	**538341**	**SIEF-Q40S-PA-S-2L**

Pregled periferije

Pregled periferije

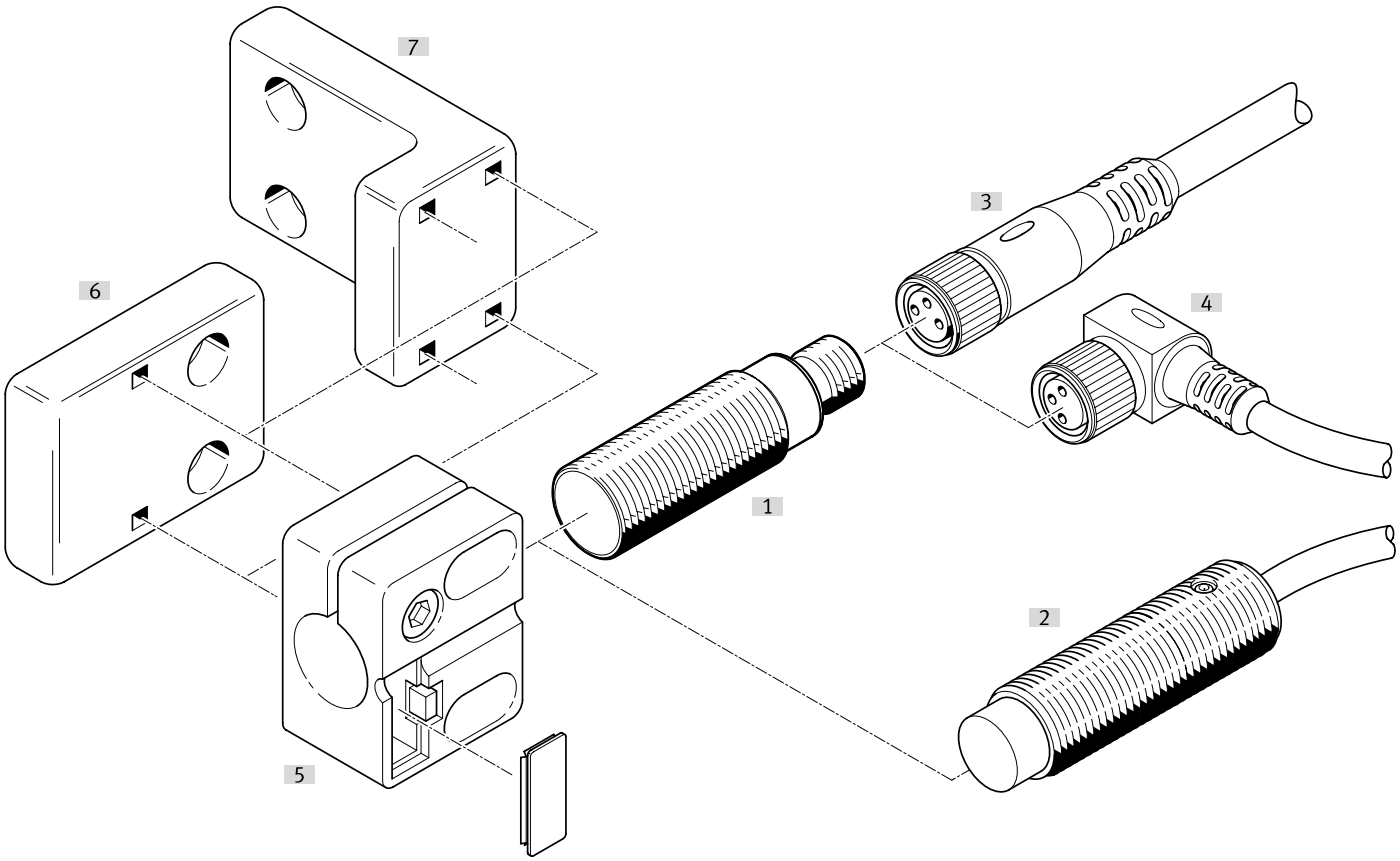

Pribor			→ Strana/Internet
	Tip/kod porudžbine	Opis	
[1]	Blizina Prebaci SIEF-M8B	neposredno	sief
[2]	Blizina Prebaci SIEF-M8NB	nije u ravni	sief
[3]	Priključni kablovi NEBA-M...G...	Dozna, ravna	28
[4]	Priključni kablovi NEBA-M...W...	Dozna, pod uglom	28
[5]	Senzor držač SIEZ-...-B	-	
[6]	Senzor držač SIEZ-NB	-	29
[7]	Nosač senzora SIEZ-UH	-	29
[8]	Montažni nosač HV-M5	-	30
[9]	Montažna stopa HBN	-	30
[10]	Prirubnička montaža FBN	-	30
[11]	Graničnik SDA	-	30

Pribor

Priključni kablovi dozna M8, 3-polna, bez prikaza uklopnog stanja

Električni priključak 1, izlaz kablova	Električni priključak 2, tehnika priključivanja	Električni priključak 2, izlaz kablova	Dužina kabla	Težina proizvoda	Br. dela	Tip
ravno	M12x1 A-kodirano prema EN 61076-2-101	ravno	0,5 m	23 g	8078278	NEBA-M8G3-U-0.5-N-M12G3
			1 m	33 g	8078279	NEBA-M8G3-U-1-N-M12G3
			2,5 m	60 g	8078280	NEBA-M8G3-U-2.5-N-M12G3
			5 m	107 g	8078281	NEBA-M8G3-U-5-N-M12G3
	M8x1 A-kodirano prema EN 61076-2-104		1 m	26 g	8078283	NEBA-M8G3-U-1-N-M8G3
			1,5 m	35 g	8078284	NEBA-M8G3-U-1.5-N-M8G3
			2 m	44 g	8078285	NEBA-M8G3-U-2-N-M8G3
			2,5 m	54 g	8078286	NEBA-M8G3-U-2.5-N-M8G3
			5 m	100 g	8078287	NEBA-M8G3-U-5-N-M8G3
			10 m	192 g	8078288	NEBA-M8G3-U-10-N-M8G3
	otvoreni kraj		1 m	22 g	8078222	NEBA-M8G3-U-1-N-LE3
			2,5 m	50 g	8078223	NEBA-M8G3-U-2.5-N-LE3
			5 m	96 g	8078224	NEBA-M8G3-U-5-N-LE3
			10 m	188 g	8078225	NEBA-M8G3-U-10-N-LE3
			20 m	373 g	8078226	NEBA-M8G3-U-20-N-LE3
pod uglom			5 m	96 g	8078231	NEBA-M8W3-U-5-N-LE3
			10 m	189 g	8078232	NEBA-M8W3-U-10-N-LE3

Priključni kablovi dozna M8, 3-polna, sa blokadom

Električni priključak 1, izlaz kablova	Električni priključak 2, tehnika priključivanja	Dužina kabla	Težina proizvoda	Br. dela	Tip
ravno	otvoreni kraj	2,5 m	49 g	8078264	NEBA-M8CG3-U-2.5-N-LE3
		5 m	95 g	8078265	NEBA-M8CG3-U-5-N-LE3
pod uglom		2,5 m	49 g	8078266	NEBA-M8CW3-U-2.5-N-LE3
		5 m	95 g	8078267	NEBA-M8CW3-U-5-N-LE3

Priključni kablovi dozna M12, 5-polna, bez prikaza uklopnog stanja

Električni priključak 1, izlaz kablova	Električni priključak 2, tehnika priključivanja	Električni priključak 2, broj polova/žila	Dužina kabla	Težina proizvoda	Br. dela	Tip
ravno	M12x1 A-kodirano prema EN 61076-2-101	5	0,5 m	34 g	8078274	NEBA-M12G5-U-0.5-N-M12G5
			1 m	47 g	8078275	NEBA-M12G5-U-1-N-M12G5
			2,5 m	87 g	8078276	NEBA-M12G5-U-2.5-N-M12G5
			5 m	153 g	8078277	NEBA-M12G5-U-5-N-M12G5
	otvoreni kraj	3	2,5 m	55 g	8078236	NEBA-M12G5-U-2.5-N-LE3
			5 m	102 g	8078237	NEBA-M12G5-U-5-N-LE3
			10 m	194 g	8078238	NEBA-M12G5-U-10-N-LE3
pod uglom			2,5 m	56 g	8078245	NEBA-M12W5-U-2.5-N-LE3
			5 m	103 g	8078246	NEBA-M12W5-U-5-N-LE3
			10 m	195 g	8078247	NEBA-M12W5-U-10-N-LE3

Priključni kablovi dozna M12, 5-polna, bez prikaza statusa uklapanja

Električni priključak 1, vrsta priključka	Električni priključak 1, tehnika priključivanja	Električni priključak 2, broj polova/žila	Električni priključak 2, vrsta priključka	Električni priključak 2, tehnika priključivanja	Težina proizvoda	Br. dela	Tip
Utičnica	M12x1 A-kodirano prema EN 61076-2-101	5	Kabl	Stega sa vijkom	23 g	8162293	NECB-M12W5-C2
					26 g	8162291	NECB-M12G5-C2

Pribor

Utikač, M8, 3-polni

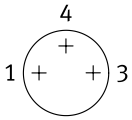

Izlaz kabla	Električni priključak 2, vrsta priključka	Prečnik kabla	Težina proizvoda	Br. dela	Tip
ravno	Kabl	2,1 ... 5 mm	5 g	**8162298**	**NECB-S-M8G3-C2**

Utikač, M8, 4-polni

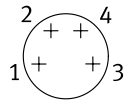

Izlaz kabla	Električni priključak 2, vrsta priključka	Prečnik kabla	Težina proizvoda	Br. dela	Tip
ravno	2x kabl	2 ... 3.8 mm	8 g	**8162300**	**NECB-S-M8G4-C2-D**
	Kabl	2,1 ... 5 mm	5 g	**8162299**	**NECB-S-M8G4-C2**

priključak M12, 5-polni

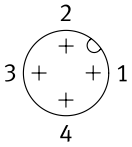

Izlaz kabla	Električni priključak 2, vrsta priključka	Prečnik kabla	Težina proizvoda	Br. dela	Tip
ravno	2x kabl	2,1 ... 5.6 mm	25 g	**8162297**	**NECB-S-M12G5-C2-D**
	Kabl	2,1 ... 7 mm	19 g	**8162296**	**NECB-S-M12G5-C2**

Držač senzora sa zaustavljanjem za ugradnju u ravnini

Veličina konstrukcije	Vrsta pričvršćenja	Temperatura okruženja	Težina proizvoda	Br. dela	Tip
M12	sa prolaznim otvorom	-25 ... 80 °C	20 g	**538348**	**SIEZ-B-12**
M18			21 g	**538350**	**SIEZ-B-18**
M30			36 g	**538352**	**SIEZ-B-30**

Nosač senzora bez graničnika

Veličina konstrukcije	Vrsta pričvršćenja	Temperatura okruženja	Težina proizvoda	Br. dela	Tip
	sa prolaznim otvorom	-25 ... 80 °C	25 g	**538354**	**SIEZ-UH**
4 mm			14 g	**538343**	**SIEZ-NB-4**
6,5 mm			9 g	**538344**	**SIEZ-NB-6,5**
M8			3,5 g	**538345**	**SIEZ-NB-8**
M12			20 g	**538347**	**SIEZ-NB-12**
M18			21 g	**538349**	**SIEZ-NB-18**
M30			36 g	**538351**	**SIEZ-NB-30**

Pribor

Montažna stopa



Veličina konstrukcije	Težina proizvoda	Br. dela	Tip
8/10	22 g	**5123**	**HBN-8/10X1**

Prirubnička montaža



Veličina konstrukcije	Težina proizvoda	Br. dela	Tip
32	103 g	**195855**	**FBN-32**

Montažni nosač HV-M5



Materijal ugaonika	Težina proizvoda	Br. dela	Tip
Čelik, pocinkovano	11 g	**9634**	**HV-M5**

Stoper



Veličina konstrukcije	Br. dela	Tip
M8	**11542**	**SDA-8X1-B**
M12	**11541**	**SDA-12X1-B**