Mejno stikalo SIEF

FESTO

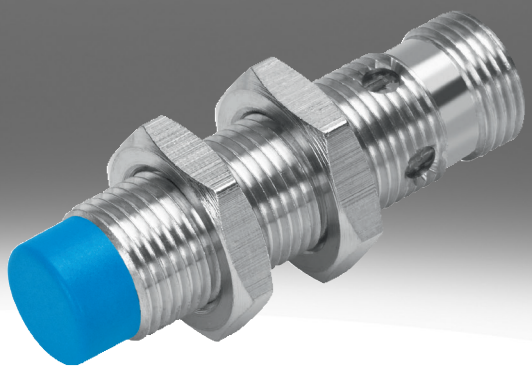

Razlaga kode

001	Serija	
SIEF	Mejno stikalo, induktivno, z redukcijskim faktorjem 1 za vse kovine, odporno na varilno polje	

002	Zasnova	
M8	Okrogla oblika, M8x1	
M12	Okrogla oblika, M12x1	
M18	Okrogla oblika, M18x1	
M30	Okrogla oblika, M30x1,5	
Q40	Kvader 40 mm	

003	Način vgradnje	
B	V isti ravnini	
S	Delno v isti ravnini	
NB	Ni v isti ravnini	

004	Preklopni vhod/izhod	
N	NPN	
P	PNP	

005	Funkcija preklopnega elementa	
A	Antivalentno	
S	Vklopni kontakt	

006	Električni priključek	
K	Odprt konec	
S	Vtič M8x1, 4-polni	

007	Prikaz	
L	Preklopno stanje	
2L	Preklopno stanje in pripravljenost za delovanje	

008	Material ohišja	
	Standardno	

Podatkovni list

Splošni tehnični podatki

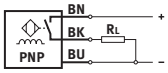

- Standardna preklopna razdalja
- Redukcijski faktor za vse kovine
- odpornost na varilno polje
- za enosmerno napetost
- okrogla oblika

Velikost	40 x 40 x 65 mm	M8	M12	M18	M30
Način vgradnje	delno v isti ravnini	v isti ravnini, ni v isti ravnini			
Zasnova	kvadratna oblika	Okrogli profil			
V skladu s standardom	EN 60947-5-2				
Odobritev	RCM Mark	RCM Mark, c UL us - Listed (OL)			
Oznaka CE (glej izjavo o skladnosti)[1)]	v skladu z direktivo EU EMV, v skladu z direktivo EU o nizki napetosti, v skladu z direktivo EU RoHS				
Skladnost z LABS	VDMA24364 območje III	VDMA24364-B2-L, VDMA24364 območje III			

1) Za področje uporabe glejte izjavo o skladnosti: www.festo.com/catalogue/sief → Support/Downloads.
V primeru omejitev uporabe naprav v stanovanjskih, poslovnih in trgovskih območjih ter malih podjetjih bodo morda potrebni dodatni ukrepi za zmanjšanje oddajanja motenj.

Vhodni signal, merilni element

Temperatura okolice	–30 ... 85°C

Preklopni izhod

Velikost	40 x 40 x 65 mm	M8	M12	M18	M30
Način vgradnje	delno v isti ravnini	v isti ravnini, ni v isti ravnini			
Preklopni izhod	NPN, PNP				
Funkcija preklopnega elementa	Antivalentno	Zapirnik			
Nazivna preklopna razdalja	35 mm	1,5 ... 4 mm	3 ... 8 mm	5 ... 12 mm	10 ... 20 mm
Ponovljivost	0,7 mm	0,08 mm	0,16 mm	0,24 ... 0,28 mm	0,4 ... 0,55 mm
Zagotovljena preklopna razdalja	28,35 mm	3,24 mm	6,48 mm	9,72 mm	16,2 mm
Faktorji zmanjšanja	Aluminij = 1,0, Nerjavno jeklo St 18/8 = 1,0, Baker = 1,0, Medenina = 1,0, jeklo St 37 = 1,0				
Histereza	1,05 ... 5,25 mm	0,12 ... 0,6 mm	0,24 ... 1,2 mm	0,36 ... 1,8 mm	0,6 ... 3 mm
Največja preklopna frekvenca DC	250 Hz	2.000 Hz	2.000 ... 3.000 Hz		1.500 ... 2.000 Hz
Največji izhodni tok	200 mA	150 mA	200 mA		
Padec napetosti	≤1,8 V				

Elektronika

Velikost	40 x 40 x 65 mm	M8	M12	M18	M30
Način vgradnje	delno v isti ravnini	v isti ravnini, ni v isti ravnini			
Območje delovne napetosti DC	10 ... 65 V	10 ... 30 V			
Preostala valovitost	10%				
Tok med prostim tekom	≤15 mA				
Odpornost proti kratkemu stiku	taktirajoče				
Zaščito pred obrnjeno polariteto	za vse električne priključke				

Podatkovni list

Elektromehanika					
Velikost	40 x 40 x 65 mm	M8	M12	M18	M30
Način vgradnje	delno v isti ravnini	v isti ravnini, ni v isti ravnini			
Električni priključek	4 poli, Fixcon, M12x1, Vtič	3-žilni, 3-polni, Kabel, M8x1, Vtič	3-žilni, 3-polni, Fixcon, Kabel, M12x1, Vtič		
Električni priključek 1, vrsta priključka	Vtič	Kabel, Vtič			
Električni priključek 1, priključna tehnika	M12x1, A-kodiran v skladu z EN 61076-2-101	M8x1, A-kodiran v skladu z EN 61076-2-104, odprt konec	M12x1, A-kodiran v skladu z EN 61076-2-101, odprt konec		
Električni priključek 1, število polov/žil	4	3			
Električni priključek 1, zasedeni poli/žile	4	3			
Električni priključek 1, vrsta pritrditve	Varovalo vijaka, ni vrtljivo	Zaskočni zaklep, Varovalo vijaka, ni vrtljivo	Varovalo vijaka, ni vrtljivo		
Električni priključek 1, združljiv tip montaže	Združljivo z vrtljivim varovalom vijaka	Združljivo z zaskočnim zaklepom, Združljivo z vrtljivim varovalom vijaka	Združljivo z vrtljivim varovalom vijaka		
Dolžina kabla	–	2,5 m			
Material kabelskega plašča	–	TPE-U (PU), TPE-U(PUR)			
Material izolacijskega ovoja	–	PVC			

Mehanika					
Velikost	40 x 40 x 65 mm	M8	M12	M18	M30
Način vgradnje	delno v isti ravnini	v isti ravnini, ni v isti ravnini			
Način pritrditve	s prehodno izvrtino	s protimatico			
Pritezni moment	–	10 Nm		25 Nm	75 Nm
Teža izdelka	156 g	12 ... 77 g	22 ... 120 g	38 ... 141 g	90 ... 194 g
Material ohišja	PA, Ojačan PBT	PA, PP, visoko legirano nerjavno jeklo	Medenina, PBT, TPE-O, kromirano		

Prikaz, upravljanje					
Velikost	40 x 40 x 65 mm	M8	M12	M18	M30
Način vgradnje	delno v isti ravnini	v isti ravnini, ni v isti ravnini			
Prikaz preklopnega stanja	Rumena LED				
Prikaz pripravljenosti za delovanje	Zelena LED-dioda	–			

Imisija, emisija, poravnano					
Velikost	40 x 40 x 65 mm	M8	M12	M18	M30
Način vgradnje	delno v isti ravnini	v isti ravnini			
Temperatura okolice pri gibljivi napeljavi kablov	–	–5 ... 70°C			
Stopnja zaščite	IP67	IP68			
Razred korozijske odpornosti KBK[1)]	0 – brez korozijske obremenitve	2 – zmerna korozijska obremenitev			
Stopnja umazanosti	–	3			
Skladnost z LABS	VDMA24364 območje III	VDMA24364-B2-L			

1) Več informacij na www.festo.com/x/topic/kbk

Podatkovni list

Imisija, emisija, neporavnano				
Velikost	M8	M12	M18	M30
Način vgradnje	ni v isti ravnini			
Temperatura okolice pri gibljivi napeljavi kablov	0 ... 80°C			
Stopnja zaščite	IP67			
Razred korozijske odpornosti KBK[1)]	4 – zelo močna korozijska obremenitev	2 – zmerna korozijska obremenitev		
Stopnja umazanosti	–			
Skladnost z LABS	VDMA24364 območje III			

1) Več informacij na www.festo.com/x/topic/kbk

Dimenzije

Dimenzije – M8 vgradnja v isti ravnini kabel Prenos podatkov CAD www.festo.com

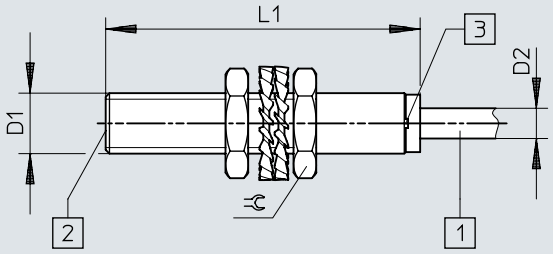

[1] Priključni kabel
[2] aktivna površina
[3] Svetleča dioda

	D1	D2	L1	⫧
SIEF-M8B-PS-K-L	M8x1	4	41,6	13
SIEF-M8B-NS-K-L				

Dimenzije

Dimenzije – M8 vgradnja v isti ravnini vtič Prenos podatkov CAD www.festo.com

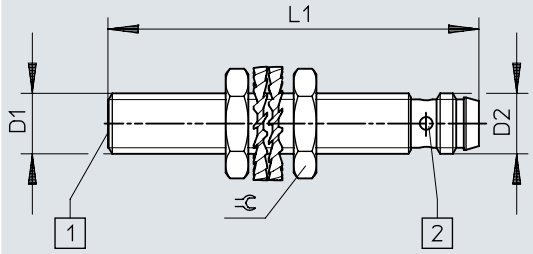

[1] aktivna površina
[2] Svetleča dioda

	D1	D2	L1	⫧
SIEF-M8B-PS-S-L	M8x1	M8x1	49	13
SIEF-M8B-NS-S-L				

Dimenzije

Dimenzije – M8 vgradnja delno v isti ravnini kabel Prenos podatkov CAD www.festo.com

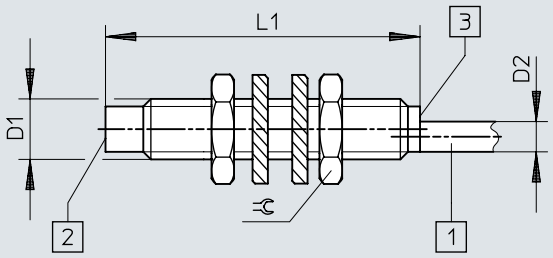

[1] Priključni kabel
[2] aktivna površina
[3] Svetleča dioda

	D1	D2	L1	⌀
SIEF-M8NB-PS-K-L	M8x1	4	41,6	13
SIEF-M8NB-NS-K-L				

Dimenzije

Dimenzije – M8 vgradnja delno v isti ravnini vtič Prenos podatkov CAD www.festo.com

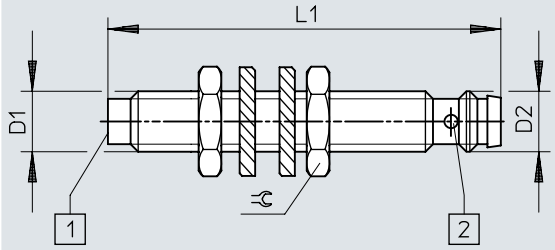

[1] aktivna površina
[2] Svetleča dioda

	D1	D2	L1	⫧
SIEF-M8NB-PS-S-L SIEF-M8NB-NS-S-L	M8x1	M8x1	52	13

Dimenzije

Dimenzije – M12 vgradnja v isti ravnini kabel Prenos podatkov CAD www.festo.com

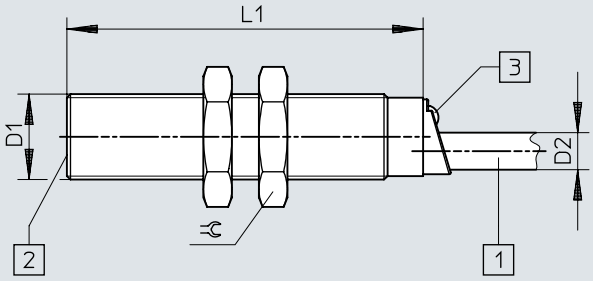

[1] Priključni kabel
[2] aktivna površina
[3] Svetleča dioda

	D1	D2	L1	⫧
SIEF-M12B-PS-K-L SIEF-M12B-NS-K-L	M12x1	5,2	50	17

Dimenzije

Dimenzije – M12 vgradnja v isti ravnini vtič Prenos podatkov CAD www.festo.com

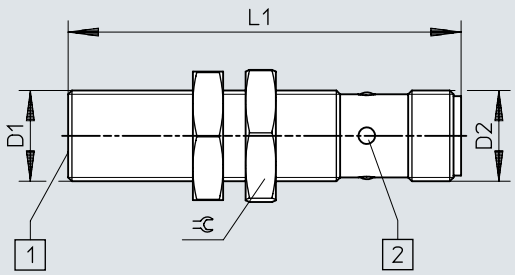

[1] aktivna površina
[2] Svetleča dioda

	D1	D2	L1	⫧
SIEF-M12B-PS-S-L SIEF-M12B-NS-S-L	M12x1	M12x1	52	17

Dimenzije

Dimenzije – M12 vgradnja delno v isti ravnini kabel Prenos podatkov CAD www.festo.com

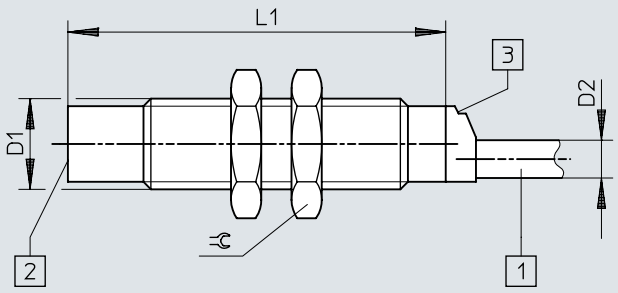

[1] Priključni kabel
[2] aktivna površina
[3] Svetleča dioda

	D1	D2	L1	⫧
SIEF-M12NB-PS-K-L	M12x1	5	50	17
SIEF-M12NB-NS-K-L				

Dimenzije

Dimenzije – M12 vgradnja delno v isti ravnini vtič Prenos podatkov CAD www.festo.com

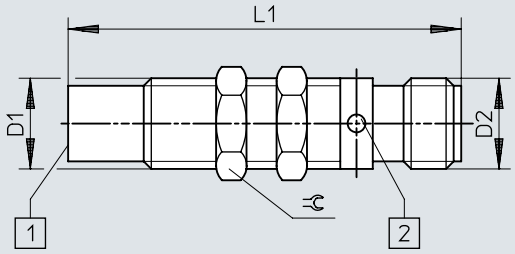

[1] aktivna površina
[2] Svetleča dioda

	D1	D2	L1	⫧
SIEF-M12NB-PS-S-L SIEF-M12NB-NS-S-L	M12x1	M12x1	52	13

Dimenzije

Dimenzije – M18 vgradnja v isti ravnini kabel Prenos podatkov CAD www.festo.com

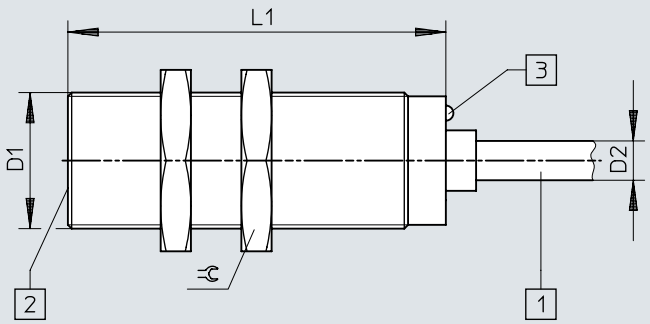

[1] Priključni kabel
[2] aktivna površina
[3] Svetleča dioda

	D1	D2	L1	⫧
SIEF-M18B-PS-K-L	M18x1	5,2	50	24
SIEF-M18B-NS-K-L				

Dimenzije

Dimenzije – M18 vgradnja v isti ravnini vtič Prenos podatkov CAD www.festo.com

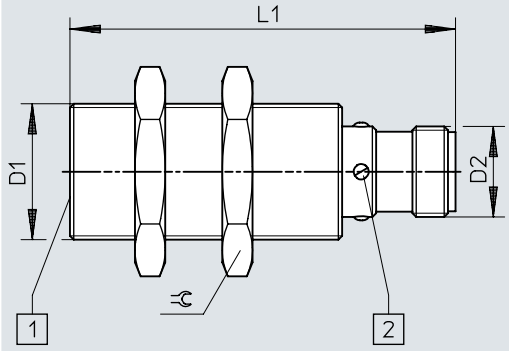

[1] aktivna površina
[2] Svetleča dioda

	D1	D2	L1	⫧
SIEF-M18B-PS-S-L	M18x1	M12x1	52	24
SIEF-M18B-NS-S-L				

Dimenzije

Dimenzije – M18 vgradnja delno v isti ravnini kabel Prenos podatkov CAD www.festo.com

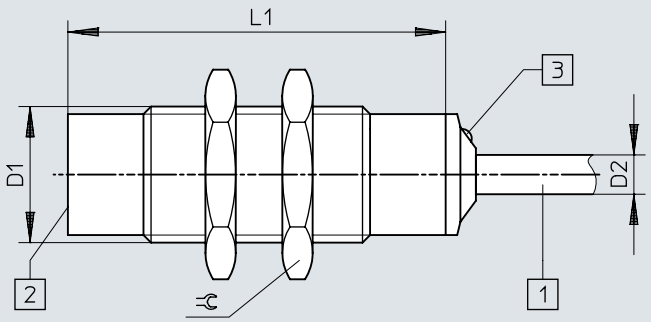

[1] Priključni kabel
[2] aktivna površina
[3] Svetleča dioda

	D1	D2	L1	⫧
SIEF-M18NB-PS-K-L	M18x1	5,2	50	24
SIEF-M18NB-NS-K-L				

Dimenzije

Dimenzije – M18 vgradnja delno v isti ravnini vtič Prenos podatkov CAD www.festo.com

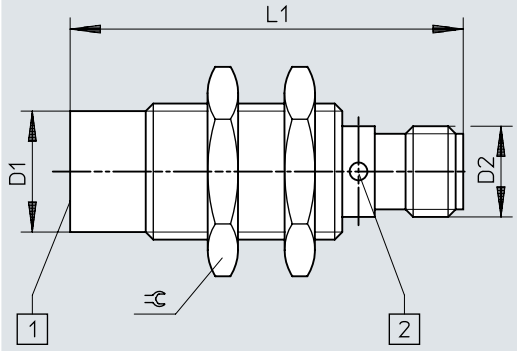

[1] aktivna površina
[2] Svetleča dioda

	D1	D2	L1	⫧
SIEF-M18NB-PS-S-L SIEF-M18NB-NS-S-L	M18x1	M12x1	52	24

Dimenzije

Dimenzije – M30 vgradnja v isti ravnini kabel Prenos podatkov CAD www.festo.com

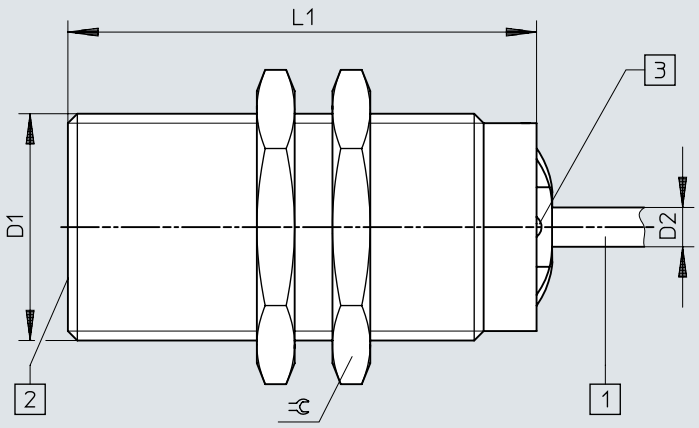

[1] Priključni kabel
[2] aktivna površina
[3] Svetleča dioda

	D1	D2	L1	⫧
SIEF-M30B-PS-K-L	M30x1,5	5,2	60	36
SIEF-M30B-NS-K-L				

Dimenzije

Dimenzije – M30 vgradnja v isti ravnini vtič Prenos podatkov CAD www.festo.com

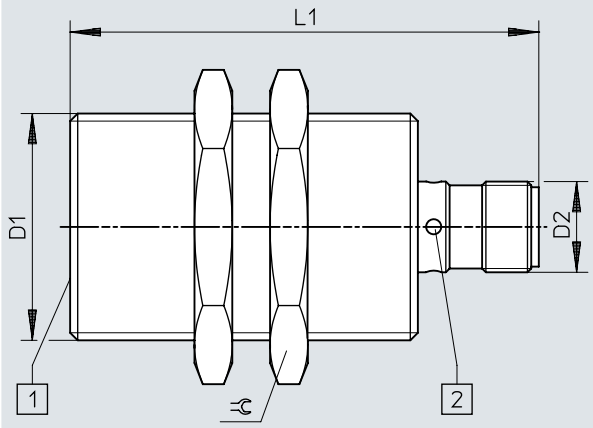

[1] aktivna površina
[2] Svetleča dioda

	D1	D2	L1	⫧
SIEF-M30B-PS-S-L	M30x1,5	M12x1	62	36
SIEF-M30B-NS-S-L				

Dimenzije

Dimenzije – M30 vgradnja delno v isti ravnini kabel Prenos podatkov CAD www.festo.com

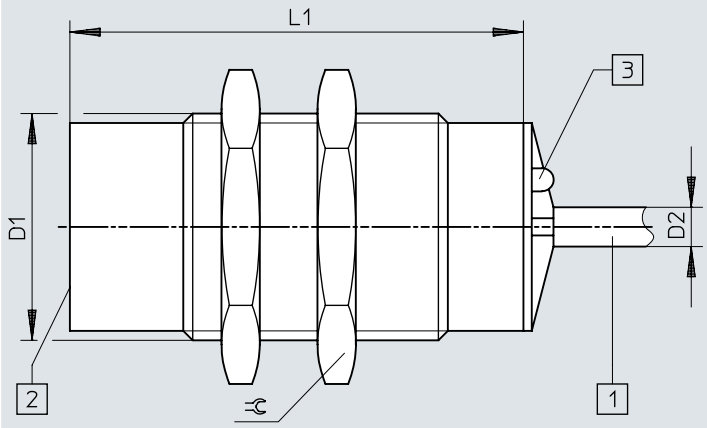

[1] Priključni kabel
[2] aktivna površina
[3] Svetleča dioda

	D1	D2	L1	⫧
SIEF-M30NB-PS-K-L	M30x1,5	5,2	60	36
SIEF-M30NB-NS-K-L				

Dimenzije

Dimenzije – M30 vgradnja delno v isti ravnini vtič Prenos podatkov CAD www.festo.com

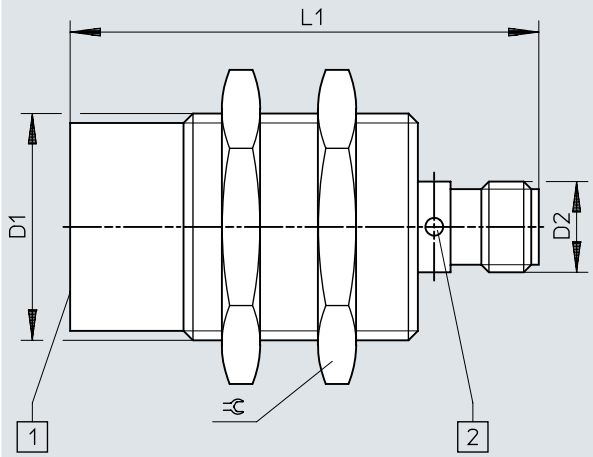

[1] aktivna površina
[2] Svetleča dioda

	D1	D2	L1	⫧
SIEF-M30NB-PS-S-L SIEF-M30NB-NS-S-L	M30x1,5	M12x1	62	36

Dimenzije

Dimenzije – 40x40x65 mm Vgradnja delno v isti ravnini Vtič Prenos podatkov CAD www.festo.com

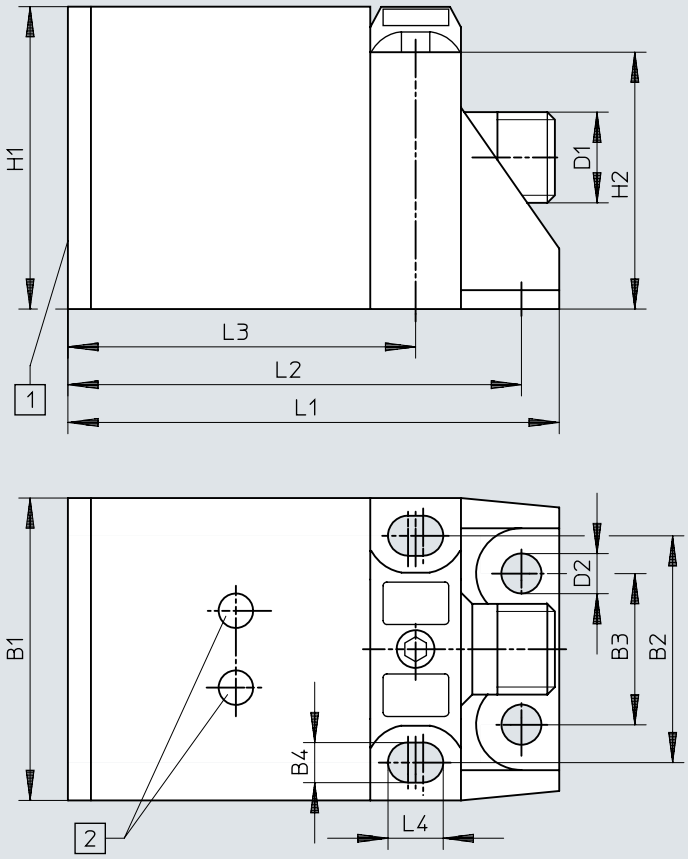

[1] aktivna površina
[2] Svetleča dioda

	B1	B2	B3	B4	D1	D2	H1	H2	L1	L2	L3	L4
SIEF-Q40S-PA-S-2L SIEF-Q40S-NA-S-2L	40	30	20	5,3	M12x1	5,3	40	34	65	60	46	7,3

Dimenzije

Dimenzije – Opomba o namestitvi vgradnja v isti ravnini Prenos podatkov CAD www.festo.com

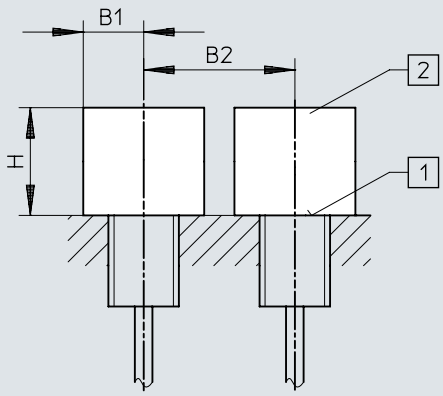

[1] aktivna površina
[2] Prostor brez kovin

	B1	B2	H
SIEF-M8B	12	16	4,5
SIEF-M12B	18	24	12
SIEF-M18B	27	36	15
SIEF-M30B	45	60	30

Dimenzije

Dimenzije – Informacija o namestitvi vgradnja delno v isti ravnini Prenos podatkov CAD www.festo.com

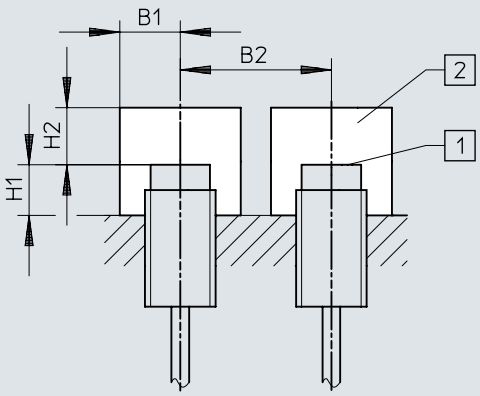

[1] aktivna površina
[2] Prostor brez kovin

	B1	B2	H1	H2
SIEF-M8NB	12	32	8	12
SIEF-M12NB	18	48	16	24
SIEF-M18NB	27	54	24	36
SIEF-M30NB	45	90	30	60
SIEF-Q40S	60	120	30	105

Informacije za naročanje

Podatki za naročanje M8

Električni priključek	Nazivna preklopna razdalja	Način vgradnje	Preklopni izhod	Št. dela	Tip
3-žilni, Kabel	1,5 mm	v isti ravnini	NPN	**553540**	**SIEF-M8B-NS-K-L**
			PNP	**553538**	**SIEF-M8B-PS-K-L**
	4 mm	ni v isti ravnini	NPN	**538310**	**SIEF-M8NB-NS-K-L**
			PNP	**538308**	**SIEF-M8NB-PS-K-L**
3-polni, M8x1, Vtič	1,5 mm	v isti ravnini	NPN	**553539**	**SIEF-M8B-NS-S-L**
			PNP	**553537**	**SIEF-M8B-PS-S-L**
	4 mm	ni v isti ravnini	NPN	**538309**	**SIEF-M8NB-NS-S-L**
			PNP	**538307**	**SIEF-M8NB-PS-S-L**

Podatki za naročanje M12

Električni priključek	Nazivna preklopna razdalja	Način vgradnje	Preklopni izhod	Št. dela	Tip
3-žilni, Kabel	3 mm	v isti ravnini	NPN	**553544**	**SIEF-M12B-NS-K-L**
			PNP	**553542**	**SIEF-M12B-PS-K-L**
	8 mm	ni v isti ravnini	NPN	**538314**	**SIEF-M12NB-NS-K-L**
			PNP	**538312**	**SIEF-M12NB-PS-K-L**
3-polni, M12x1, Vtič	3 mm	v isti ravnini	NPN	**553543**	**SIEF-M12B-NS-S-L**
			PNP	**553541**	**SIEF-M12B-PS-S-L**
3-polni, Fixcon, M12x1, Vtič	8 mm	ni v isti ravnini	NPN	**538313**	**SIEF-M12NB-NS-S-L**
			PNP	**538311**	**SIEF-M12NB-PS-S-L**

Podatki za naročanje M18

Električni priključek	Nazivna preklopna razdalja	Način vgradnje	Preklopni izhod	Št. dela	Tip
3-žilni, Kabel	5 mm	v isti ravnini	NPN	**553548**	**SIEF-M18B-NS-K-L**
			PNP	**553546**	**SIEF-M18B-PS-K-L**
	12 mm	ni v isti ravnini	NPN	**538318**	**SIEF-M18NB-NS-K-L**
			PNP	**538316**	**SIEF-M18NB-PS-K-L**
3-polni, M12x1, Vtič	5 mm	v isti ravnini	NPN	**553547**	**SIEF-M18B-NS-S-L**
			PNP	**553545**	**SIEF-M18B-PS-S-L**
3-polni, Fixcon, M12x1, Vtič	12 mm	ni v isti ravnini	NPN	**538317**	**SIEF-M18NB-NS-S-L**
			PNP	**538315**	**SIEF-M18NB-PS-S-L**

Podatki za naročanje M30

Električni priključek	Nazivna preklopna razdalja	Način vgradnje	Preklopni izhod	Št. dela	Tip
3-žilni, Kabel	10 mm	v isti ravnini	NPN	**553552**	**SIEF-M30B-NS-K-L**
			PNP	**553550**	**SIEF-M30B-PS-K-L**
	20 mm	ni v isti ravnini	NPN	**538322**	**SIEF-M30NB-NS-K-L**
			PNP	**538320**	**SIEF-M30NB-PS-K-L**
3-polni, M12x1, Vtič	10 mm	v isti ravnini	NPN	**553551**	**SIEF-M30B-NS-S-L**
			PNP	**553549**	**SIEF-M30B-PS-S-L**
3-polni, Fixcon, M12x1, Vtič	20 mm	ni v isti ravnini	NPN	**538321**	**SIEF-M30NB-NS-S-L**
			PNP	**538319**	**SIEF-M30NB-PS-S-L**

40 x 40 x 65 mm

Električni priključek	Nazivna preklopna razdalja	Način vgradnje	Preklopni izhod	Št. dela	Tip
4 poli, Fixcon, M12x1, Vtič	35 mm	delno v isti ravnini	NPN	**538342**	**SIEF-Q40S-NA-S-2L**
			PNP	**538341**	**SIEF-Q40S-PA-S-2L**

Pregled perifernih naprav

Pregled perifernih naprav

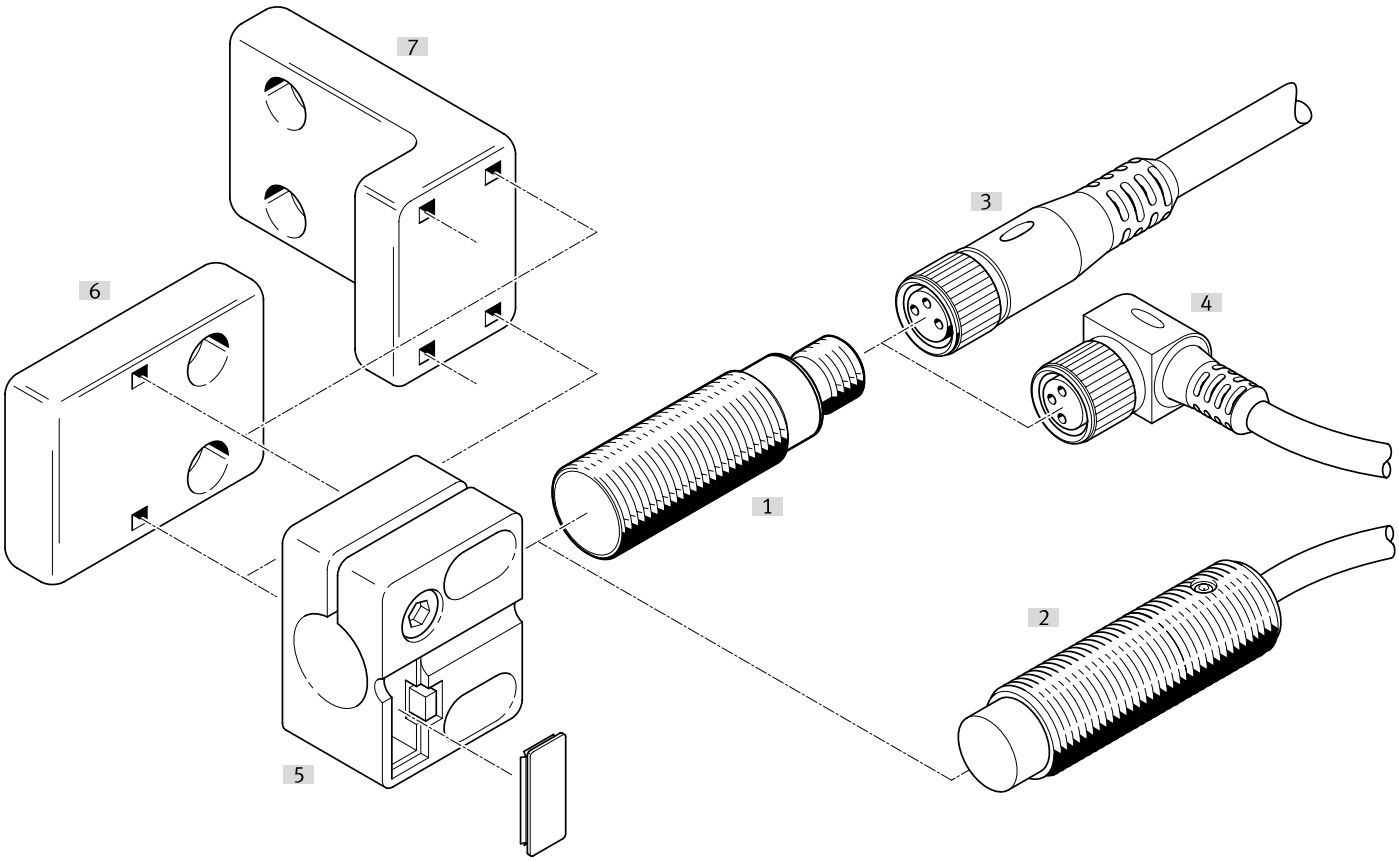

Oprema			→ Stran/Internet
	Tip/koda za naročilo	Opis	
[1]	Mejno stikalo SIEF-M8B	v isti ravnini	sief
[2]	Mejno stikalo SIEF-M8NB	ni v isti ravnini	sief
[3]	Povezovalni kabli NEBA-M...G...	Doza, ravna	27
[4]	Povezovalni kabli NEBA-M...W...	Doza, kotna	27
[5]	Držalo senzorja SIEZ-...-B	-	
[6]	Držalo senzorja SIEZ-NB	-	28
[7]	Držalo senzorja SIEZ-UH	-	28
[8]	Kotnik za pritrditev HV-M5	-	29
[9]	Pritrditev s kotnikom HBN	-	29
[10]	Prirobnična pritrditev FBN	-	29
[11]	Omejevalnik SDA	-	29

Oprema

Povezovalni kabli doza M8, 3-polna, brez prikaza preklopnega stanja

Električni priključek 1, kabelski izhod	Električni priključek 2, priključna tehnika	Električni priključek 2, kabelski izhod	Dolžina kabla	Teža izdelka	Št. dela	Tip
ravna oblika	M12x1, A-kodiran v skladu z EN 61076-2-101	ravna oblika	0,5 m	23 g	**8078278**	**NEBA-M8G3-U-0.5-N-M12G3**
			1 m	33 g	**8078279**	**NEBA-M8G3-U-1-N-M12G3**
			2,5 m	60 g	**8078280**	**NEBA-M8G3-U-2.5-N-M12G3**
			5 m	107 g	**8078281**	**NEBA-M8G3-U-5-N-M12G3**
	M8x1, A-kodiran v skladu z EN 61076-2-104		1 m	26 g	**8078283**	**NEBA-M8G3-U-1-N-M8G3**
			1,5 m	35 g	**8078284**	**NEBA-M8G3-U-1.5-N-M8G3**
			2 m	44 g	**8078285**	**NEBA-M8G3-U-2-N-M8G3**
			2,5 m	54 g	**8078286**	**NEBA-M8G3-U-2.5-N-M8G3**
			5 m	100 g	**8078287**	**NEBA-M8G3-U-5-N-M8G3**
			10 m	192 g	**8078288**	**NEBA-M8G3-U-10-N-M8G3**
	odprt konec		1 m	22 g	**8078222**	**NEBA-M8G3-U-1-N-LE3**
			2,5 m	50 g	**8078223**	**NEBA-M8G3-U-2.5-N-LE3**
			5 m	96 g	**8078224**	**NEBA-M8G3-U-5-N-LE3**
			10 m	188 g	**8078225**	**NEBA-M8G3-U-10-N-LE3**
			20 m	373 g	**8078226**	**NEBA-M8G3-U-20-N-LE3**
pod kotom			5 m	96 g	**8078231**	**NEBA-M8W3-U-5-N-LE3**
			10 m	189 g	**8078232**	**NEBA-M8W3-U-10-N-LE3**

Povezovalni kabli doza M8, 3-polna, z zaskočnim zapahom

Električni priključek 1, kabelski izhod	Električni priključek 2, priključna tehnika	Dolžina kabla	Teža izdelka	Št. dela	Tip
ravna oblika	odprt konec	2,5 m	49 g	**8078264**	**NEBA-M8CG3-U-2.5-N-LE3**
		5 m	95 g	**8078265**	**NEBA-M8CG3-U-5-N-LE3**
pod kotom		2,5 m	49 g	**8078266**	**NEBA-M8CW3-U-2.5-N-LE3**
		5 m	95 g	**8078267**	**NEBA-M8CW3-U-5-N-LE3**

Povezovalni kabli doza M12, 5-polna, brez prikaza preklopnega stanja

Električni priključek 1, kabelski izhod	Električni priključek 2, priključna tehnika	Električni priključek 2, število polov/žil	Dolžina kabla	Teža izdelka	Št. dela	Tip
ravna oblika	M12x1, A-kodiran v skladu z EN 61076-2-101	5	0,5 m	34 g	**8078274**	**NEBA-M12G5-U-0.5-N-M12G5**
			1 m	47 g	**8078275**	**NEBA-M12G5-U-1-N-M12G5**
			2,5 m	87 g	**8078276**	**NEBA-M12G5-U-2.5-N-M12G5**
			5 m	153 g	**8078277**	**NEBA-M12G5-U-5-N-M12G5**
	odprt konec	3	2,5 m	55 g	**8078236**	**NEBA-M12G5-U-2.5-N-LE3**
			5 m	102 g	**8078237**	**NEBA-M12G5-U-5-N-LE3**
			10 m	194 g	**8078238**	**NEBA-M12G5-U-10-N-LE3**
pod kotom			2,5 m	56 g	**8078245**	**NEBA-M12W5-U-2.5-N-LE3**
			5 m	103 g	**8078246**	**NEBA-M12W5-U-5-N-LE3**
			10 m	195 g	**8078247**	**NEBA-M12W5-U-10-N-LE3**

Povezovalni kabli, vtičnica M12, 5-polna, brez prikaza preklopnega stanja

Električni priključek 1, vrsta priključka	Električni priključek 1, priključna tehnika	Električni priključek 2, število polov/žil	Električni priključek 2, vrsta priključka	Električni priključek 2, priključna tehnika	Teža izdelka	Št. dela	Tip
Doza	M12x1, A-kodiran v skladu z EN 61076-2-101	5	Kabel	Vijačna sponka	23 g	**8162293**	**NECB-M12W5-C2**
					26 g	**8162291**	**NECB-M12G5-C2**

Oprema

Vtič M8, 3-polni

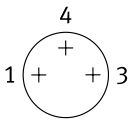

Kabelski izhod	Električni priključek 2, vrsta priključka	Premer kabla	Teža izdelka	Št. dela	Tip
ravna oblika	Kabel	2,1 ... 5 mm	5 g	**8162298**	**NECB-S-M8G3-C2**

Vtič M8, 4-polni

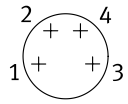

Kabelski izhod	Električni priključek 2, vrsta priključka	Premer kabla	Teža izdelka	Št. dela	Tip
ravna oblika	2 x kabel	2 ... 3.8 mm	8 g	**8162300**	**NECB-S-M8G4-C2-D**
	Kabel	2,1 ... 5 mm	5 g	**8162299**	**NECB-S-M8G4-C2**

Vtič M12, 5-polni

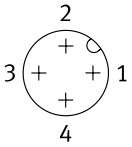

Kabelski izhod	Električni priključek 2, vrsta priključka	Premer kabla	Teža izdelka	Št. dela	Tip
ravna oblika	2 x kabel	2,1 ... 5.6 mm	25 g	**8162297**	**NECB-S-M12G5-C2-D**
	Kabel	2,1 ... 7 mm	19 g	**8162296**	**NECB-S-M12G5-C2**

Držalo senzorja s prislonom za vgradnjo v ravnino

Velikost	Način pritrditve	Temperatura okolice	Teža izdelka	Št. dela	Tip
M12	s prehodno izvrtino	–25 ... 80 °C	20 g	**538348**	**SIEZ-B-12**
M18			21 g	**538350**	**SIEZ-B-18**
M30			36 g	**538352**	**SIEZ-B-30**

Držalo senzorja brez prislona

Velikost	Način pritrditve	Temperatura okolice	Teža izdelka	Št. dela	Tip
	s prehodno izvrtino	–25 ... 80 °C	25 g	**538354**	**SIEZ-UH**
4 mm			14 g	**538343**	**SIEZ-NB-4**
6,5 mm			9 g	**538344**	**SIEZ-NB-6,5**
M8			3,5 g	**538345**	**SIEZ-NB-8**
M12			20 g	**538347**	**SIEZ-NB-12**
M18			21 g	**538349**	**SIEZ-NB-18**
M30			36 g	**538351**	**SIEZ-NB-30**

Oprema

Pritrditev s kotnikom



Velikost	Teža izdelka	Št. dela	Tip
8/10	22 g	**5123**	**HBN-8/10X1**

Prirobnična pritrditev



Velikost	Teža izdelka	Št. dela	Tip
32	103 g	**195855**	**FBN-32**

Kotnik za pritrditev HV-M5



Material kotnika	Teža izdelka	Št. dela	Tip
Jeklo, pocinkano	11 g	**9634**	**HV-M5**

Prislon



Velikost	Št. dela	Tip
M8	**11542**	**SDA-8X1-B**
M12	**11541**	**SDA-12X1-B**