近接開關 SIEF

FESTO

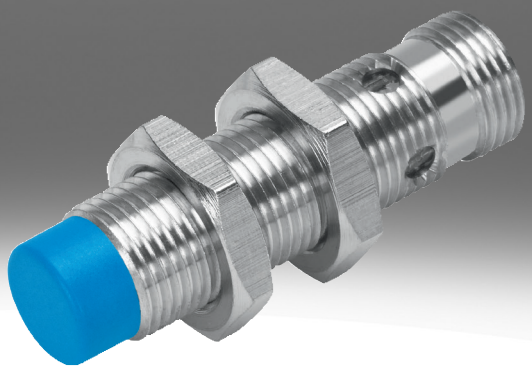

型號代碼

001	系列	
SIEF	近接開關，電感式，對於所有金屬採用修正係數 1，抗焊場	

002	設計	
M8	圓形，M8x1	
M12	圓形，M12x1	
M18	圓形，M18x1	
M30	圓形，M30x1.5	
Q40	立方體 40 mm	

003	安裝方式	
B	齊平	
S	部分齊平	
NB	非齊平	

004	開關輸入/輸出	
N	NPN	
P	PNP	

005	開關元件功能	
A	非等價	
S	常開觸點	

006	電氣介面	
K	開放端	
S	插頭 M8x1，4 針	

007	顯示器	
L	開關狀態	
2L	開關狀態和準備就緒狀態	

008	外殼材料	
	標準	

資料表

一般技術資料

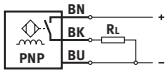

- 標準開關距離
- 適用全部金屬的折減係數
- 耐焊接
- 用於直流電壓
- 圓形結構

尺寸	40x40x65 mm	M8	M12	M18	M30
安裝方式	部分齊平	齊平, 非齊平			
設計	方形	圓形			
符合標準	EN 60947-5-2				
認證	RCM 標記	RCM 標記, c UL us - 認證 (OL)			
CE 認證（見合格聲明）[1]	符合歐盟電磁相容性指令, 符合歐盟低電壓指令, 符合歐盟 RoHS 指令				
油漆濕潤缺陷物質（PWIS）符合性	VDMA24364-III區	VDMA24364-B2-L, VDMA24364-III區			

1) 請瀏覽下列網址，查看符合性聲明的生效範圍：www.festo.com/catalogue/sief → 支援/下載。
如果在住宅區、商業區和小型企業使用設備時必須滿足使用限制，可能需要採取進一步措施來降低干擾。

輸入訊號，測量元件

環境溫度	-30 ... 85°C

開關輸出

尺寸	40x40x65 mm	M8	M12	M18	M30
安裝方式	部分齊平	齊平, 非齊平			
開關輸出	NPN, PNP				
開關元件功能	非等值	常開觸點			
額定工作距離	35 mm	1.5 ... 4 mm	3 ... 8 mm	5 ... 12 mm	10 ... 20 mm
重複精度	0.7 mm	0.08 mm	0.16 mm	0.24 ... 0.28 mm	0.4 ... 0.55 mm
保證工作距離	28.35 mm	3.24 mm	6.48 mm	9.72 mm	16.2 mm
換算係數	鋁 = 1.0, 不鏽鋼 St 18/8 = 1.0, 銅 = 1.0, 黃銅 = 1.0, 鋼 St 37 = 1.0				
遲滯	1.05 ... 5.25 mm	0.12 ... 0.6 mm	0.24 ... 1.2 mm	0.36 ... 1.8 mm	0.6 ... 3 mm
最大開關頻率，直流	250 Hz	2,000 Hz	2,000 ... 3,000 Hz		1,500 ... 2,000 Hz
最大輸出電流	200 mA	150 mA	200 mA		
電壓降	≤1.8 V				

電子元件

尺寸	40x40x65 mm	M8	M12	M18	M30
安裝方式	部分齊平	齊平, 非齊平			
操作電壓範圍 DC	10 ... 65 V	10 ... 30 V			
殘餘波紋	10%				
空載電源電流	≤15 mA				
短路電流額定值	脈衝式				
反極性保護	適用於所有電氣連接				

資料表

機電設備					
尺寸	40x40x65 mm	M8	M12	M18	M30
安裝方式	部分齊平	齊平, 非齊平			
電氣介面	4 針, Fixcon, M12x1, 插頭	3 核, 3 針, 電纜, M8x1, 插頭	3 核, 3 針, Fixcon, 電纜, M12x1, 插頭		
電氣介面 1，連接類型	插頭	電纜, 插頭			
電氣介面 1，連接系統	M12x1，A 編碼，符合 EN 61076-2-101 標準	M8x1，A 編碼，符合 EN 61076-2-104 標準, 開放式	M12x1，A 編碼，符合 EN 61076-2-101 標準, 開放式		
電氣介面 1，介面/線芯數	4	3			
電氣介面 1，使用的介面/線芯	4	3			
電氣介面 1，安裝類型	螺絲鎖, 不可旋轉	鎖扣機構, 螺絲鎖, 不可旋轉	螺絲鎖, 不可旋轉		
電氣介面 1，相容安裝方式	與可旋轉螺旋鎖相容	與卡入式鎖定裝置相容, 與可旋轉螺旋鎖相容	與可旋轉螺旋鎖相容		
電纜長度	–	2.5 m			
電纜護套材料	–	TPE-U(PU), TPE-U(PUR)			
絕緣護套材料	–	PVC			

機械結構					
尺寸	40x40x65 mm	M8	M12	M18	M30
安裝方式	部分齊平	齊平, 非齊平			
安裝方式	通過通孔	透過鎖緊螺帽			
緊固扭矩	–	10 Nm		25 Nm	75 Nm
產品重量	156 g	12 ... 77 g	22 ... 120 g	38 ... 141 g	90 ... 194 g
外殼材質	PA, 增強型 PBT	PA, PP, 高合金不鏽鋼	黃銅, PBT, TPE-O, 鍍鉻		

顯示、操作					
尺寸	40x40x65 mm	M8	M12	M18	M30
安裝方式	部分齊平	齊平, 非齊平			
開關狀態指示	LED 亮黃光				
準備就緒狀態指示	綠色 LED	–			

污染、排放、齊平					
尺寸	40x40x65 mm	M8	M12	M18	M30
安裝方式	部分齊平	齊平			
具有移動電纜的環境溫度	–	-5 ... 70°C			
防護等級	IP67	IP68			
耐腐蝕等級 CRC[1)]	0 - 無耐腐蝕能力	2 - 中等耐腐蝕能力			
污染等級	–	3			
油漆濕潤缺陷物質（PWIS）符合性	VDMA24364-III區	VDMA24364-B2-L			

1) 詳情請查閱 www.festo.com/x/topic/crc

污染、排放、非齊平				
尺寸	M8	M12	M18	M30
安裝方式	非齊平			
具有移動電纜的環境溫度	0 ... 80°C			
防護等級	IP67			
耐腐蝕等級 CRC[1)]	4 - 極高的耐腐蝕能力	2 - 中等耐腐蝕能力		
污染等級	–			
油漆濕潤缺陷物質（PWIS）符合性	VDMA24364-III區			

1) 詳情請查閱 www.festo.com/x/topic/crc

尺寸

尺寸 – M8，齊平安裝，電纜

CAD 相關資料下載 www.festo.com

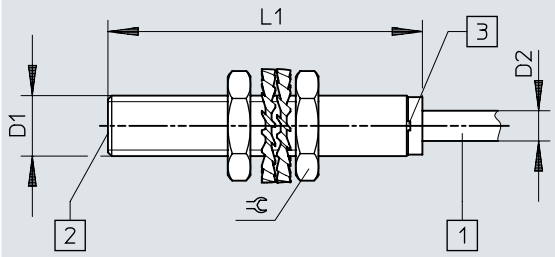

	D1	D2	L1	⊂
SIEF-M8B-PS-K-L SIEF-M8B-NS-K-L	M8x1	4	41,6	13

尺寸

尺寸 – M8，齊平安裝，插頭

CAD 相關資料下載 www.festo.com

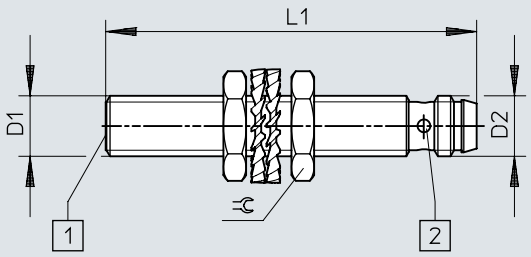

	D1	D2	L1	⊂
SIEF-M8B-PS-S-L SIEF-M8B-NS-S-L	M8x1	M8x1	49	13

尺寸

尺寸 – M8，部分齊平安裝，電纜

CAD 相關資料下載 www.festo.com

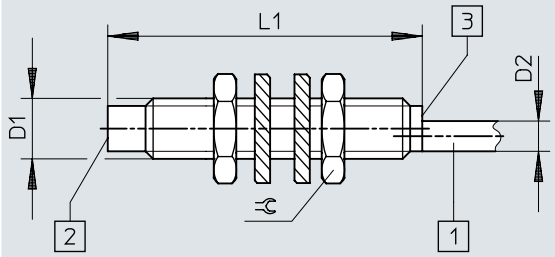

	D1	D2	L1	⫧
SIEF-M8NB-PS-K-L SIEF-M8NB-NS-K-L	M8x1	4	41,6	13

尺寸

尺寸 – M8，部分齊平安裝，插頭

CAD 相關資料下載 www.festo.com

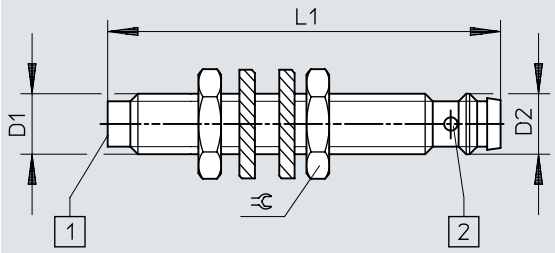

	D1	D2	L1	⫧
SIEF-M8NB-PS-S-L SIEF-M8NB-NS-S-L	M8x1	M8x1	52	13

尺寸

尺寸 – M12，齊平安裝，電纜 CAD 相關資料下載 www.festo.com

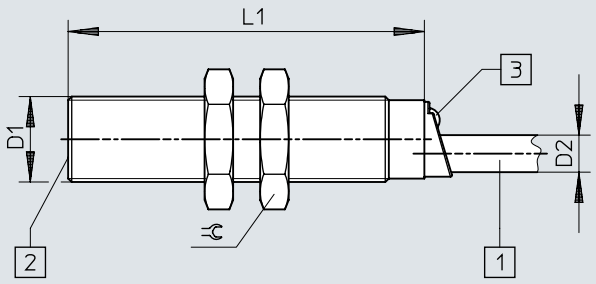

	D1	D2	L1	⫧
SIEF-M12B-PS-K-L SIEF-M12B-NS-K-L	M12x1	5,2	50	17

尺寸

尺寸 – M12，齊平安裝，插頭

CAD 相關資料下載 www.festo.com

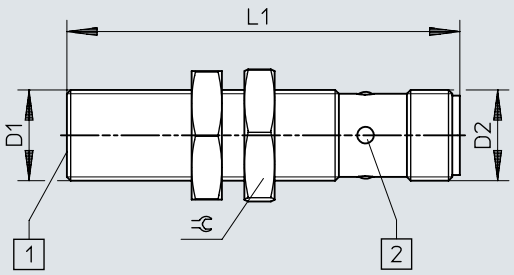

	D1	D2	L1	⫧
SIEF-M12B-PS-S-L	M12x1	M12x1	52	17
SIEF-M12B-NS-S-L				

尺寸

尺寸 – M12，部分齊平安裝，電纜

CAD 相關資料下載 www.festo.com

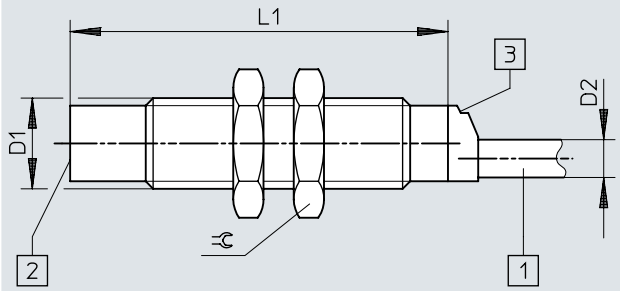

	D1	D2	L1	⫧
SIEF-M12NB-PS-K-L SIEF-M12NB-NS-K-L	M12x1	5	50	17

尺寸

尺寸 – M12，部分齊平安裝，插頭

CAD 相關資料下載 www.festo.com

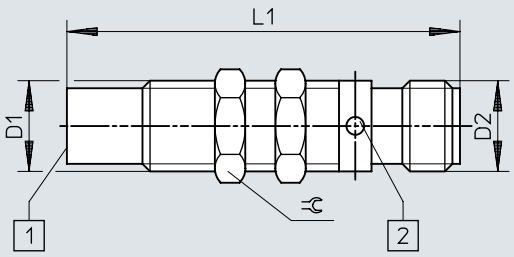

	D1	D2	L1	⫧
SIEF-M12NB-PS-S-L SIEF-M12NB-NS-S-L	M12x1	M12x1	52	13

尺寸

尺寸 – M18，齊平安裝，電纜 CAD 相關資料下載 www.festo.com

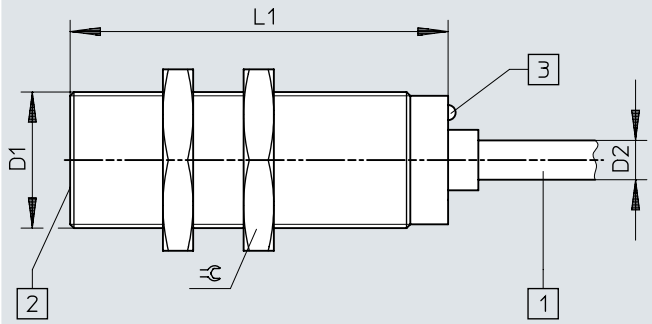

	D1	D2	L1	⫧
SIEF-M18B-PS-K-L	M18x1	5,2	50	24
SIEF-M18B-NS-K-L				

尺寸

尺寸 – M18，齊平安裝，插頭

CAD 相關資料下載 www.festo.com

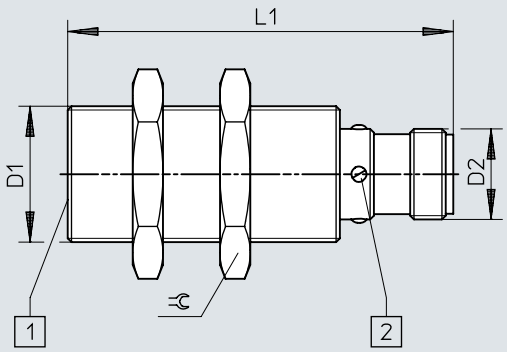

	D1	D2	L1	⫧
SIEF-M18B-PS-S-L	M18x1	M12x1	52	24
SIEF-M18B-NS-S-L				

尺寸

尺寸 – M18，部分齊平安裝，電纜

CAD 相關資料下載 www.festo.com

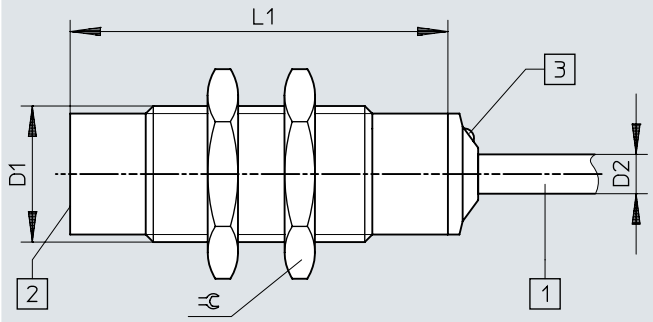

	D1	D2	L1	⫧
SIEF-M18NB-PS-K-L SIEF-M18NB-NS-K-L	M18x1	5,2	50	24

尺寸

尺寸 – M18，部分齊平安裝，插頭

CAD 相關資料下載 www.festo.com

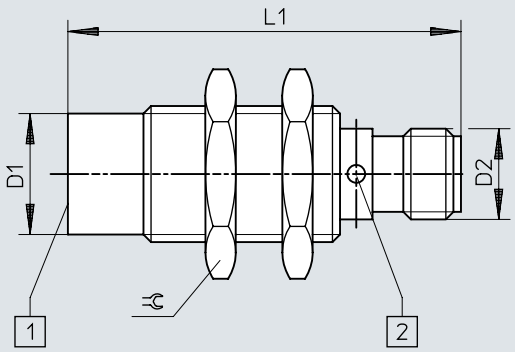

	D1	D2	L1	⫧
SIEF-M18NB-PS-S-L SIEF-M18NB-NS-S-L	M18x1	M12x1	52	24

尺寸

尺寸 – M30，齊平安裝，電纜

CAD 相關資料下載 www.festo.com

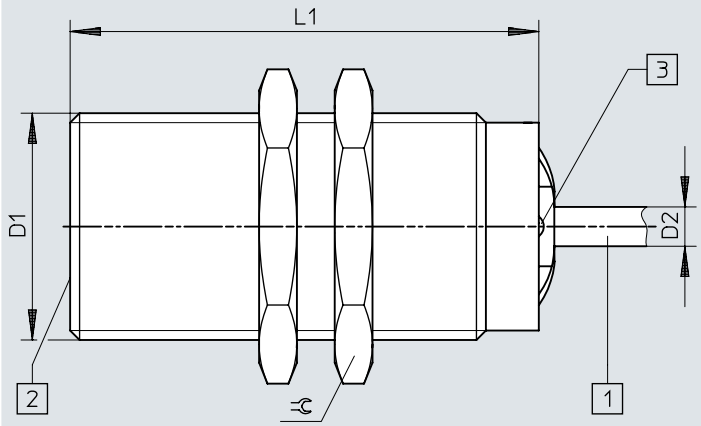

	D1	D2	L1	⫧
SIEF-M30B-PS-K-L	M30x1,5	5,2	60	36
SIEF-M30B-NS-K-L				

尺寸

尺寸 – M30，齊平安裝，插頭

CAD 相關資料下載 www.festo.com

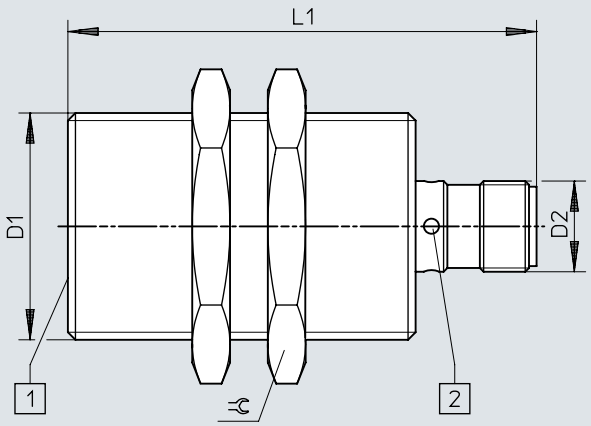

	D1	D2	L1	⫧
SIEF-M30B-PS-S-L SIEF-M30B-NS-S-L	M30x1,5	M12x1	62	36

尺寸

尺寸 – M30，部分齊平安裝，電纜

CAD 相關資料下載 www.festo.com

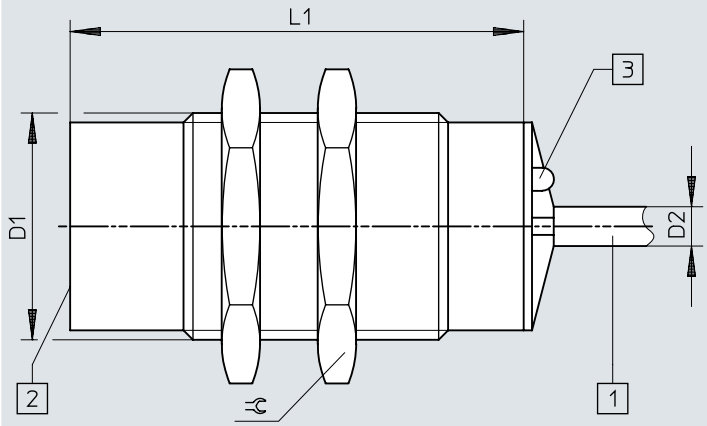

	D1	D2	L1	⫧
SIEF-M30NB-PS-K-L SIEF-M30NB-NS-K-L	M30x1,5	5,2	60	36

尺寸

尺寸 – M30，部分齊平安裝，插頭

CAD 相關資料下載 www.festo.com

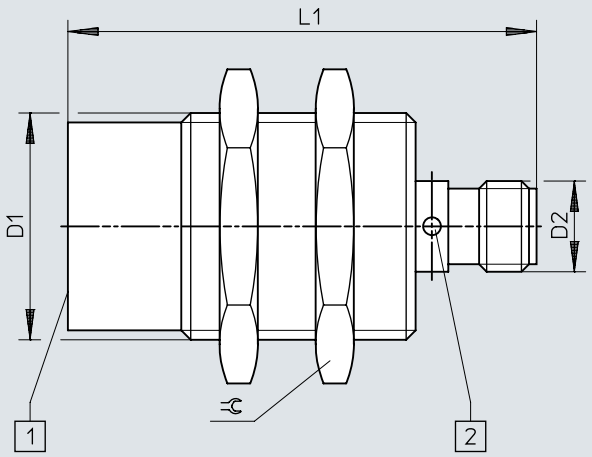

	D1	D2	L1	⫧
SIEF-M30NB-PS-S-L SIEF-M30NB-NS-S-L	M30x1,5	M12x1	62	36

尺寸

尺寸 – 40x40x65 mm，部分齊平安裝，插頭

CAD 相關資料下載 www.festo.com

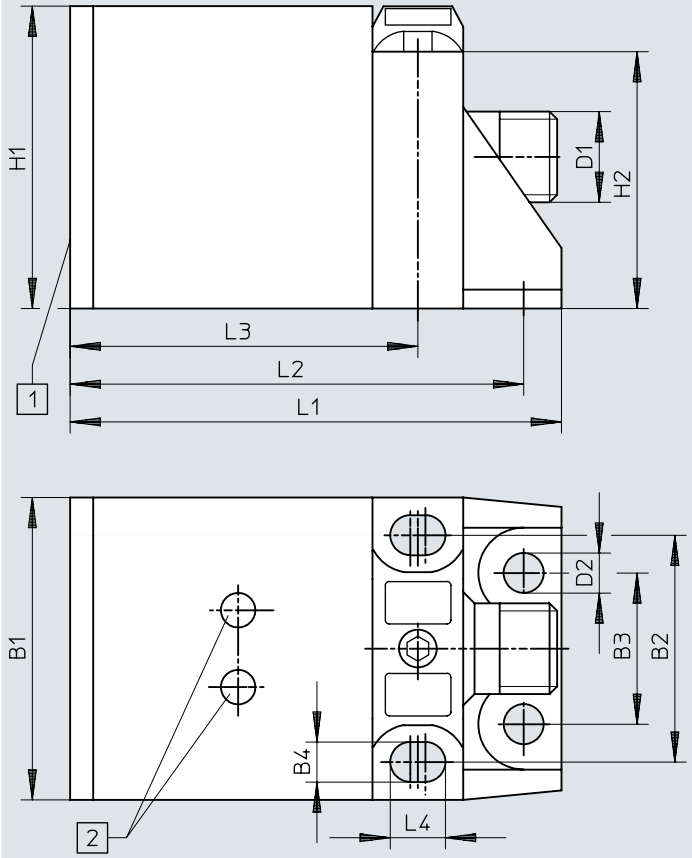

	B1	B2	B3	B4	D1	D2	H1	H2	L1	L2	L3	L4
SIEF-Q40S-PA-S-2L SIEF-Q40S-NA-S-2L	40	30	20	5,3	M12x1	5,3	40	34	65	60	46	7,3

尺寸

尺寸 – 安裝說明：齊平安裝

CAD 相關資料下載 www.festo.com

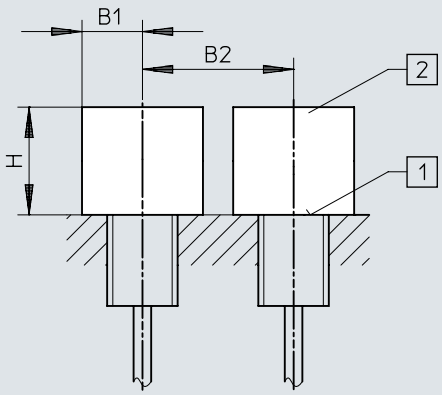

	B1	B2	H
SIEF-M8B	12	16	4,5
SIEF-M12B	18	24	12
SIEF-M18B	27	36	15
SIEF-M30B	45	60	30

尺寸

尺寸 – 安裝說明：部分齊平安裝

CAD 相關資料下載 www.festo.com

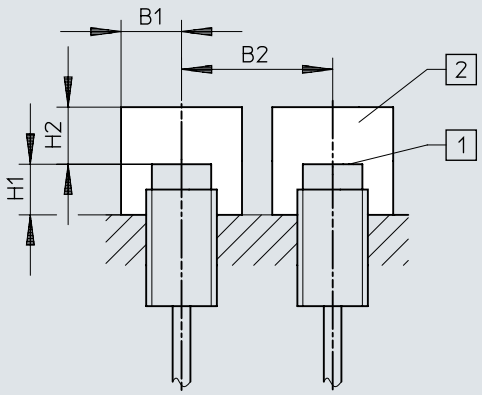

	B1	B2	H1	H2
SIEF-M8NB	12	32	8	12
SIEF-M12NB	18	48	16	24
SIEF-M18NB	27	54	24	36
SIEF-M30NB	45	90	30	60
SIEF-Q40S	60	120	30	105

訂貨資料

訂購資訊 M8

電氣介面	額定工作距離	安裝方式	開關輸出	訂貨編號	型號
3 核, 電纜	1.5 mm	齊平	NPN	**553540**	**SIEF-M8B-NS-K-L**
			PNP	**553538**	**SIEF-M8B-PS-K-L**
	4 mm	非齊平	NPN	**538310**	**SIEF-M8NB-NS-K-L**
			PNP	**538308**	**SIEF-M8NB-PS-K-L**
3 針, M8x1, 插頭	1.5 mm	齊平	NPN	**553539**	**SIEF-M8B-NS-S-L**
			PNP	**553537**	**SIEF-M8B-PS-S-L**
	4 mm	非齊平	NPN	**538309**	**SIEF-M8NB-NS-S-L**
			PNP	**538307**	**SIEF-M8NB-PS-S-L**

M12 訂購資訊

電氣介面	額定工作距離	安裝方式	開關輸出	訂貨編號	型號
3 核, 電纜	3 mm	齊平	NPN	**553544**	**SIEF-M12B-NS-K-L**
			PNP	**553542**	**SIEF-M12B-PS-K-L**
	8 mm	非齊平	NPN	**538314**	**SIEF-M12NB-NS-K-L**
			PNP	**538312**	**SIEF-M12NB-PS-K-L**
3 針, M12x1, 插頭	3 mm	齊平	NPN	**553543**	**SIEF-M12B-NS-S-L**
			PNP	**553541**	**SIEF-M12B-PS-S-L**
3 針, Fixcon, M12x1, 插頭	8 mm	非齊平	NPN	**538313**	**SIEF-M12NB-NS-S-L**
			PNP	**538311**	**SIEF-M12NB-PS-S-L**

M18 訂購資訊

電氣介面	額定工作距離	安裝方式	開關輸出	訂貨編號	型號
3 核, 電纜	5 mm	齊平	NPN	**553548**	**SIEF-M18B-NS-K-L**
			PNP	**553546**	**SIEF-M18B-PS-K-L**
	12 mm	非齊平	NPN	**538318**	**SIEF-M18NB-NS-K-L**
			PNP	**538316**	**SIEF-M18NB-PS-K-L**
3 針, M12x1, 插頭	5 mm	齊平	NPN	**553547**	**SIEF-M18B-NS-S-L**
			PNP	**553545**	**SIEF-M18B-PS-S-L**
3 針, Fixcon, M12x1, 插頭	12 mm	非齊平	NPN	**538317**	**SIEF-M18NB-NS-S-L**
			PNP	**538315**	**SIEF-M18NB-PS-S-L**

M30 訂購資訊

電氣介面	額定工作距離	安裝方式	開關輸出	訂貨編號	型號
3 核, 電纜	10 mm	齊平	NPN	**553552**	**SIEF-M30B-NS-K-L**
			PNP	**553550**	**SIEF-M30B-PS-K-L**
	20 mm	非齊平	NPN	**538322**	**SIEF-M30NB-NS-K-L**
			PNP	**538320**	**SIEF-M30NB-PS-K-L**
3 針, M12x1, 插頭	10 mm	齊平	NPN	**553551**	**SIEF-M30B-NS-S-L**
			PNP	**553549**	**SIEF-M30B-PS-S-L**
3 針, Fixcon, M12x1, 插頭	20 mm	非齊平	NPN	**538321**	**SIEF-M30NB-NS-S-L**
			PNP	**538319**	**SIEF-M30NB-PS-S-L**

40x40x65 mm

電氣介面	額定工作距離	安裝方式	開關輸出	訂貨編號	型號
4 針, Fixcon, M12x1, 插頭	35 mm	部分齊平	NPN	**538342**	**SIEF-Q40S-NA-S-2L**
			PNP	**538341**	**SIEF-Q40S-PA-S-2L**

外圍元件

外圍元件一覽

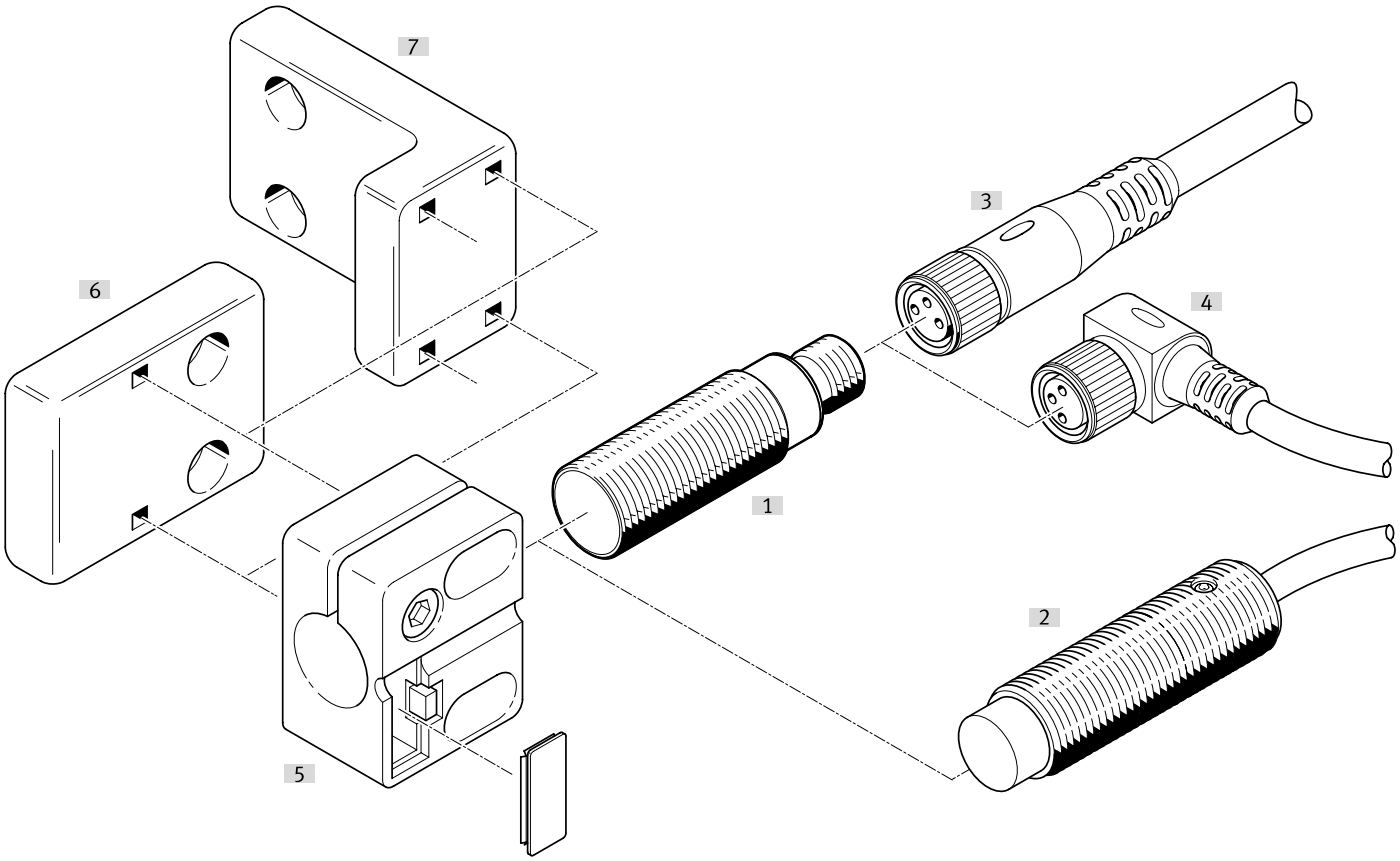

附件			→ 頁面/Internet
	型號/訂貨代碼	簡介	
[1]	近接開關 SIEF-M8B	齊平	sief
[2]	近接開關 SIEF-M8NB	非齊平	sief
[3]	連接電纜 NEBA-M...G...	直列式插座	26
[4]	連接電纜 NEBA-M...W...	直角式插座	26
[5]	感測器支架 SIEZ-...-B	-	
[6]	感測器支架 SIEZ-NB	-	27
[7]	感測器支架 SIEZ-UH	-	27
[8]	安裝支架 HV-M5	-	28
[9]	腳架安裝件 HBN	-	28
[10]	法蘭安裝件 FBN	-	28
[11]	擋塊 SDA	-	28

附件

M8 插座連接電纜，3 針，無開關狀態顯示

電氣介面 1，電纜出口	電氣介面 2，連接系統	電氣介面 2，電纜出口	電纜長度	產品重量	訂貨編號	型號
直列式	M12x1，A 編碼，符合 EN 61076-2-101 標準	直列式	0.5 m	23 g	**8078278**	**NEBA-M8G3-U-0.5-N-M12G3**
			1 m	33 g	**8078279**	**NEBA-M8G3-U-1-N-M12G3**
			2.5 m	60 g	**8078280**	**NEBA-M8G3-U-2.5-N-M12G3**
			5 m	107 g	**8078281**	**NEBA-M8G3-U-5-N-M12G3**
	M8x1，A 編碼，符合 EN 61076-2-104		1 m	26 g	**8078283**	**NEBA-M8G3-U-1-N-M8G3**
			1.5 m	35 g	**8078284**	**NEBA-M8G3-U-1.5-N-M8G3**
			2 m	44 g	**8078285**	**NEBA-M8G3-U-2-N-M8G3**
			2.5 m	54 g	**8078286**	**NEBA-M8G3-U-2.5-N-M8G3**
			5 m	100 g	**8078287**	**NEBA-M8G3-U-5-N-M8G3**
			10 m	192 g	**8078288**	**NEBA-M8G3-U-10-N-M8G3**
	開放式		1 m	22 g	**8078222**	**NEBA-M8G3-U-1-N-LE3**
			2.5 m	50 g	**8078223**	**NEBA-M8G3-U-2.5-N-LE3**
			5 m	96 g	**8078224**	**NEBA-M8G3-U-5-N-LE3**
			10 m	188 g	**8078225**	**NEBA-M8G3-U-10-N-LE3**
			20 m	373 g	**8078226**	**NEBA-M8G3-U-20-N-LE3**
直角式			5 m	96 g	**8078231**	**NEBA-M8W3-U-5-N-LE3**
			10 m	189 g	**8078232**	**NEBA-M8W3-U-10-N-LE3**

M8 插座連接電纜，3 針，含卡扣

電氣介面 1，電纜出口	電氣介面 2，連接系統	電纜長度	產品重量	訂貨編號	型號
直列式	開放式	2.5 m	49 g	**8078264**	**NEBA-M8CG3-U-2.5-N-LE3**
		5 m	95 g	**8078265**	**NEBA-M8CG3-U-5-N-LE3**
直角式		2.5 m	49 g	**8078266**	**NEBA-M8CW3-U-2.5-N-LE3**
		5 m	95 g	**8078267**	**NEBA-M8CW3-U-5-N-LE3**

M12 插座連接電纜，5 針，無開關狀態顯示

電氣介面 1，電纜出口	電氣介面 2，連接系統	電氣介面 2，介面/線芯數	電纜長度	產品重量	訂貨編號	型號
直列式	M12x1，A 編碼，符合 EN 61076-2-101 標準	5	0.5 m	34 g	**8078274**	**NEBA-M12G5-U-0.5-N-M12G5**
			1 m	47 g	**8078275**	**NEBA-M12G5-U-1-N-M12G5**
			2.5 m	87 g	**8078276**	**NEBA-M12G5-U-2.5-N-M12G5**
			5 m	153 g	**8078277**	**NEBA-M12G5-U-5-N-M12G5**
	開放式	3	2.5 m	55 g	**8078236**	**NEBA-M12G5-U-2.5-N-LE3**
			5 m	102 g	**8078237**	**NEBA-M12G5-U-5-N-LE3**
			10 m	194 g	**8078238**	**NEBA-M12G5-U-10-N-LE3**
直角式			2.5 m	56 g	**8078245**	**NEBA-M12W5-U-2.5-N-LE3**
			5 m	103 g	**8078246**	**NEBA-M12W5-U-5-N-LE3**
			10 m	195 g	**8078247**	**NEBA-M12W5-U-10-N-LE3**

M12 連接電纜插座，5 針，無開關狀態指示器

電氣介面 1，連接類型	電氣介面 1，連接系統	電氣介面 2，介面/線芯數	電氣介面 2，介面類型	電氣介面 2，連接系統	產品重量	訂貨編號	型號
插座	M12x1，A 編碼，符合 EN 61076-2-101 標準	5	電纜	螺栓接線端子	23 g	**8162293**	**NECB-M12W5-C2**
					26 g	**8162291**	**NECB-M12G5-C2**

附件

插頭 M8，3 針

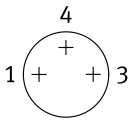

電纜出口	電氣介面 2，介面類型	電纜直徑	產品重量	訂貨編號	型號
直列式	電纜	2.1 ... 5 mm	5 g	**8162298**	**NECB-S-M8G3-C2**

插頭 M8，4 針

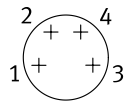

電纜出口	電氣介面 2，介面類型	電纜直徑	產品重量	訂貨編號	型號
直列式	2 條電纜	2 ... 3.8 mm	8 g	**8162300**	**NECB-S-M8G4-C2-D**
	電纜	2.1 ... 5 mm	5 g	**8162299**	**NECB-S-M8G4-C2**

插頭 M12，5針

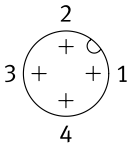

電纜出口	電氣介面 2，介面類型	電纜直徑	產品重量	訂貨編號	型號
直列式	2 條電纜	2.1 ... 5.6 mm	25 g	**8162297**	**NECB-S-M12G5-C2-D**
	電纜	2.1 ... 7 mm	19 g	**8162296**	**NECB-S-M12G5-C2**

具有擋塊的感測器支架，用於嵌入式安裝

尺寸	安裝方式	環境溫度	產品重量	訂貨編號	型號
M12	通過通孔	-25 ... 80 °C	20 g	**538348**	**SIEZ-B-12**
M18			21 g	**538350**	**SIEZ-B-18**
M30			36 g	**538352**	**SIEZ-B-30**

無擋塊的感測器支架

尺寸	安裝方式	環境溫度	產品重量	訂貨編號	型號
	通過通孔	-25 ... 80 °C	25 g	**538354**	**SIEZ-UH**
4 mm			14 g	**538343**	**SIEZ-NB-4**
6.5 mm			9 g	**538344**	**SIEZ-NB-6,5**
M8			3.5 g	**538345**	**SIEZ-NB-8**
M12			20 g	**538347**	**SIEZ-NB-12**
M18			21 g	**538349**	**SIEZ-NB-18**
M30			36 g	**538351**	**SIEZ-NB-30**

附件

腳架安裝件



尺寸	產品重量	訂貨編號	型號
8/10	22 g	**5123**	**HBN-8/10X1**

法蘭安裝



尺寸	產品重量	訂貨編號	型號
32	103 g	**195855**	**FBN-32**

安裝支架 HV-M5



支架材料	產品重量	訂貨編號	型號
鋼, 鍍鋅	11 g	**9634**	**HV-M5**

停止裝置



尺寸	訂貨編號	型號
M8	**11542**	**SDA-8X1-B**
M12	**11541**	**SDA-12X1-B**