Cảm biến tiệm cận SIEF

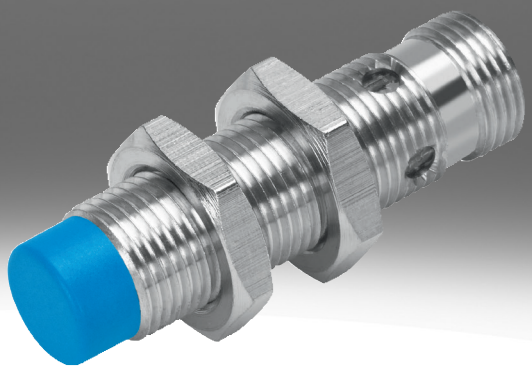

Mã mẫu

001	Dòng	
SIEF	Công tắc tiệm cận, cảm ứng, với hệ số giảm 1 cho tất cả các kim loại, chịu được các trường hàn	

002	Thiết kế	
M8	Tròn, M8x1	
M12	Tròn, M12x1	
M18	Tròn, M18x1	
M30	Tròn, M30x1,5	
Q40	Hình khối 40 mm	

003	Loại cài đặt	
B	Khít	
S	Khít một phần	
NB	Không khít	

004	Đầu vào/đầu ra chuyển mạch	
N	NPN	
P	PNP	

005	Chức năng phần tử chuyển mạch	
A	Không tương đương	
S	Bộ đóng	

006	Cổng nối điện	
K	Đầu mở	
S	Giắc cắm M8x1, 4-cực	

007	Hiển thị	
L	Trạng thái chuyển mạch	
2L	Trạng thái chuyển mạch đèn và sẵn sàng vận hành	

008	Vật liệu vỏ	
	Tiêu chuẩn	

Bảng dữ liệu

Dữ liệu kỹ thuật chung

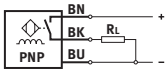

- Khoảng cách chuyển đổi tiêu chuẩn
- Hệ số khử đối với tất cả các kim loại
- Chống trường hàn
- cho điện áp một chiều
- thiết kế tròn

Kích thước	40x40x65mm	M8	M12	M18	M30
Loại cài đặt	khít một phần	khít, không khít			
Thiết kế	vuông	tròn			
Tuân theo tiêu chuẩn	EN 60947-5-2				
Giấy phép	Dấu RCM	Dấu RCM, c UL us - Listed (OL)			
Dấu CE (xem tuyên bố về sự phù hợp)[1)]	theo chỉ thị EMC của EU, theo chỉ thị điện áp thấp của EU, theo chỉ thị RoHS của EU				
Tuân thủ LABS	VDMA24364 Vùng III	VDMA24364-B2-L, VDMA24364 Vùng III			

1) Vui lòng tham khảo tuyên bố về sự phù hợp đối với lĩnh vực sử dụng: www.festo.com/catalogue/sief → Support/Downloads.
Trong trường hợp có hạn chế về việc sử dụng thiết bị trong các khu dân cư, kinh doanh và thương mại, cũng như các doanh nghiệp nhỏ, các biện pháp khác để giảm phát thải nhiễu có thể là cần thiết.

Tín hiệu đầu vào, phần tử đo lường

Nhiệt độ môi trường xung quanh	-30 ... 85°C

Đầu ra chuyển mạch

Kích thước	40x40x65mm	M8	M12	M18	M30
Loại cài đặt	khít một phần	khít, không khít			
Đầu ra chuyển mạch	NPN, PNP				
Chức năng phần tử chuyển mạch	Không tương đương	Tiếp điểm thường mở			
Khoảng cách chuyển đổi định mức	35 mm	1,5 ... 4 mm	3 ... 8 mm	5 ... 12 mm	10 ... 20 mm
Độ chính xác lặp lại	0,7 mm	0,08 mm	0,16 mm	0,24 ... 0,28 mm	0,4 ... 0,55 mm
Khoảng cách chuyển mạch được đảm bảo	28,35 mm	3,24 mm	6,48 mm	9,72 mm	16,2 mm
Các hệ số giảm thiểu	Nhôm = 1,0, Thép không gỉ St 18/8 = 1,0, Đồng = 1,0, Đồng thau = 1,0, Thép St 37 = 1,0				
Độ trễ	1,05 ... 5,25 mm	0,12 ... 0,6 mm	0,24 ... 1,2 mm	0,36 ... 1,8 mm	0,6 ... 3 mm
Tần số chuyển mạch tối đa DC	250 Hz	2.000 Hz	2.000 ... 3.000 Hz		1.500 ... 2.000 Hz
Dòng điện đầu ra tối đa	200 mA	150 mA	200 mA		
Sụt áp	≤1,8 V				

Điện tử

Kích thước	40x40x65mm	M8	M12	M18	M30
Loại cài đặt	khít một phần	khít, không khít			
Dải điện áp hoạt động DC	10 ... 65 V	10 ... 30 V			
Dao động	10%				
Dòng điện chạy không tải	≤15 mA				
Chống chịu ngắn mạch	theo chu kì				
Chống phân cực	cho tất cả các kết nối điện				

Bảng dữ liệu

Cơ điện					
Kích thước	40x40x65mm	M8	M12	M18	M30
Loại cài đặt	khít một phần	khít, không khít			
Cổng nối điện	4 chân, Fixcon, M12x1, Giắc cắm	3 lõi, 3 cực, Cáp, M8x1, Giắc cắm	3 lõi, 3 cực, Fixcon, Cáp, M12x1, Giắc cắm		
Cổng nối điện 1, kiểu kết nối	Giắc cắm	Cáp, Giắc cắm			
Cổng nối điện 1, công nghệ kết nối	M12x1 được mã hóa A theo EN 61076-2-101	M8x1 được mã hóa A theo EN 61076-2-104, đầu mở	M12x1 được mã hóa A theo EN 61076-2-101, đầu mở		
Cổng nối điện 1, số chân cắm/dây	4	3			
Cổng nối điện 1, cực/dây điện được dùng	4	3			
Cổng nối điện 1, kiểu gắn	Khóa vít, không thể xoay được	Khóa chốt, Khóa vít, không thể xoay được	Khóa vít, không thể xoay được		
Cổng nối điện 1, kiểu gắn tương thích	Tương thích với khóa vít có thể xoay	Tương thích với khóa nhanh, Tương thích với khóa vít có thể xoay	Tương thích với khóa vít có thể xoay		
Chiều dài cáp	–	2,5 m			
Vật liệu vỏ bọc cáp	–	TPE-U (PU), TPE-U(PUR)			
Vật liệu vỏ cách điện	–	PVC			

Cơ khí					
Kích thước	40x40x65mm	M8	M12	M18	M30
Loại cài đặt	khít một phần	khít, không khít			
Kiểu gắn	với lỗ xuyên	với đai ốc khóa			
Mô men xoắn siết	–	10 N m		25 N m	75 N m
trọng lượng sản phẩm	156 g	12 ... 77 g	22 ... 120 g	38 ... 141 g	90 ... 194 g
Vật liệu vỏ	PA, PBT-gia cố	PA, PP, thép hợp kim cao không gỉ	Đồng thau, PBT, TPE-O, mạ crôm		

Hiện thị, vận hành					
Kích thước	40x40x65mm	M8	M12	M18	M30
Loại cài đặt	khít một phần	khít, không khít			
Hiển thị trạng thái chuyển mạch	Đèn LED màu vàng				
Chỉ báo sẵn sàng	Đèn LED xanh lá	–			

Nồng độ phát thải, phát thải, phẳng					
Kích thước	40x40x65mm	M8	M12	M18	M30
Loại cài đặt	khít một phần	khít			
Nhiệt độ môi trường xung quanh với định tuyến cáp linh hoạt	–	-5 ... 70°C			
Mức độ bảo vệ	IP67	IP68			
Lớp chống ăn mòn KBK[1)]	0 - không ứng suất ăn mòn	2 - bị ăn mòn vừa phải			
mức độ ô nhiễm	–	3			
Tuân thủ LABS	VDMA24364 Vùng III	VDMA24364-B2-L			

1) Thông tin thêm www.festo.com/x/topic/kbk

Bảng dữ liệu

Nồng độ phát thải, phát thải, phẳng				
Kích thước	M8	M12	M18	M30
Loại cài đặt	không khít			
Nhiệt độ môi trường xung quanh với định tuyến cáp linh hoạt	0 ... 80°C			
Mức độ bảo vệ	IP67			
Lớp chống ăn mòn KBK[1)]	4 - ứng suất ăn mòn đặc biệt mạnh	2 - bị ăn mòn vừa phải		
mức độ ô nhiễm	–			
Tuân thủ LABS	VDMA24364 Vùng III			

1) Thông tin thêm www.festo.com/x/topic/kbk

Kích thước

Kích thước – Cáp M8 lắp khít Tải xuống dữ liệu CAD www.festo.com

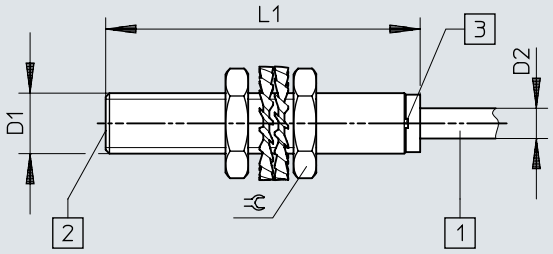

[1] Cáp kết nối
[2] khu vực hoạt động
[3] Đi ốt phát sáng

	D1	D2	L1	⫧
SIEF-M8B-PS-K-L SIEF-M8B-NS-K-L	M8x1	4	41,6	13

Kích thước

Kích thước – Giắc cắm M8 lắp khít Tải xuống dữ liệu CAD www.festo.com

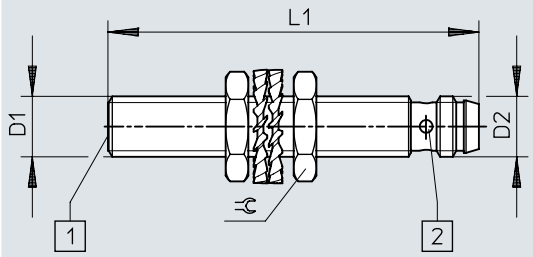

[1] khu vực hoạt động
[2] Đi ốt phát sáng

	D1	D2	L1	⫧
SIEF-M8B-PS-S-L	M8x1	M8x1	49	13
SIEF-M8B-NS-S-L				

Kích thước

Kích thước – Cáp M8 lắp khít một phần Tải xuống dữ liệu CAD www.festo.com

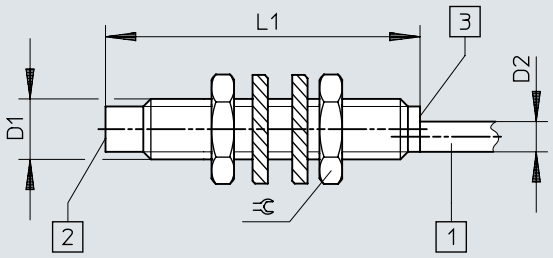

[1] Cáp kết nối
[2] khu vực hoạt động
[3] Đi ốt phát sáng

	D1	D2	L1	⌀
SIEF-M8NB-PS-K-L	M8x1	4	41,6	13
SIEF-M8NB-NS-K-L				

Kích thước

Kích thước – Giắc cắm M8 lắp khít một phần Tải xuống dữ liệu CAD www.festo.com

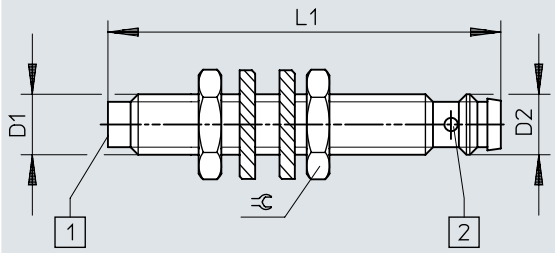

[1] khu vực hoạt động
[2] Đi ốt phát sáng

	D1	D2	L1	⫧
SIEF-M8NB-PS-S-L SIEF-M8NB-NS-S-L	M8x1	M8x1	52	13

Kích thước

Kích thước – Cáp M12 lắp khít Tải xuống dữ liệu CAD www.festo.com

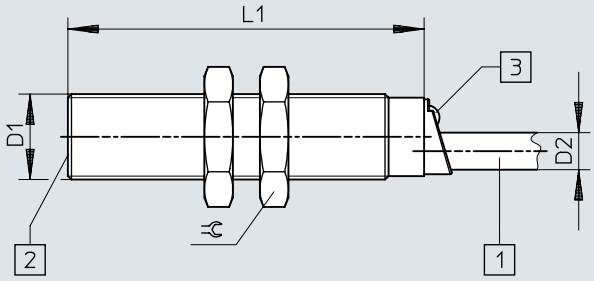

[1] Cáp kết nối
[2] khu vực hoạt động
[3] Đi ốt phát sáng

	D1	D2	L1	⫧
SIEF-M12B-PS-K-L	M12x1	5,2	50	17
SIEF-M12B-NS-K-L				

Kích thước

Kích thước – Giắc cắm M12 lắp khít Tải xuống dữ liệu CAD www.festo.com

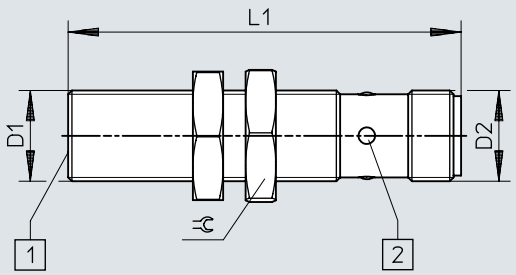

[1] khu vực hoạt động
[2] Đi ốt phát sáng

	D1	D2	L1	⫧
SIEF-M12B-PS-S-L SIEF-M12B-NS-S-L	M12x1	M12x1	52	17

Kích thước

Kích thước – Cáp M12 lắp khít một phần Tải xuống dữ liệu CAD www.festo.com

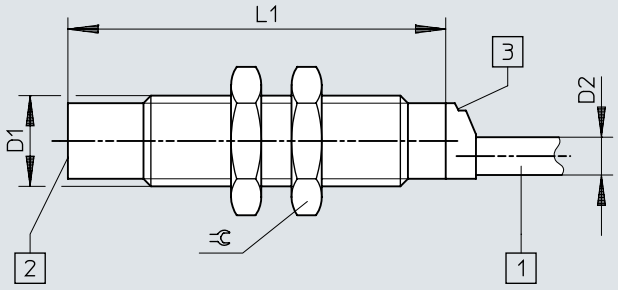

[1] Cáp kết nối
[2] khu vực hoạt động
[3] Đi ốt phát sáng

	D1	D2	L1	⫧
SIEF-M12NB-PS-K-L	M12x1	5	50	17
SIEF-M12NB-NS-K-L				

Kích thước

Kích thước – Giắc cắm M12 lắp khít một phần Tải xuống dữ liệu CAD www.festo.com

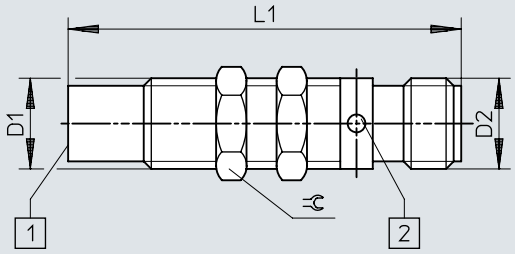

[1] khu vực hoạt động
[2] Đi ốt phát sáng

	D1	D2	L1	⫧
SIEF-M12NB-PS-S-L SIEF-M12NB-NS-S-L	M12x1	M12x1	52	13

Kích thước

Kích thước – Cáp M18 lắp khít Tải xuống dữ liệu CAD www.festo.com

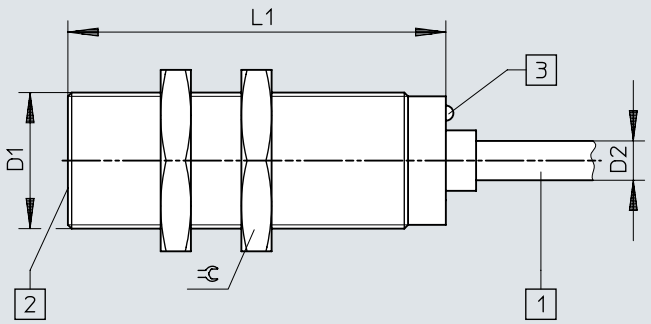

[1] Cáp kết nối
[2] khu vực hoạt động
[3] Đi ốt phát sáng

	D1	D2	L1	⫧
SIEF-M18B-PS-K-L	M18x1	5,2	50	24
SIEF-M18B-NS-K-L				

Kích thước

Kích thước – Giắc cắm M18 lắp khít Tải xuống dữ liệu CAD www.festo.com

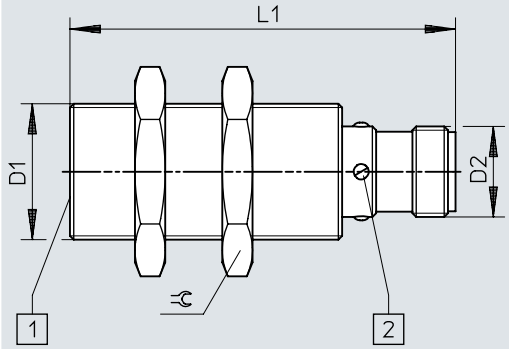

[1] khu vực hoạt động
[2] Đi ốt phát sáng

	D1	D2	L1	⫧
SIEF-M18B-PS-S-L SIEF-M18B-NS-S-L	M18x1	M12x1	52	24

Kích thước

Kích thước – Cáp M18 lắp khít một phần Tải xuống dữ liệu CAD www.festo.com

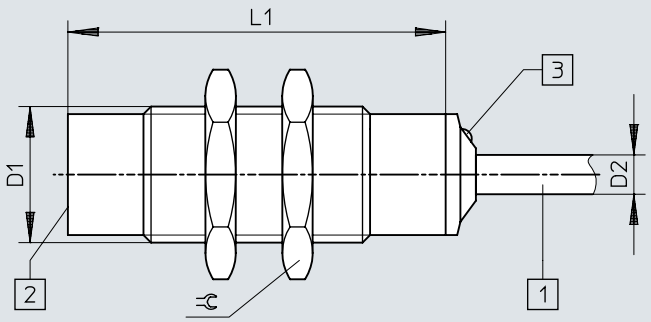

[1] Cáp kết nối
[2] khu vực hoạt động
[3] Đi ốt phát sáng

	D1	D2	L1	⫧
SIEF-M18NB-PS-K-L	M18x1	5,2	50	24
SIEF-M18NB-NS-K-L				

Kích thước

Kích thước – Giắc cắm M18 lắp khít một phần Tải xuống dữ liệu CAD www.festo.com

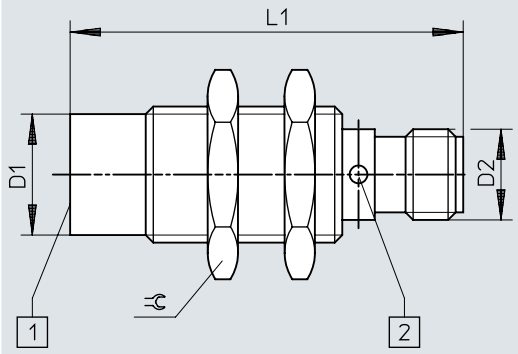

[1] khu vực hoạt động
[2] Đi ốt phát sáng

	D1	D2	L1	⫧
SIEF-M18NB-PS-S-L SIEF-M18NB-NS-S-L	M18x1	M12x1	52	24

Kích thước

Kích thước – Cáp M30 lắp khít Tải xuống dữ liệu CAD www.festo.com

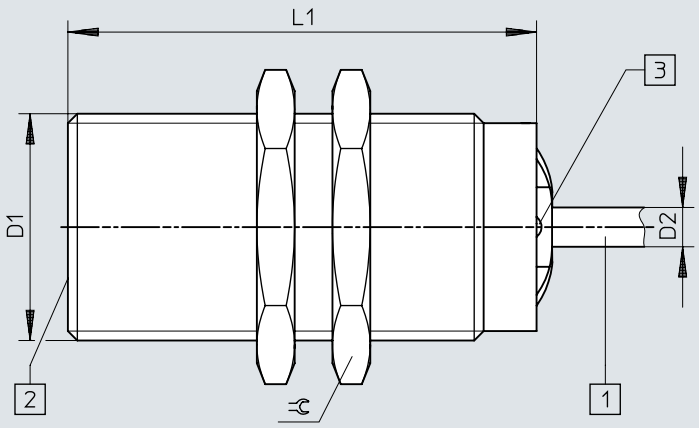

[1] Cáp kết nối
[2] khu vực hoạt động
[3] Đi ốt phát sáng

	D1	D2	L1	⫧
SIEF-M30B-PS-K-L	M30x1,5	5,2	60	36
SIEF-M30B-NS-K-L				

Kích thước

Kích thước – Giắc cắm M30 lắp khít Tải xuống dữ liệu CAD www.festo.com

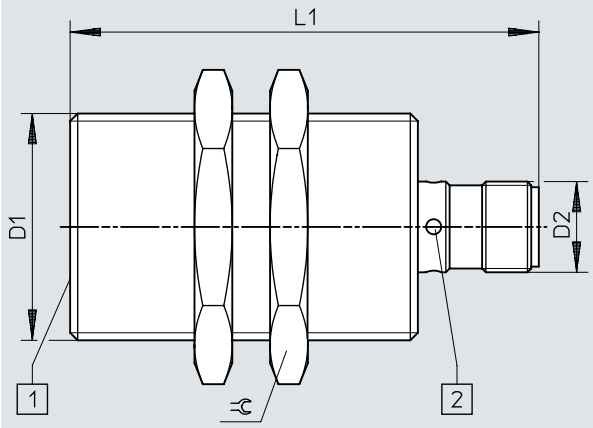

[1] khu vực hoạt động
[2] Đi ốt phát sáng

	D1	D2	L1	⫧
SIEF-M30B-PS-S-L SIEF-M30B-NS-S-L	M30x1,5	M12x1	62	36

Kích thước

Kích thước – Cáp M30 lắp khít một phần Tải xuống dữ liệu CAD www.festo.com

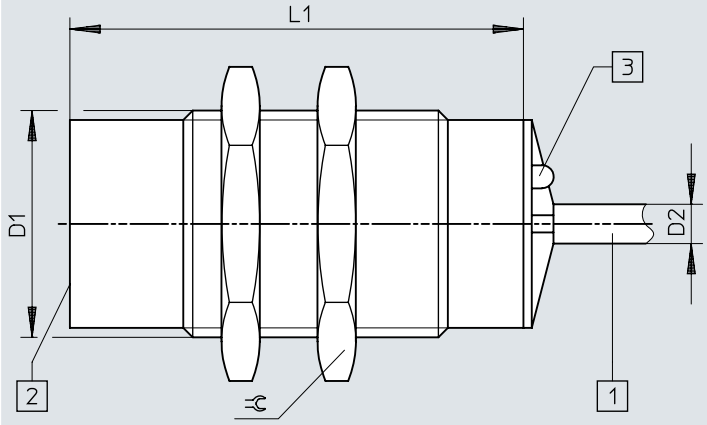

[1] Cáp kết nối
[2] khu vực hoạt động
[3] Đi ốt phát sáng

	D1	D2	L1	⌀
SIEF-M30NB-PS-K-L	M30x1,5	5,2	60	36
SIEF-M30NB-NS-K-L				

Kích thước

Kích thước – Giắc cắm M30 lắp khít một phần Tải xuống dữ liệu CAD www.festo.com

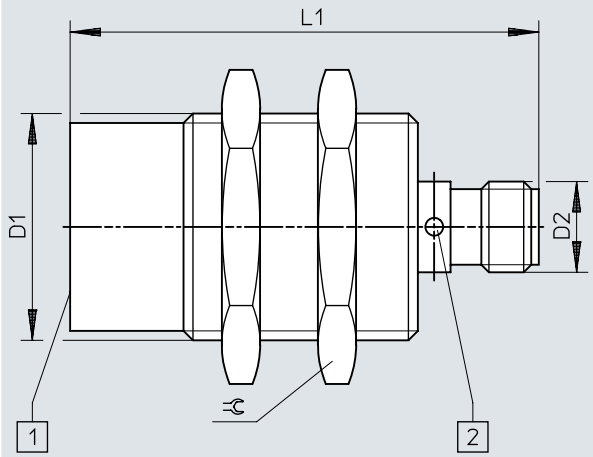

[1] khu vực hoạt động
[2] Đi ốt phát sáng

	D1	D2	L1	⫧
SIEF-M30NB-PS-S-L SIEF-M30NB-NS-S-L	M30x1,5	M12x1	62	36

Kích thước

Kích thước – Giắc cắm 40x40x65 mm lắp khít một phần Tải xuống dữ liệu CAD www.festo.com

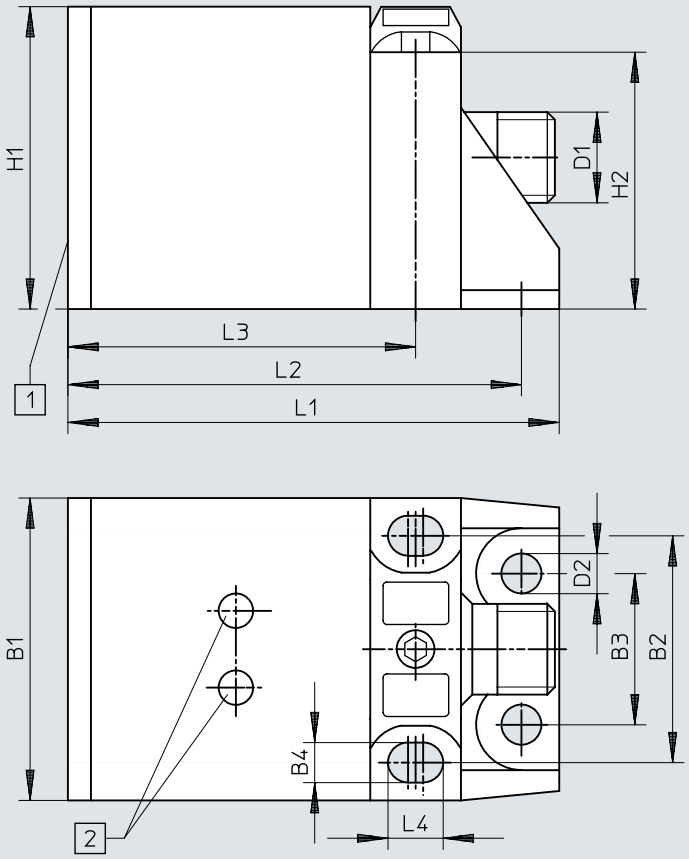

[1] khu vực hoạt động
[2] Đi ốt phát sáng

	B1	B2	B3	B4	D1	D2	H1	H2	L1	L2	L3	L4
SIEF-Q40S-PA-S-2L SIEF-Q40S-NA-S-2L	40	30	20	5,3	M12x1	5,3	40	34	65	60	46	7,3

Kích thước

Kích thước – Hướng dẫn lắp đặt lắp khít Tải xuống dữ liệu CAD www.festo.com

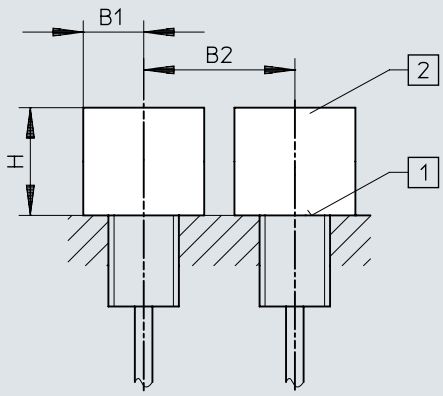

[1] khu vực hoạt động
[2] Không gian không có kim loại

	B1	B2	H
SIEF-M8B	12	16	4,5
SIEF-M12B	18	24	12
SIEF-M18B	27	36	15
SIEF-M30B	45	60	30

Kích thước

Kích thước – Hướng dẫn lắp đặt lắp khít một phần Tải xuống dữ liệu CAD www.festo.com

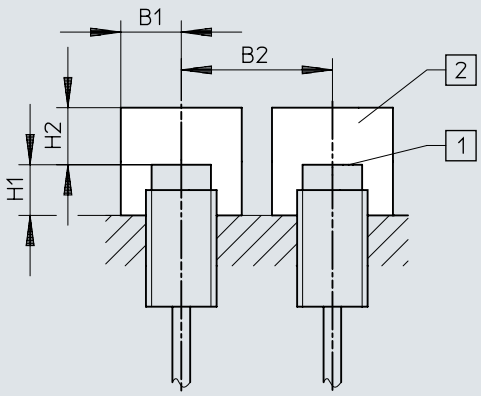

[1] khu vực hoạt động
[2] Không gian không có kim loại

	B1	B2	H1	H2
SIEF-M8NB	12	32	8	12
SIEF-M12NB	18	48	16	24
SIEF-M18NB	27	54	24	36
SIEF-M30NB	45	90	30	60
SIEF-Q40S	60	120	30	105

Thông tin đặt hàng

Thông tin đặt hàng M8

Cổng nối điện	Khoảng cách chuyển đổi định mức	Loại cài đặt	Đầu ra chuyển mạch	Số bộ phận	Loại
3 lõi, Cáp	1,5 mm	khít	NPN	**553540**	**SIEF-M8B-NS-K-L**
			PNP	**553538**	**SIEF-M8B-PS-K-L**
	4 mm	không khít	NPN	**538310**	**SIEF-M8NB-NS-K-L**
			PNP	**538308**	**SIEF-M8NB-PS-K-L**
3 cực, M8x1, Giắc cắm	1,5 mm	khít	NPN	**553539**	**SIEF-M8B-NS-S-L**
			PNP	**553537**	**SIEF-M8B-PS-S-L**
	4 mm	không khít	NPN	**538309**	**SIEF-M8NB-NS-S-L**
			PNP	**538307**	**SIEF-M8NB-PS-S-L**

Thông tin đặt hàng M12

Cổng nối điện	Khoảng cách chuyển đổi định mức	Loại cài đặt	Đầu ra chuyển mạch	Số bộ phận	Loại
3 lõi, Cáp	3 mm	khít	NPN	**553544**	**SIEF-M12B-NS-K-L**
			PNP	**553542**	**SIEF-M12B-PS-K-L**
	8 mm	không khít	NPN	**538314**	**SIEF-M12NB-NS-K-L**
			PNP	**538312**	**SIEF-M12NB-PS-K-L**
3 cực, M12x1, Giắc cắm	3 mm	khít	NPN	**553543**	**SIEF-M12B-NS-S-L**
			PNP	**553541**	**SIEF-M12B-PS-S-L**
3 cực, Fixcon, M12x1, Giắc cắm	8 mm	không khít	NPN	**538313**	**SIEF-M12NB-NS-S-L**
			PNP	**538311**	**SIEF-M12NB-PS-S-L**

Thông tin đặt hàng M18

Cổng nối điện	Khoảng cách chuyển đổi định mức	Loại cài đặt	Đầu ra chuyển mạch	Số bộ phận	Loại
3 lõi, Cáp	5 mm	khít	NPN	**553548**	**SIEF-M18B-NS-K-L**
			PNP	**553546**	**SIEF-M18B-PS-K-L**
	12 mm	không khít	NPN	**538318**	**SIEF-M18NB-NS-K-L**
			PNP	**538316**	**SIEF-M18NB-PS-K-L**
3 cực, M12x1, Giắc cắm	5 mm	khít	NPN	**553547**	**SIEF-M18B-NS-S-L**
			PNP	**553545**	**SIEF-M18B-PS-S-L**
3 cực, Fixcon, M12x1, Giắc cắm	12 mm	không khít	NPN	**538317**	**SIEF-M18NB-NS-S-L**
			PNP	**538315**	**SIEF-M18NB-PS-S-L**

Thông tin đặt hàng M30

Cổng nối điện	Khoảng cách chuyển đổi định mức	Loại cài đặt	Đầu ra chuyển mạch	Số bộ phận	Loại
3 lõi, Cáp	10 mm	khít	NPN	**553552**	**SIEF-M30B-NS-K-L**
			PNP	**553550**	**SIEF-M30B-PS-K-L**
	20 mm	không khít	NPN	**538322**	**SIEF-M30NB-NS-K-L**
			PNP	**538320**	**SIEF-M30NB-PS-K-L**
3 cực, M12x1, Giắc cắm	10 mm	khít	NPN	**553551**	**SIEF-M30B-NS-S-L**
			PNP	**553549**	**SIEF-M30B-PS-S-L**
3 cực, Fixcon, M12x1, Giắc cắm	20 mm	không khít	NPN	**538321**	**SIEF-M30NB-NS-S-L**
			PNP	**538319**	**SIEF-M30NB-PS-S-L**

Thông tin đặt hàng

40x40x65mm					
Cổng nối điện	Khoảng cách chuyển đổi định mức	Loại cài đặt	Đầu ra chuyển mạch	Số bộ phận	Loại
4 chân, Fixcon, M12x1, Giắc cắm	35 mm	khít một phần	NPN	**538342**	**SIEF-Q40S-NA-S-2L**
			PNP	**538341**	**SIEF-Q40S-PA-S-2L**

Tổng quan về thiết bị ngoại vi

Tổng quan về thiết bị ngoại vi

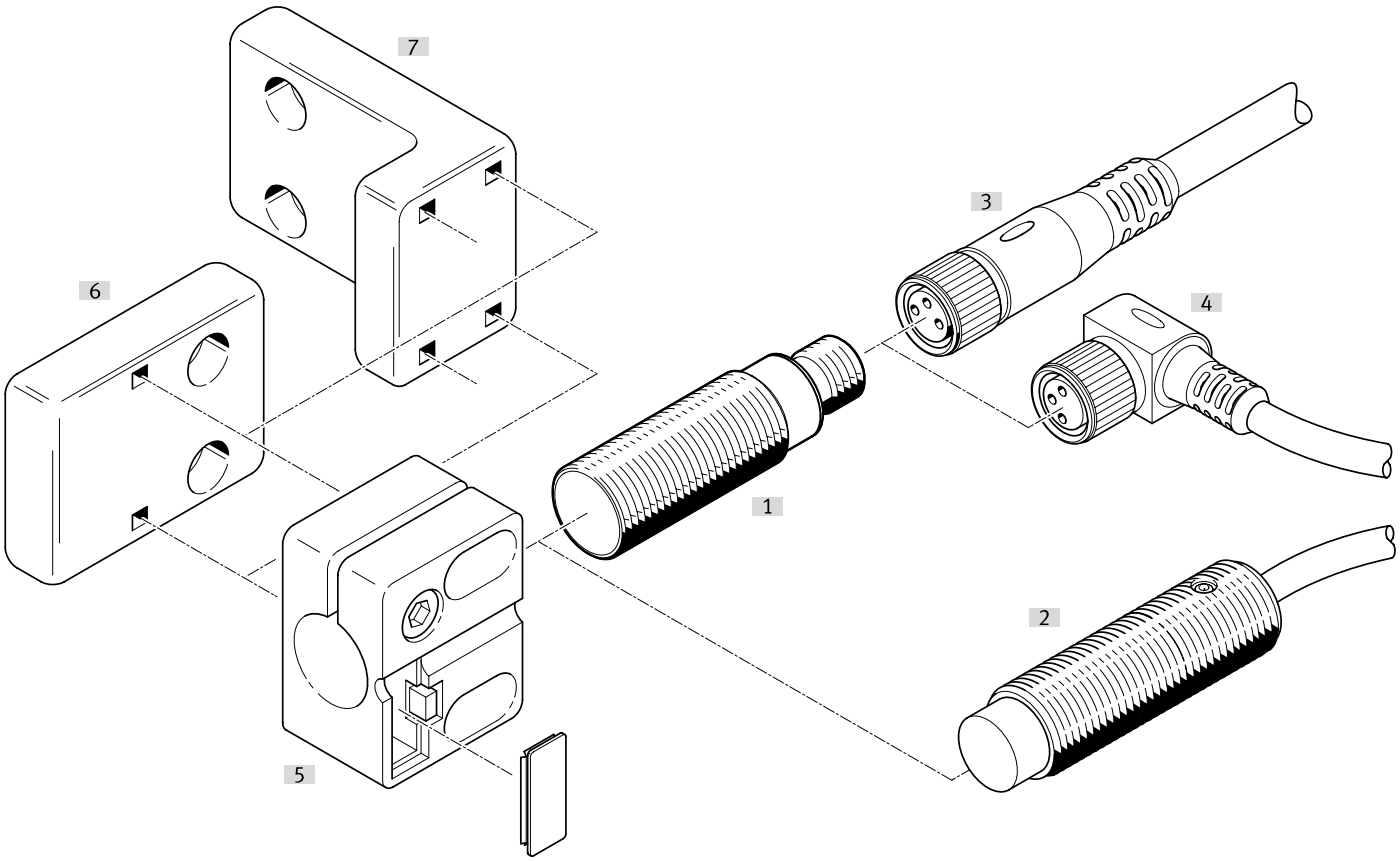

Phụ kiện			→ Trang/Internet
	Loại/mã đơn hàng	Miêu tả	
[1]	Công tắc tiệm cận SIEF-M8B	khít	sief
[2]	Công tắc tiệm cận SIEF-M8NB	không khít	sief
[3]	Cáp kết nối NEBA-M...G...	Ổ cắm thẳng	28
[4]	Cáp kết nối NEBA-M...W...	Ổ cắm góc	28
[5]	Giá đỡ cảm biến SIEZ-...-B	-	
[6]	Giá đỡ cảm biến SIEZ-NB	-	29
[7]	Giá đỡ cảm biến SIEZ-UH	-	29
[8]	Bát gá HV-M5	-	30
[9]	Bát gá xy lanh HBN	-	30
[10]	Bộ gá mặt bích FBN	-	30
[11]	Cữ chặn SDA	-	30

Phụ kiện

Các cáp kết nối ổ cắm M8, 3 chân, không hiển thị trạng thái chuyển mạch

Cổng nối điện 1, đầu ra cáp	Cổng nối điện 2, công nghệ kết nối	Cổng nối điện 2, đầu ra cáp	Chiều dài cáp	trọng lượng sản phẩm	Số bộ phận	Loại
thẳng	M12x1 được mã hóa A theo EN 61076-2-101	thẳng	0,5 m	23 g	**8078278**	**NEBA-M8G3-U-0.5-N-M12G3**
			1 m	33 g	**8078279**	**NEBA-M8G3-U-1-N-M12G3**
			2,5 m	60 g	**8078280**	**NEBA-M8G3-U-2.5-N-M12G3**
			5 m	107 g	**8078281**	**NEBA-M8G3-U-5-N-M12G3**
	M8x1 được mã hóa A theo EN 61076-2-104		1 m	26 g	**8078283**	**NEBA-M8G3-U-1-N-M8G3**
			1,5 m	35 g	**8078284**	**NEBA-M8G3-U-1.5-N-M8G3**
			2 m	44 g	**8078285**	**NEBA-M8G3-U-2-N-M8G3**
			2,5 m	54 g	**8078286**	**NEBA-M8G3-U-2.5-N-M8G3**
			5 m	100 g	**8078287**	**NEBA-M8G3-U-5-N-M8G3**
			10 m	192 g	**8078288**	**NEBA-M8G3-U-10-N-M8G3**
	đầu mở		1 m	22 g	**8078222**	**NEBA-M8G3-U-1-N-LE3**
			2,5 m	50 g	**8078223**	**NEBA-M8G3-U-2.5-N-LE3**
			5 m	96 g	**8078224**	**NEBA-M8G3-U-5-N-LE3**
			10 m	188 g	**8078225**	**NEBA-M8G3-U-10-N-LE3**
			20 m	373 g	**8078226**	**NEBA-M8G3-U-20-N-LE3**
được đặt góc			5 m	96 g	**8078231**	**NEBA-M8W3-U-5-N-LE3**
			10 m	189 g	**8078232**	**NEBA-M8W3-U-10-N-LE3**

Các cáp kết nối Ổ cắm M8, 3 chân, có khóa bấm

Cổng nối điện 1, đầu ra cáp	Cổng nối điện 2, công nghệ kết nối	Chiều dài cáp	trọng lượng sản phẩm	Số bộ phận	Loại
thẳng	đầu mở	2,5 m	49 g	**8078264**	**NEBA-M8CG3-U-2.5-N-LE3**
		5 m	95 g	**8078265**	**NEBA-M8CG3-U-5-N-LE3**
được đặt góc		2,5 m	49 g	**8078266**	**NEBA-M8CW3-U-2.5-N-LE3**
		5 m	95 g	**8078267**	**NEBA-M8CW3-U-5-N-LE3**

Các cáp kết nối ổ cắm M12, 5 chân, không hiển thị trạng thái chuyển mạch

Cổng nối điện 1, đầu ra cáp	Cổng nối điện 2, công nghệ kết nối	Cổng nối điện 2, số cực/dây	Chiều dài cáp	trọng lượng sản phẩm	Số bộ phận	Loại
thẳng	M12x1 được mã hóa A theo EN 61076-2-101	5	0,5 m	34 g	**8078274**	**NEBA-M12G5-U-0.5-N-M12G5**
			1 m	47 g	**8078275**	**NEBA-M12G5-U-1-N-M12G5**
			2,5 m	87 g	**8078276**	**NEBA-M12G5-U-2.5-N-M12G5**
			5 m	153 g	**8078277**	**NEBA-M12G5-U-5-N-M12G5**
	đầu mở	3	2,5 m	55 g	**8078236**	**NEBA-M12G5-U-2.5-N-LE3**
			5 m	102 g	**8078237**	**NEBA-M12G5-U-5-N-LE3**
			10 m	194 g	**8078238**	**NEBA-M12G5-U-10-N-LE3**
được đặt góc			2,5 m	56 g	**8078245**	**NEBA-M12W5-U-2.5-N-LE3**
			5 m	103 g	**8078246**	**NEBA-M12W5-U-5-N-LE3**
			10 m	195 g	**8078247**	**NEBA-M12W5-U-10-N-LE3**

Cáp nối ổ cắm M12, 5 chân, không hiển thị trạng thái chuyển mạch

Cổng nối điện 1, kiểu kết nối	Cổng nối điện 1, công nghệ kết nối	Cổng nối điện 2, số cực/dây	Cổng nối điện 2, kiểu kết nối	Cổng nối điện 2, công nghệ kết nối	trọng lượng sản phẩm	Số bộ phận	Loại
Ổ cắm	M12x1 được mã hóa A theo EN 61076-2-101	5	Cáp	Đầu kẹp vít	23 g	**8162293**	**NECB-M12W5-C2**
					26 g	**8162291**	**NECB-M12G5-C2**

Phụ kiện

Giắc cắm M8, 3 chân

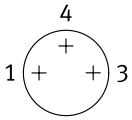

Đầu ra cáp	Cổng nối điện 2, kiểu kết nối	Đường kính cáp	trọng lượng sản phẩm	Số bộ phận	Loại
thẳng	Cáp	2,1 ... 5 mm	5 g	**8162298**	**NECB-S-M8G3-C2**

Giắc cắm M8, 4 chân

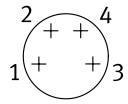

Đầu ra cáp	Cổng nối điện 2, kiểu kết nối	Đường kính cáp	trọng lượng sản phẩm	Số bộ phận	Loại
thẳng	Cáp 2x	2 ... 3.8 mm	8 g	**8162300**	**NECB-S-M8G4-C2-D**
	Cáp	2,1 ... 5 mm	5 g	**8162299**	**NECB-S-M8G4-C2**

Giắc cắm M12, 5 chân

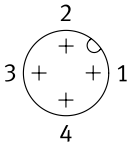

Đầu ra cáp	Cổng nối điện 2, kiểu kết nối	Đường kính cáp	trọng lượng sản phẩm	Số bộ phận	Loại
thẳng	Cáp 2x	2,1 ... 5.6 mm	25 g	**8162297**	**NECB-S-M12G5-C2-D**
	Cáp	2,1 ... 7 mm	19 g	**8162296**	**NECB-S-M12G5-C2**

Giá đỡ cảm biến có cữ chặn để lắp khít

Kích thước	Kiểu gắn	Nhiệt độ môi trường xung quanh	trọng lượng sản phẩm	Số bộ phận	Loại
M12	với lỗ xuyên	-25 ... 80 °C	20 g	**538348**	**SIEZ-B-12**
M18			21 g	**538350**	**SIEZ-B-18**
M30			36 g	**538352**	**SIEZ-B-30**

Giá đỡ cảm biến không có cữ chặn

Kích thước	Kiểu gắn	Nhiệt độ môi trường xung quanh	trọng lượng sản phẩm	Số bộ phận	Loại
	với lỗ xuyên	-25 ... 80 °C	25 g	**538354**	**SIEZ-UH**
4 mm			14 g	**538343**	**SIEZ-NB-4**
6,5 mm			9 g	**538344**	**SIEZ-NB-6,5**
M8			3,5 g	**538345**	**SIEZ-NB-8**
M12			20 g	**538347**	**SIEZ-NB-12**
M18			21 g	**538349**	**SIEZ-NB-18**
M30			36 g	**538351**	**SIEZ-NB-30**

Phụ kiện

Bát gá xy lanh



Kích thước	trọng lượng sản phẩm	Số bộ phận	Loại
8/10	22 g	**5123**	**HBN-8/10X1**

Bộ gá mặt bích



Kích thước	trọng lượng sản phẩm	Số bộ phận	Loại
32	103 g	**195855**	**FBN-32**

Bát gá HV-M5



Vật liệu giá treo	trọng lượng sản phẩm	Số bộ phận	Loại
Thép, mạ kẽm	11 g	**9634**	**HV-M5**

Cữ chặn



Kích thước	Số bộ phận	Loại
M8	**11542**	**SDA-8X1-B**
M12	**11541**	**SDA-12X1-B**