Cảm biến tiệm cận SIEH

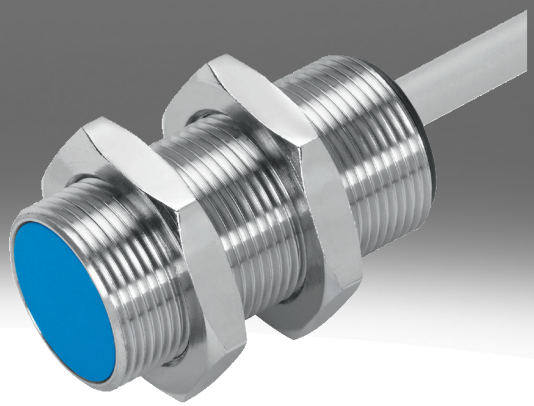

Mã mẫu

001	Dòng	
SIEH	Công tắc tiệm cận, cảm ứng, với khoảng cách chuyển mạch tăng lên	

002	Thiết kế	
3	Tròn, đường kính 3 mm	
M12	Tròn, M12x1	
M18	Tròn, M18x1	

003	Loại cài đặt	
B	Khít	

004	Đầu vào/đầu ra chuyển mạch	
N	NPN	
P	PNP	

005	Chức năng phần tử chuyển mạch	
O	Cơ cấu mở	
S	Bộ đóng	

006	Cổng nối điện	
K	Đầu mở	
S	Giắc cắm	

007	Hiển thị	
L	Trạng thái chuyển mạch	

008	Vật liệu vỏ	
	Tiêu chuẩn	
CR	Vỏ thép không gỉ	

Bảng dữ liệu

Dữ liệu kỹ thuật chung

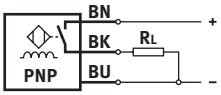

Kích thước	3 mm	M12	M18
Tuân theo tiêu chuẩn	EN 60947-5-2		
Giấy phép	Dấu RCM, c UL us - Listed (OL)	C-Tick, c UL us - Listed (OL)	Dấu RCM, c UL us - Listed (OL)
Dấu CE (xem tuyên bố về sự phù hợp)[1)]	theo chỉ thị EMC của EU, theo chỉ thị RoHS của EU		
Dấu UKCA (xem tuyên bố về sự phù hợp)	theo quy định của Vương quốc Anh về EMC (UK-E), theo quy định RoHS của Anh (UK-R)		

1) Vui lòng tham khảo phạm vi sử dụng của tuyên bố phù hợp EC: www.festo.com/catalogue/sieh → Support/Downloads.
Trong trường hợp có hạn chế về việc sử dụng thiết bị trong các khu dân cư, kinh doanh và thương mại, cũng như các doanh nghiệp nhỏ, các biện pháp khác để giảm phát thải nhiễu có thể là cần thiết.

Tín hiệu đầu vào, phần tử đo lường

Nhiệt độ môi trường xung quanh	-25 ... 70°C

Đầu ra, nói chung

Kích thước	3 mm	M12	M18
Độ chính xác lặp lại	0,02 mm	–	0,4 mm
Độ chính xác lặp lại trong điều kiện không đổi	–	0,2 mm	–

Đầu ra chuyển mạch

Kích thước	3 mm	M12	M18
Đầu ra chuyển mạch	NPN, PNP		
Chức năng phần tử chuyển mạch	Tiếp điểm thường mở	Bộ mở, Tiếp điểm thường mở	
Khoảng cách chuyển đổi định mức	1 mm	4 mm	8 mm
Khoảng cách chuyển mạch được đảm bảo	0,81 mm	3,24 mm	6,48 mm
Các hệ số giảm thiểu	Nhôm = 0,5, Thép không gỉ St 18/8 = 0,8, Đồng = 0,45, Đồng thau = 0,6, Thép St 37 = 1,0	Nhôm = 0,4, Thép không gỉ St 18/8 = 0,8, Đồng = 0,4, Đồng thau = 0,5, Thép St 37 = 1,0	Nhôm = 0,35, Thép không gỉ St 18/8 = 0,7, Đồng = 0,3, Đồng thau = 0,4, Thép St 37 = 1,0
Độ trễ	≤0,12 mm	≤0,36 mm	≤0,88 mm
Thời gian bật	0,02 ms	–	
Tần số chuyển mạch tối đa DC	3.000 Hz	–	
Dòng điện đầu ra tối đa	100 mA	200 mA	
Sụt áp	≤2 V		

Đầu ra, thêm dữ liệu

Kích thước	3 mm	M12	M18
Chống chịu ngắn mạch	theo chu kì		
Mạch bảo vệ cảm ứng	được lắp, Dòng điện đầu ra < 100mA, và tần số chuyển mạch <10Hz	được lắp	–

Điện tử

Kích thước	3 mm	M12	M18
Dải điện áp hoạt động DC	10 ... 30 V		
Dao động	20%	±10%	+/- 20%
Dòng điện chạy không tải	≤10 mA		
Chống phân cực	cho tất cả các kết nối điện		

Bảng dữ liệu

Cơ điện			
Kích thước	3 mm	M12	M18
Cổng nối điện 1, kiểu kết nối	Cáp, Cáp có giắc cắm	Cáp, Giắc cắm	
Cổng nối điện 1, công nghệ kết nối	M8x1 được mã hóa A theo EN 61076-2-104, đầu mở	M12x1 được mã hóa A theo EN 61076-2-101, đầu mở	
Cổng nối điện 1, số chân cắm/dây	3	3, 4	
Cổng nối điện 1, cực/dây điện được dùng	3		
Cổng nối điện 1, kiểu gắn	Khóa chốt, Khóa vít, không thể xoay được	Khóa vít, không thể xoay được	
Cổng nối điện 1, kiểu gắn tương thích	Tương thích với khóa nhanh, Tương thích với khóa vít có thể xoay	Tương thích với khóa vít có thể xoay	
Chiều dài cáp	0,15 ... 2,5 m	2,5 m	
Vật liệu vỏ bọc cáp	TPE-U(PUR)		
Vật liệu vỏ cách điện	PVC	–	

Cơ khí			
Kích thước	3 mm	M12	M18
Kiểu gắn	mắc kẹt	với đai ốc khóa	
Loại cài đặt	khít		
Mô men xoắn siết	–		20 N m
Vật liệu vỏ	thép hợp kim cao không gỉ	Đồng thau, PBTP, mạ niken	

Hiện thị, vận hành	
Hiển thị trạng thái chuyển mạch	Đèn LED màu vàng

Nồng độ phát thải, phát thải			
Kích thước	3 mm	M12	M18
Nhiệt độ môi trường xung quanh với định tuyến cáp linh hoạt	-5 ... 70°C		
Mức độ bảo vệ	IP67	IP65, IP67	IP67
Độ chịu điện áp xung	–		0,8
Lớp chống ăn mòn KBK[1)]	1 - ứng suất ăn mòn thấp, 4 - ứng suất ăn mòn đặc biệt mạnh	2 - bị ăn mòn vừa phải	–
mức độ ô nhiễm	–		3
Tuân thủ LABS	VDMA24364-B2-L		

1) Thông tin thêm www.festo.com/x/topic/kbk

Dữ liệu kỹ thuật chung CR

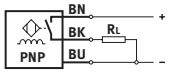

Kích thước	M12	M18
Tuân theo tiêu chuẩn	EN 60947-5-2	
Giấy phép	Dấu RCM, c UL us - Listed (OL)	
Dấu CE (xem tuyên bố về sự phù hợp)[1)]	theo chỉ thị EMC của EU, theo chỉ thị RoHS của EU	

1) Vui lòng tham khảo phạm vi sử dụng của tuyên bố phù hợp EC: www.festo.com/catalogue/sieh → Support/Downloads.
Trong trường hợp có hạn chế về việc sử dụng thiết bị trong các khu dân cư, kinh doanh và thương mại, cũng như các doanh nghiệp nhỏ, các biện pháp khác để giảm phát thải nhiễu có thể là cần thiết.

Tín hiệu đầu vào, phần tử đo lường CR	
Nhiệt độ môi trường xung quanh	-25 ... 70°C

Bảng dữ liệu

Đầu ra, nói chung CR		
Kích thước	M12	M18
Độ chính xác lặp lại giá trị chuyển mạch FS	0,3 mm	0,5 mm

Đầu ra chuyển mạch CR		
Kích thước	M12	M18
Đầu ra chuyển mạch	NPN, PNP	
Chức năng phần tử chuyển mạch	Tiếp điểm thường mở	
Khoảng cách chuyển đổi định mức	6 mm	10 mm
Khoảng cách chuyển mạch được đảm bảo	4,86 mm	8,1 mm
Các hệ số giảm thiểu	Nhôm = 1,0, Thép không gỉ dày 1 mm = 0,45, Thép không gỉ dày 2 mm = 0,9, Đồng = 0,85, Đồng thau = 1,3, Thép St 37 = 1,0	Nhôm = 1,0, Thép không gỉ dày 1 mm = 0,4, Thép không gỉ dày 2 mm = 0,8, Đồng = 0,8, Đồng = 0,85, Đồng thau = 1,3, Thép St 37 = 1,0
Độ trễ	≤0,73 mm	≤1,22 mm
Thời gian bật	–	
Tần số chuyển mạch tối đa DC	–	
Dòng điện đầu ra tối đa	200 mA	
Sụt áp	2 V	

Đầu ra, thêm dữ liệu CR		
Kích thước	M12	M18
Chống chịu ngắn mạch	theo chu kì	
Mạch bảo vệ cảm ứng	được lắp, Dòng điện đầu ra < 100mA, và tần số chuyển mạch <10Hz	

Điện tử CR		
Kích thước	M12	M18
Dải điện áp hoạt động DC	10 ... 30 V	
Dao động	20%	
Dòng điện chạy không tải	≤17 mA	
Chống phân cực	cho tất cả các kết nối điện	

Cơ điện CR		
Kích thước	M12	M18
Cổng nối điện 1, kiểu kết nối	Cáp, Giắc cắm	
Cổng nối điện 1, công nghệ kết nối	M12x1 được mã hóa A theo EN 61076-2-101, đầu mở	
Cổng nối điện 1, số chân cắm/dây	3, 4	
Cổng nối điện 1, cực/dây điện được dùng	3	
Cổng nối điện 1, kiểu gắn	Khóa vít, không thể xoay được	
Cổng nối điện 1, kiểu gắn tương thích	Tương thích với khóa vít có thể xoay	
Vật liệu vỏ bọc cáp	TPE-U(PUR)	

Cơ khí CR		
Kích thước	M12	M18
Kiểu gắn	với đai ốc khóa	
Loại cài đặt	khít	
Mô men xoắn siết	–	
Vật liệu vỏ	Thép hợp kim cao	

Bảng dữ liệu

Hiện thị, vận hành CR	
Hiển thị trạng thái chuyển mạch	Đèn LED màu vàng

Nồng độ phát thải, phát thải CR		
Kích thước	M12	M18
Nhiệt độ môi trường xung quanh với định tuyến cáp linh hoạt	-5 ... 70°C	
Mức độ bảo vệ	IP67, IP69K	
Tuân thủ LABS	VDMA24364-B2-L	
Cảm biến áp suất cài đặt kháng	80 bar	60 bar
Lớp chống ăn mòn KBK[1)]	2 - bị ăn mòn vừa phải	

1) Thông tin thêm www.festo.com/x/topic/kbk

Kích thước

Kích thước – 3 mm, cáp Tải xuống dữ liệu CAD www.festo.com

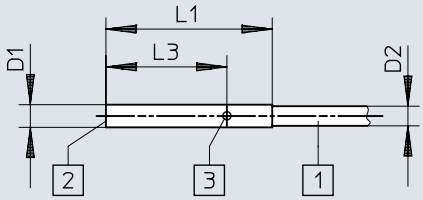

[1] Cáp 3 lõi dài 2,5m
[2] khu vực hoạt động
[3] 1 chỉ báo trạng thái chuyển đổi màu vàng

	D1 ø	D2 ø	L1	L3
SIEH-3B-...-S-K-L	3	2,6	22	16

Kích thước

Kích thước – 3 mm, giắc cắm Tải xuống dữ liệu CAD www.festo.com

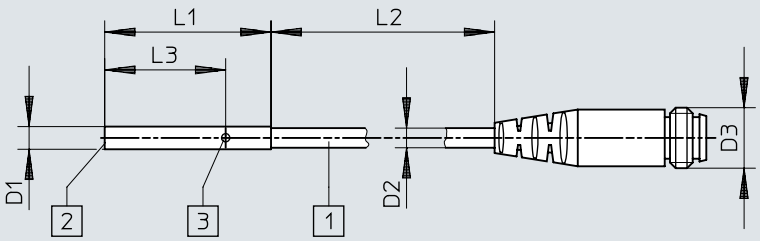

[1] Cáp 3 lõi dài 2,5m
[2] khu vực hoạt động
[3] 1 chỉ báo trạng thái chuyển đổi màu vàng

	D1 ø	D2 ø	D3	L1	L2	L3
SIEH-3B-...-S-S-L	3	2,6	M8x1	22	150	16

Kích thước

Kích thước – Cáp M12 Tải xuống dữ liệu CAD www.festo.com

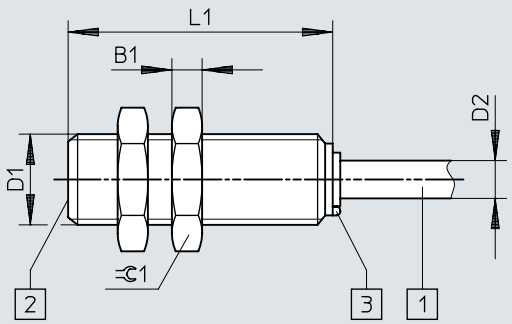

[1] Cáp 3 lõi dài 2,5m
[2] khu vực hoạt động
[3] 1 chỉ báo trạng thái chuyển đổi màu vàng

	B1	D1	D2 ø	L1	⫧ 1
SIEH-M12B-...-K-L	4	M12x1	5	35	17

Kích thước

Kích thước – Giắc cắm M12 Tải xuống dữ liệu CAD www.festo.com

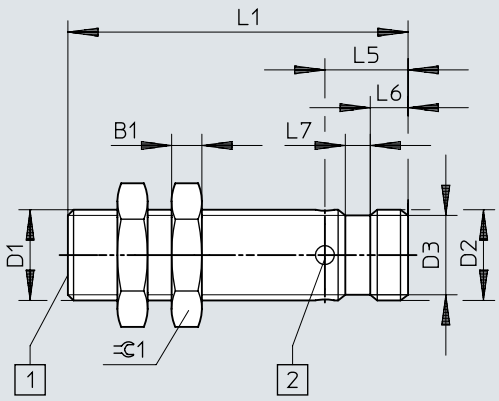

[1] khu vực hoạt động
[2] 4 chỉ báo trạng thái chuyển đổi màu vàng

	B1	D1	D2	D3 ø	L1	L5	L6	L7	⫧ 1
SIEH-M12B-...-S-L	4	M12x1	M12x1	10,5	45	11	5	3,3	17

Kích thước

Kích thước – Cáp M18 Tải xuống dữ liệu CAD www.festo.com

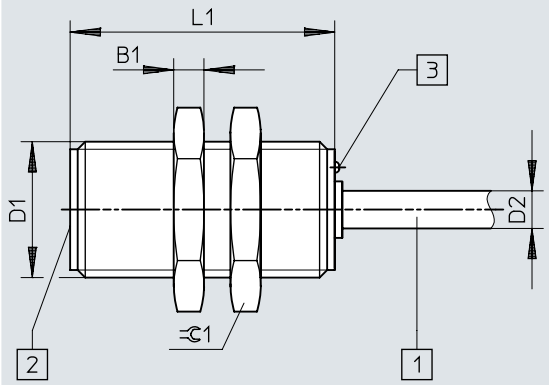

[1] Cáp 3 lõi dài 2,5m
[2] khu vực hoạt động
[3] 1 chỉ báo trạng thái chuyển đổi màu vàng

	B1	D1	D2 ø	L1	⊂ 1
SIEH-M18B-...-K-L	4	M18x1	5	35	24

Kích thước

Kích thước – Giắc cắm M18 Tải xuống dữ liệu CAD www.festo.com

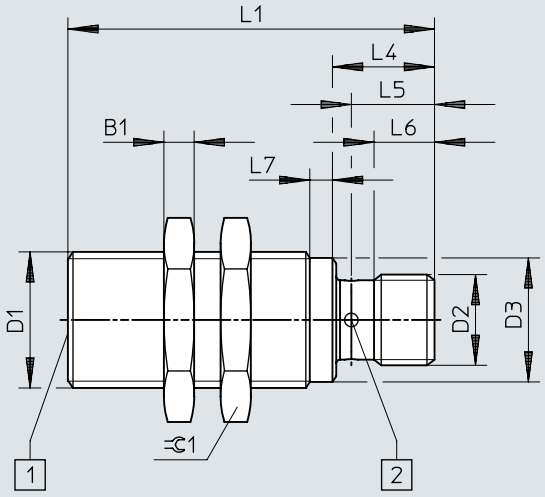

[1] khu vực hoạt động
[2] 4 chỉ báo trạng thái chuyển đổi màu vàng

	B1	D1	D2	D3 ø	L1	L4	L5	L6	L7	⊂ 1
SIEH-M18B-...-S-L	4	M18x1	M12x1	16,4	48,5	13,5	11	8	3	24

Kích thước

Kích thước – Lắp đặt phẳng Tải xuống dữ liệu CAD www.festo.com

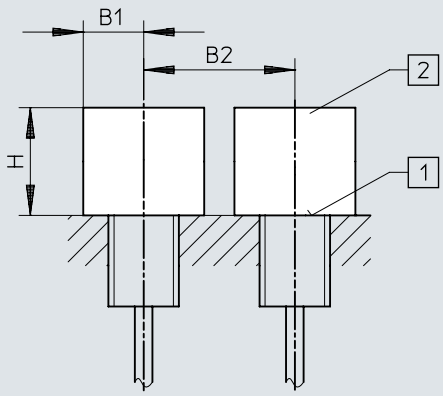

[1] khu vực hoạt động
[2] Không gian không có kim loại

	B1	B2	H
SIEH-3B-PS-S-L	2,5	5	3
SIEH-3B-NS-S-L			
SIEH-M12B-PS-S-L	10	24	12
SIEH-M12B-PO-S-L			
SIEH-M12B-NS-S-L			
SIEH-M12B-NO-S-L			
SIEH-M18B-PS-S-L	18	40	24
SIEH-M18B-PO-S-L			
SIEH-M18B-NS-S-L			
SIEH-M18B-NO-S-L			

Kích thước

Kích thước – SIEH-M12...CR, cáp Tải xuống dữ liệu CAD www.festo.com

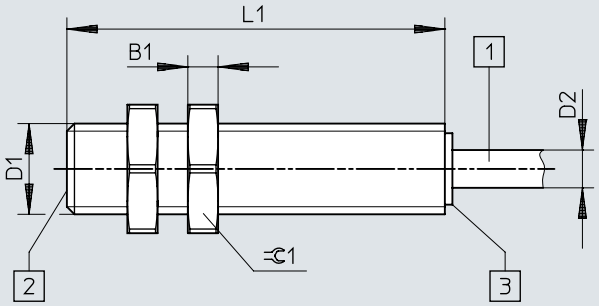

[1] Cáp 3 lõi dài 2,5m
[2] khu vực hoạt động
[3] 1 chỉ báo trạng thái chuyển đổi màu vàng

	B1	D1	D2 ø	L1	⊂ 1
SIEH-M12B-...-S-K-L-CR	4	M12x1	5	50	17

Kích thước

Kích thước – SIEH-M12...CR, giắc cắm Tải xuống dữ liệu CAD www.festo.com

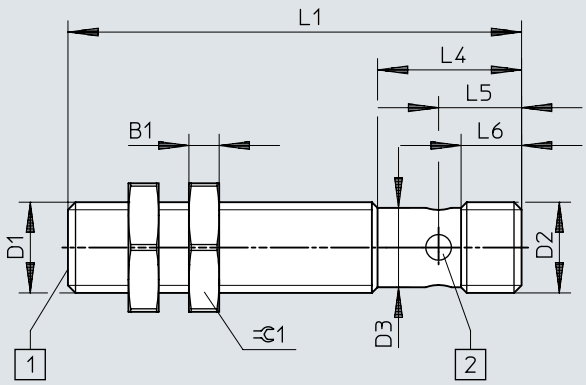

[1] khu vực hoạt động
[2] 4 chỉ báo trạng thái chuyển đổi màu vàng

	B1	D1	D2	D3 ø	L1	L4	L5	L6	⫃1
SIEH-M12B-...-S-S-L-CR	4	M12x1	M12x1	10,5	60	19	11	8	17

Kích thước

Kích thước – SIEH-M18...CR, cáp Tải xuống dữ liệu CAD www.festo.com

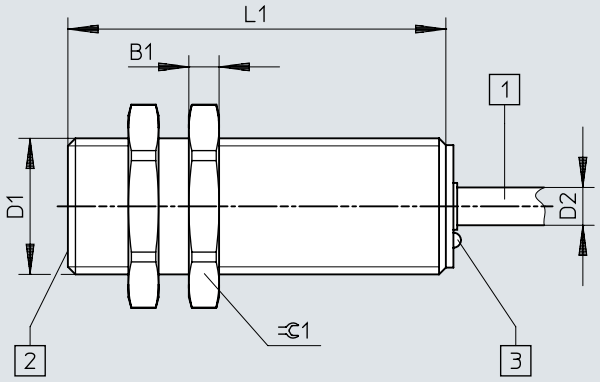

[1] Cáp 3 lõi dài 2,5m
[2] khu vực hoạt động
[3] 1 chỉ báo trạng thái chuyển đổi màu vàng

	B1	D1	D2 ø	L1	⊂ 1
SIEH-M18B-...-S-K-L-CR	4	M18x1	5	50	24

Kích thước

Kích thước – SIEH-M18...CR, giắc cắm Tải xuống dữ liệu CAD www.festo.com

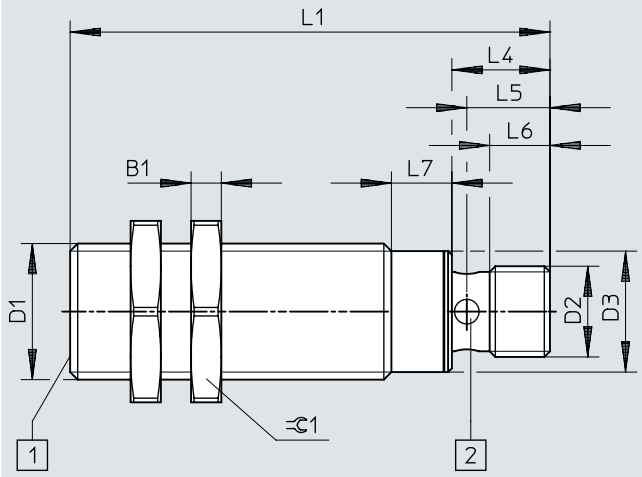

[1] khu vực hoạt động
[2] 4 chỉ báo trạng thái chuyển đổi màu vàng

	B1	D1	D2	D3 ø	L1	L4	L5	L6	L7	⊂ 1
SIEH-M18B-...-S-S-L-CR	4	M18x1	M12x1	16	63,5	13	11	8	8	24

Kích thước

Kích thước – SIEH-M...CR, lắp đặt phẳng Tải xuống dữ liệu CAD www.festo.com

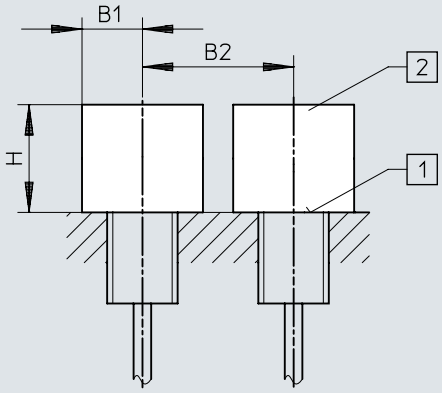

[1] khu vực hoạt động
[2] Không gian không có kim loại

	B1	B2	H
SIEH-M12B-PS-S-L-CR	12	40	18
SIEH-M12B-NS-S-L-CR			
SIEH-M18B-PS-S-L-CR	25	60	30
SIEH-M18B-NS-S-L-CR			

Thông tin đặt hàng

Thông tin đặt hàng 3 mm

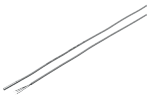

Khoảng cách chuyển đổi định mức	Đầu ra chuyển mạch	Chức năng phần tử chuyển mạch	trọng lượng sản phẩm	Số bộ phận	Loại
1 mm	NPN	Tiếp điểm thường mở	4 g	**538265**	**SIEH-3B-NS-S-L**
			18 g	**538266**	**SIEH-3B-NS-K-L**
	PNP		4 g	**538263**	**SIEH-3B-PS-S-L**
			18 g	**538264**	**SIEH-3B-PS-K-L**

Thông tin đặt hàng M12



Khoảng cách chuyển đổi định mức	Đầu ra chuyển mạch	Chức năng phần tử chuyển mạch	trọng lượng sản phẩm	Số bộ phận	Loại
4 mm	NPN	Tiếp điểm thường mở	30 g	**150449**	**SIEH-M12B-NS-S-L**
			110 g	**150448**	**SIEH-M12B-NS-K-L**
	PNP	Bộ mở	30 g	**150455**	**SIEH-M12B-PO-S-L**
			110 g	**150454**	**SIEH-M12B-PO-K-L**
		Tiếp điểm thường mở	30 g	**150451**	**SIEH-M12B-PS-S-L**
			110 g	**150450**	**SIEH-M12B-PS-K-L**

Thông tin đặt hàng M18

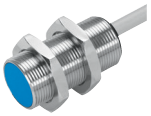

Khoảng cách chuyển đổi định mức	Đầu ra chuyển mạch	Chức năng phần tử chuyển mạch	trọng lượng sản phẩm	Số bộ phận	Loại
8 mm	NPN	Tiếp điểm thường mở	43 g	**150457**	**SIEH-M18B-NS-S-L**
			108 g	**150456**	**SIEH-M18B-NS-K-L**
	PNP	Bộ mở	43 g	**150463**	**SIEH-M18B-PO-S-L**
			108 g	**150462**	**SIEH-M18B-PO-K-L**
		Tiếp điểm thường mở	43 g	**150459**	**SIEH-M18B-PS-S-L**
			108 g	**150458**	**SIEH-M18B-PS-K-L**

Thông tin đặt hàng CR, M12



Khoảng cách chuyển đổi định mức	Đầu ra chuyển mạch	Chức năng phần tử chuyển mạch	trọng lượng sản phẩm	Số bộ phận	Loại
6 mm	NPN	Tiếp điểm thường mở	28 g	**538253**	**SIEH-M12B-NS-S-L-CR**
			90 g	**538254**	**SIEH-M12B-NS-K-L-CR**
	PNP		28 g	**538251**	**SIEH-M12B-PS-S-L-CR**
			90 g	**538252**	**SIEH-M12B-PS-K-L-CR**

Thông tin đặt hàng

Thông tin đặt hàng CR, M18



Khoảng cách chuyển đổi định mức	Đầu ra chuyển mạch	Chức năng phần tử chuyển mạch	trọng lượng sản phẩm	Số bộ phận	Loại
10 mm	NPN	Tiếp điểm thường mở	53 g	**538257**	**SIEH-M18B-NS-S-L-CR**
			115 g	**538258**	**SIEH-M18B-NS-K-L-CR**
	PNP		53 g	**538255**	**SIEH-M18B-PS-S-L-CR**
			115 g	**538256**	**SIEH-M18B-PS-K-L-CR**

Tổng quan về thiết bị ngoại vi

Tổng quan về thiết bị ngoại vi

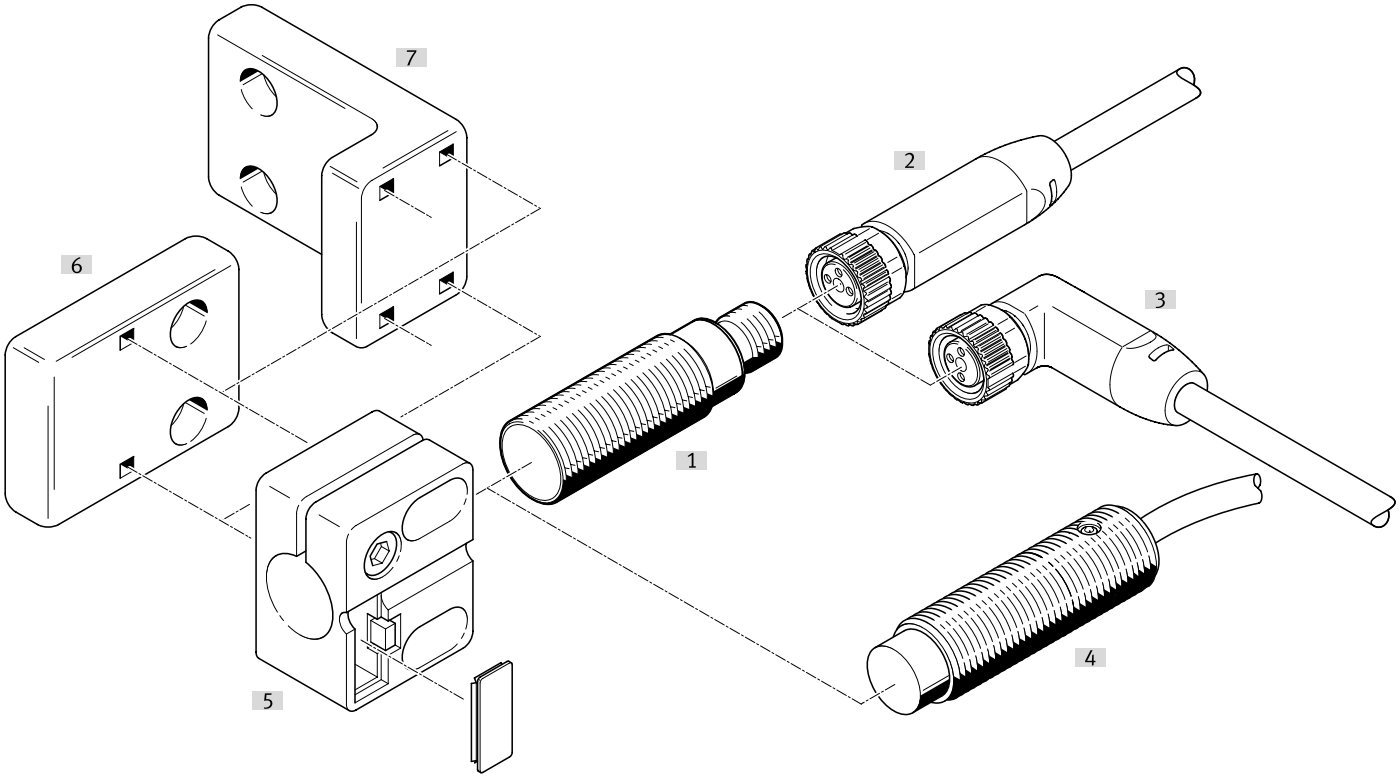

Phụ kiện			→ Trang/Internet
	Loại/mã đơn hàng	Miêu tả	
[1]	Công tắc tiệm cận SIEH-...-S-L	Công tắc tiệm cận, cảm biến với giắc cắm	sieh
[2]	Các cáp kết nối NEBA-M12G5-...	Ổ cắm thẳng	22
[3]	Các cáp kết nối NEBA-M12W5-...	Ổ cắm góc	22
[4]	Công tắc tiệm cận SIEH-...-K-L	Công tắc tiệm cận, cảm ứng với cáp	sieh
[5]	Giá đỡ cảm biến SIEZ-B	với cữ chặn	23
[6]	Giá đỡ cảm biến SIEZ-NB	không có cữ chặn	23
[7]	Giá đỡ cảm biến SIEZ-UH	không có cữ chặn	24

Phụ kiện

Cáp kết nối ổ cắm M8, 3 chân, không hiển thị trạng thái chuyển mạch



Cổng nối điện 1, đầu ra cáp	Cổng nối điện 2, công nghệ kết nối	Cổng nối điện 2, đầu ra cáp	Chiều dài cáp	trọng lượng sản phẩm	Số bộ phận	Loại
thẳng	M12x1 được mã hóa A theo EN 61076-2-101	thẳng	0,5 m	23 g	**8078278**	**NEBA-M8G3-U-0.5-N-M12G3**
			1 m	33 g	**8078279**	**NEBA-M8G3-U-1-N-M12G3**
			2,5 m	60 g	**8078280**	**NEBA-M8G3-U-2.5-N-M12G3**
			5 m	107 g	**8078281**	**NEBA-M8G3-U-5-N-M12G3**
	M8x1 được mã hóa A theo EN 61076-2-104		1 m	26 g	**8078283**	**NEBA-M8G3-U-1-N-M8G3**
			1,5 m	35 g	**8078284**	**NEBA-M8G3-U-1.5-N-M8G3**
			2 m	44 g	**8078285**	**NEBA-M8G3-U-2-N-M8G3**
			2,5 m	54 g	**8078286**	**NEBA-M8G3-U-2.5-N-M8G3**
			5 m	100 g	**8078287**	**NEBA-M8G3-U-5-N-M8G3**
			10 m	192 g	**8078288**	**NEBA-M8G3-U-10-N-M8G3**
	đầu mở		1 m	22 g	**8078222**	**NEBA-M8G3-U-1-N-LE3**
			2,5 m	50 g	**8078223**	**NEBA-M8G3-U-2.5-N-LE3**
			5 m	96 g	**8078224**	**NEBA-M8G3-U-5-N-LE3**
			10 m	188 g	**8078225**	**NEBA-M8G3-U-10-N-LE3**
			20 m	373 g	**8078226**	**NEBA-M8G3-U-20-N-LE3**
được đặt góc			5 m	96 g	**8078231**	**NEBA-M8W3-U-5-N-LE3**
			10 m	189 g	**8078232**	**NEBA-M8W3-U-10-N-LE3**

Cáp kết nối Ổ cắm M8, 3 chân, có khóa bấm

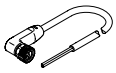

Cổng nối điện 1, đầu ra cáp	Cổng nối điện 2, công nghệ kết nối	Chiều dài cáp	trọng lượng sản phẩm	Số bộ phận	Loại
thẳng	đầu mở	2,5 m	49 g	**8078264**	**NEBA-M8CG3-U-2.5-N-LE3**
		5 m	95 g	**8078265**	**NEBA-M8CG3-U-5-N-LE3**
được đặt góc		2,5 m	49 g	**8078266**	**NEBA-M8CW3-U-2.5-N-LE3**
		5 m	95 g	**8078267**	**NEBA-M8CW3-U-5-N-LE3**

Cáp kết nối ổ cắm M12, 5 chân, không hiển thị trạng thái chuyển mạch

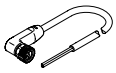

Cổng nối điện 1, đầu ra cáp	Cổng nối điện 2, công nghệ kết nối	Cổng nối điện 2, số cực/dây	Chiều dài cáp	trọng lượng sản phẩm	Số bộ phận	Loại
thẳng	M12x1 được mã hóa A theo EN 61076-2-101	5	0,5 m	34 g	**8078274**	**NEBA-M12G5-U-0.5-N-M12G5**
			1 m	47 g	**8078275**	**NEBA-M12G5-U-1-N-M12G5**
			2,5 m	87 g	**8078276**	**NEBA-M12G5-U-2.5-N-M12G5**
			5 m	153 g	**8078277**	**NEBA-M12G5-U-5-N-M12G5**
	đầu mở	3	2,5 m	55 g	**8078236**	**NEBA-M12G5-U-2.5-N-LE3**
			5 m	102 g	**8078237**	**NEBA-M12G5-U-5-N-LE3**
			10 m	194 g	**8078238**	**NEBA-M12G5-U-10-N-LE3**
được đặt góc			2,5 m	56 g	**8078245**	**NEBA-M12W5-U-2.5-N-LE3**
			5 m	103 g	**8078246**	**NEBA-M12W5-U-5-N-LE3**
			10 m	195 g	**8078247**	**NEBA-M12W5-U-10-N-LE3**

Phụ kiện

Giắc cắm M8, 3 chân

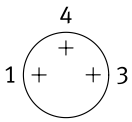

Đầu ra cáp	Cổng nối điện 2, kiểu kết nối	Đường kính cáp	trọng lượng sản phẩm	Số bộ phận	Loại
thẳng	Cáp	2,1 ... 5 mm	5 g	**8162298**	**NECB-S-M8G3-C2**

Giắc cắm M8, 4 chân

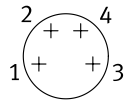

Đầu ra cáp	Cổng nối điện 2, kiểu kết nối	Đường kính cáp	trọng lượng sản phẩm	Số bộ phận	Loại
thẳng	Cáp	2,1 ... 5 mm	5 g	**8162299**	**NECB-S-M8G4-C2**

Giắc cắm M12, 4 chân

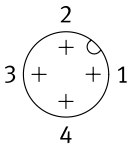

Đầu ra cáp	Cổng nối điện 2, kiểu kết nối	Đường kính cáp	trọng lượng sản phẩm	Số bộ phận	Loại
thẳng	Cáp	2,1 ... 7 mm	18 g	**8162294**	**NECB-S-M12G4-C2**

Giá đỡ cảm biến có cữ chặn



Kích thước	Kiểu gắn	trọng lượng sản phẩm	Số bộ phận	Loại
M12	với lỗ xuyên	20 g	**538348**	**SIEZ-B-12**
M18		21 g	**538350**	**SIEZ-B-18**

Giá đỡ cảm biến không có cữ chặn



Kích thước	Kiểu gắn	trọng lượng sản phẩm	Số bộ phận	Loại
M12	với lỗ xuyên	20 g	**538347**	**SIEZ-NB-12**
M18		21 g	**538349**	**SIEZ-NB-18**

Phụ kiện

Giá đỡ cảm biến không có cữ chặn



Kiểu gắn	trọng lượng sản phẩm	Số bộ phận	Loại
với lỗ xuyên	25 g	**538354**	**SIEZ-UH**

Bát gá xy lanh



Kích thước [1]	trọng lượng sản phẩm	Số bộ phận	Loại
8/10	22 g	**5123**	**HBN-8/10X1**

1) Chỉ phù hợp với cảm biến M12.