Lökéscsillapító YSRW



Jellemzők

Áttekintés Hivatkozás ysrw

- Hidraulikus lökéscsillapító útvezérelt fojtó funkcióval
- Lassan növekvő csillapítóerő-görbe
- Hosszú csillapító löket
- Alacsony rezgésszintű működésre alkalmas
- Rövid ciklusidők lehetségesek
- Nem igényel karbantartást
- Átmenő rögzítőmenet csavarkulcs felülettel

Diagramok Hivatkozás ysrw



Az ebben a dokumentumban szereplő diagramok online is elérhetők. A hálózaton pontos értékek jeleníthetők meg.

Típuskód

001	Sorozat	
YSRW	Lökéscsillapítók	

002	Méret	
5	5 mm	
7	7 mm	
8	8 mm	
10	10 mm	
12	12 mm	
16	16 mm	
20	20 mm	

003	Löket [mm]	
8	8	
10	10	
14	14	
17	17	
20	20	
26	26	
34	34	

Adatlap

Általános műszaki adatok

Méret	5	7	8	10	12	16	20
Löket	8 mm	10 mm	14 mm	17 mm	20 mm	26 mm	34 mm
Működési mód	nyomó, egyszeres működésű						
Csillapítás	önbeállító, sima jelleggörbe						
Csillapítási hossz	8 mm	10 mm	14 mm	17 mm	20 mm	26 mm	34 mm
Rögzítés módja	ellenanyával						
Max. ütközési sebesség	2 m/s	3 m/s					
Beépítési helyzet	tetszés szerint						
Környezeti hőmérséklet	-10 ... 80°C						
KBK korrózióállósági osztály[1]	2 - mérsékelt korróziós igénybevétel						

1) További információk: www.festo.com/x/topic/kbk

Visszaállítási idő

Méret	5	7	8	10	12	16	20
Visszaállítási idő szobahőmérsékleten[1]	0,2 s				0,3 s		

1) A megadott műszaki adatok szobahőmérsékletre vonatkoznak. A 80 °C körüli tartománynál magasabb hőmérsékleteken a maximális tömeget és a csillapítási energiát kb. 50%-kal kell csökkenteni. -10 °C-on a visszaállítási idő legfeljebb 1 másodperc lehet.

Erők

Méret	5	7	8	10	12	16	20
Minimális betolási erő[1]	7,5 N	10 N	18 N	25 N	35 N	60 N	100 N
Max. ütközőerő[2]	200 N	300 N	500 N	700 N	1 000 N	2 000 N	3 000 N
Visszaállító erő[3]	0,9 N	1,2 N	2,5 N	3,5 N	5 N	6 N	10 N

1) Ezt az erőt minimálisan úgy kell alkalmazni, hogy a lökéscsillapító pontosan a hátsó végállásba nyomódjon. Külső upstream véghelyzet esetén ez az érték ennek megfelelően csökken.

2) A maximális ütközési erő túllépése esetén a löket vége előtt 0,5 mm-rel fix ütközőt (pl. YSRA) kell felszerelni.

3) Ez az a maximális erő, amely a dugattyúrúdra hathat úgy, hogy a lökéscsillapító még teljesen kinyúlik (pl. upstream csap).

Energiák

Méret	5	7	8	10	12	16	20
Maximális energiafogyasztás löketenként	1,3 J	2,5 J	4 J	8 J	12 J	35 J	70 J
Max. energiafogyasztás óránként	10 000 J	15 000 J	21 000 J	30 000 J	41 000 J	68 000 J	100 000 J
Max. visszamaradó energia	0,01 J		0,02 J	0,03 J	0,05 J	0,16 J	0,32 J

Tömegtartomány

Méret	5	7	8	10	12	16	20
Tömegtartomány	2 kg	5 kg	10 kg	20 kg	30 kg	50 kg	80 kg

Súlyok

Méret	5	7	8	10	12	16	20
Terméksúly	8 g	18 g	34 g	54 g	78 g	190 g	330 g

Alapanyagok

Méret	5	7	8	10	12	16	20
Dugattyúrúd alapanyaga	erősen ötvözött acél						
Ház alapanyaga	erősen ötvözött acél			Acél, horganyzott			
Tömítések alapanyaga	NBR						
Alapanyaggal kapcsolatos megjegyzések	RoHS-kompatibilis						
LABS konformitás	VDMA24364-B2-L						

Adatlap

A v ütközési sebesség az m tömeg függvényében – YSRW-5/8/12/20

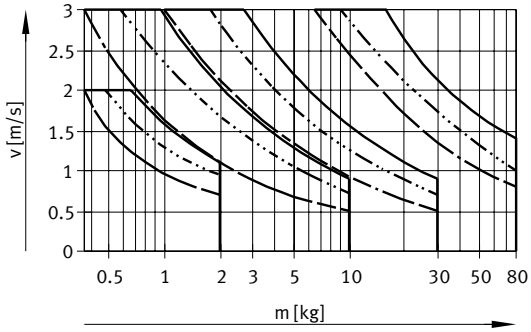

- YSRW-5-8 = 0 N
- YSRW-5-8 = 50 N
- YSRW-5-8 = 100 N
- YSRW-8-14 = 0 N
- YSRW-8-14 = 100 N
- YSRW-8-14 = 200 N
- YSRW-12-20 = 0 N
- YSRW-12-20 = 200 N
- YSRW-12-20 = 400 N
- YSRW-20-34 = 0 N
- YSRW-20-34 = 800 N
- YSRW-20-34 = 1200 N

A v ütközési sebesség az m tömeg függvényében – YSRW-7/10/16

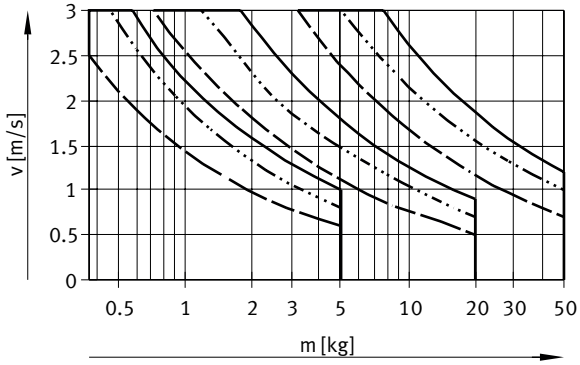

- YSRW-7-10 = 0 N
- YSRW-7-10 = 75 N
- YSRW-7-10 = 150 N
- YSRW-10-17 = 0 N
- YSRW-10-17 = 150 N
- YSRW-10-17 = 300 N
- YSRW-16-26 = 0 N
- YSRW-16-26 = 500 N
- YSRW-16-26 = 800 N

Méretek

Méretek – YSRW CAD-fájlok letöltése www.festo.com

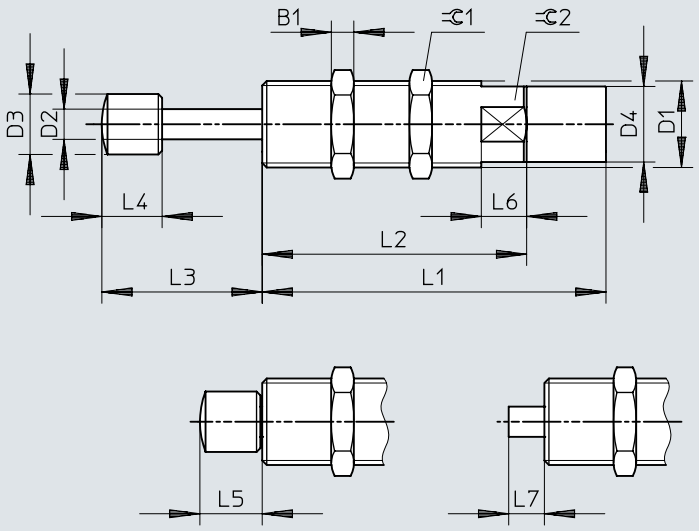

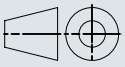

[1] Az élettartam növelése érdekében: ügyeljen arra, hogy a dugattyú rudazatán keresztül ne kerülhessen szennyeződés vagy folyadék a dugattyú belsejébe (pl. fedél használatával).

	B1	D1	D2 ø	D3 ø	D4 ø	L1 ±0,1	L2 ±0,3
YSRW-5-8	3	M8x1	2,5	4,7 ±0,05	6,7 ±0,05	33,5	22,5
YSRW-7-10	3,5	M10x1	3	6 ±0,1	8,6 ±0,05	41	30
YSRW-8-14	4	M12x1	4	8 ±0,2	10,4 ±0,1	53	40
YSRW-10-17	5	M14x1	5	10 ±0,2	12,4 ±0,1	62	49
YSRW-12-20	5	M16x1	6	12 ±0,2	14,5 ±0,1	72,5	59,5
YSRW-16-26	6	M22x1,5	8	16 ±0,2	20 ±0,1	91	70
YSRW-20-34	8	M26x1,5	10	18,8 ±0,2	24 ±0,1	112	91

	L3	L4	L5	L6 +0,5	L7	⊂1	⊂2
YSRW-5-8	13,8 +0,6/–0,25	5,5 ±0,1	5,8 +0,35/–0,25	5	3,5 ±0,25	10	7
YSRW-7-10	17,3 +0,7/–0,25	7 ±0,2	7,3 +0,35/–0,25	6	4,3 ±0,25	13	9
YSRW-8-14	22,3 +0,7/–0,25	8 ±0,2	8,3 +0,4/–0,25	8	5,3 +0,3/–0,25	15	11
YSRW-10-17	27,5 +0,7/–0,25	10 ±0,2	10,5 +0,4/–0,25	10	6,5 +0,3/–0,25	17	13
YSRW-12-20	32,5 +0,7/–0,25	12 ±0,2	12,5 +0,4/–0,25	12	7,5 +0,3/–0,25	19	15
YSRW-16-26	42,5 +0,7/–0,35	16 ±0,2	16,5 +0,4/–0,25	12	9,5 +0,3/–0,25	27	20
YSRW-20-34	54,5 +0,7/–0,35	20 ±0,2	20,5 +0,4/–0,25	12	11,5 +0,3/–0,25	32	24

Méretek

Méretek – YSRF rögzítőkarima CAD-fájlok letöltése www.festo.com

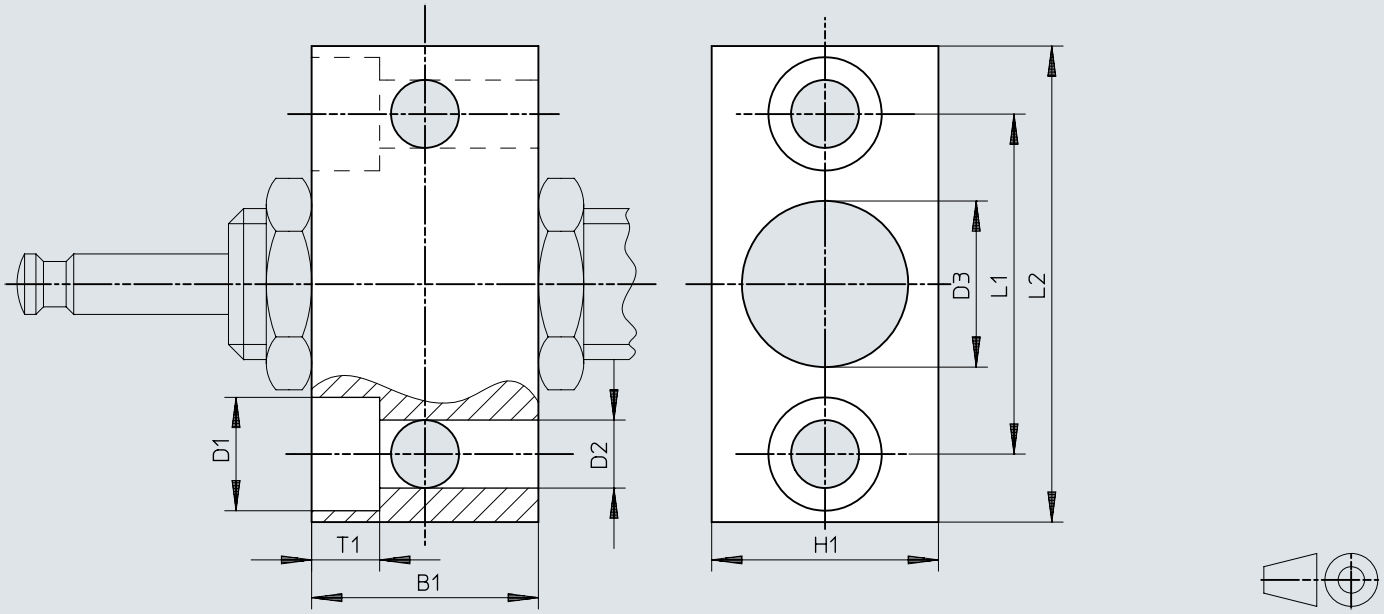

	B1	B2	D1	D2	D3	H1	L1	L2
YSRF-8[1)]	16	5,5	10	5,5	10,2	16	25	38

1) 7 mm átmérőjű lökéscsillapítóhoz

Méretek

Méretek – YSRF-C felfogó karima

CAD-fájlok letöltése www.festo.com

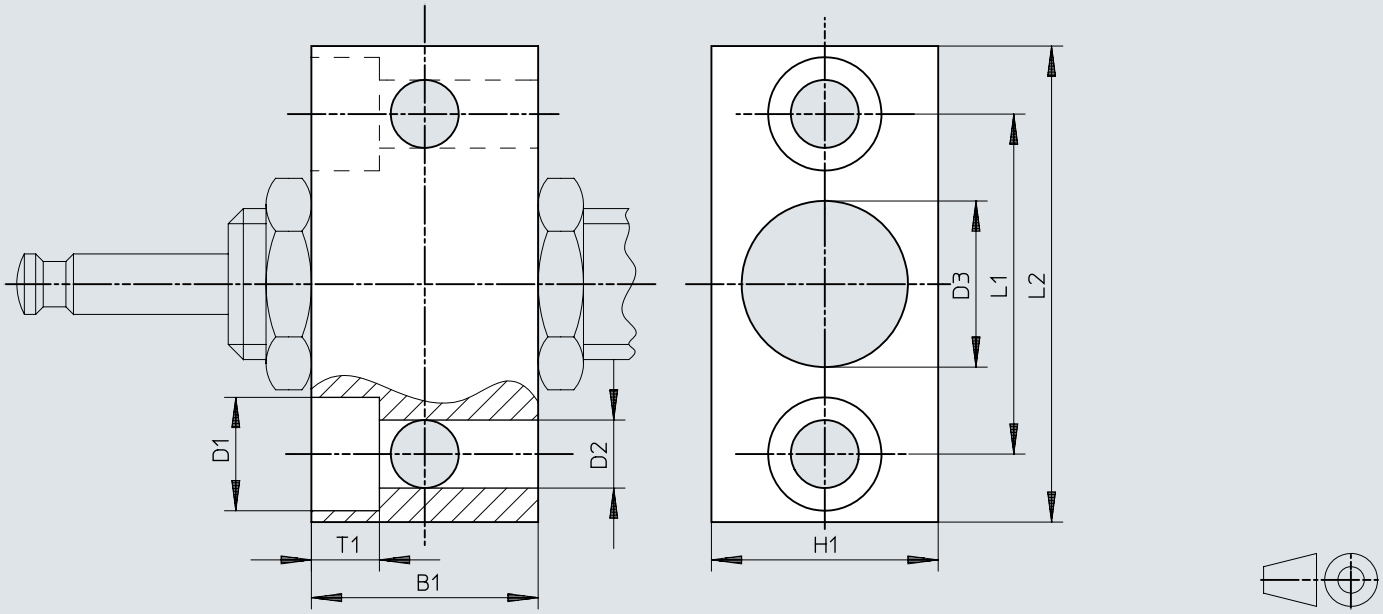

	B1	B2	D1	D2	D3	H1	L1	L2
YSRF-8-C	20	5,5	10	5,5	12,2	20	28	41
YSRF-12-C	25	6,8	11	6,6	16,2	25	36	50
YSRF-16-C	32	9	15	9	22,2	32	45	63
YSRF-20-C	40	11	18	11	26,2	40	56	78

Méretek

Méretek – YSRF-S-...-C felfogó karima CAD-fájlok letöltése www.festo.com

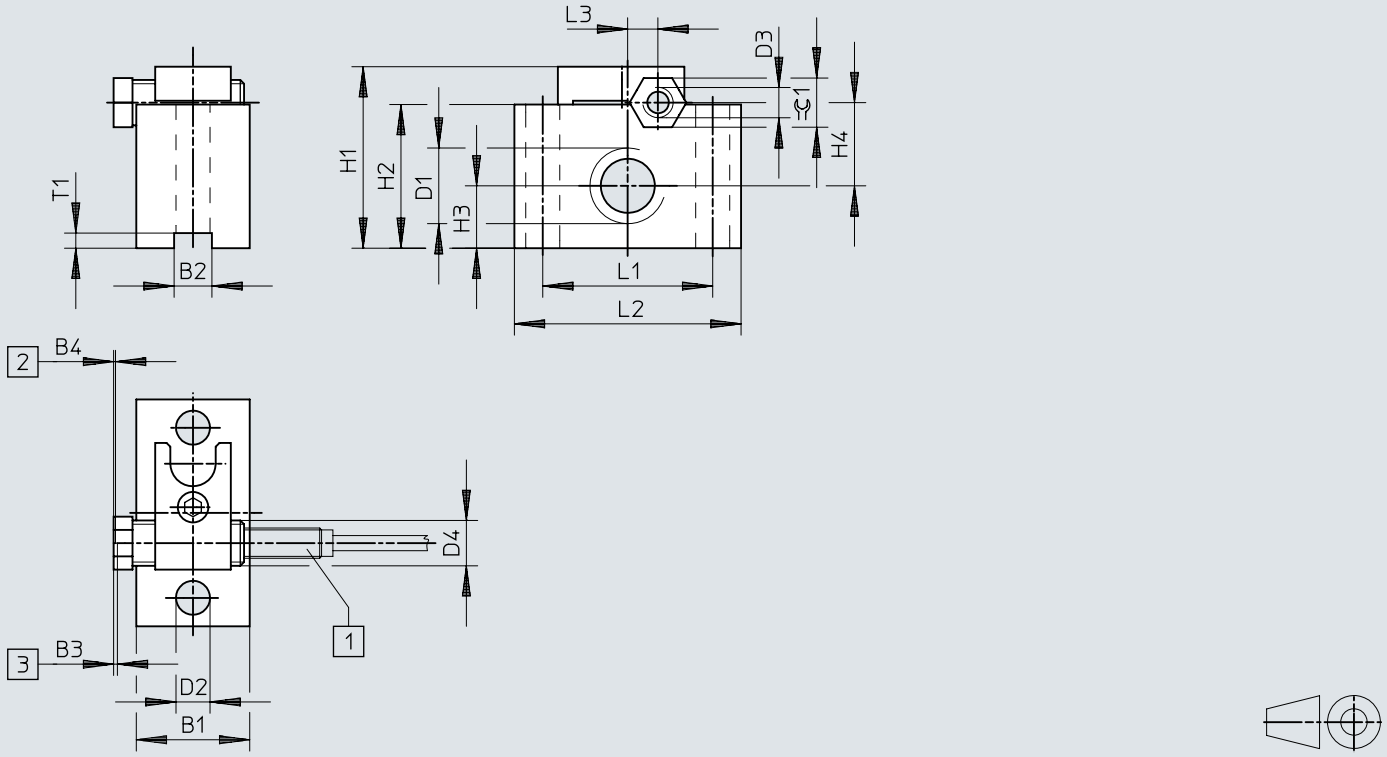

[1] Érzékelő
[2] Minimumtávolság-érzékelő/ütköző
[3] Véghelyzeti lökéscsillapító

	B1	D1	D2 ø	H1	H2	H3	H4	L1	L2	L3	T1
YSRF-S-8-C	20	M12x1	5,5	35	25	9,5	16	32	45	4	2
YSRF-S-12-C	25	M16x1	6,6	42	32	12,5	20	36	50	3	4
YSRF-S-16-C	30	M22x1,5	9	48	38	16,5	22	45	60	8	4
YSRF-S-20-C	30	M26x1,5	11	52	42	19	23,5	56	80	11,5	4

Méretek

Méretek – YSRA-...-C ütközéshatároló CAD-fájlok letöltése www.festo.com

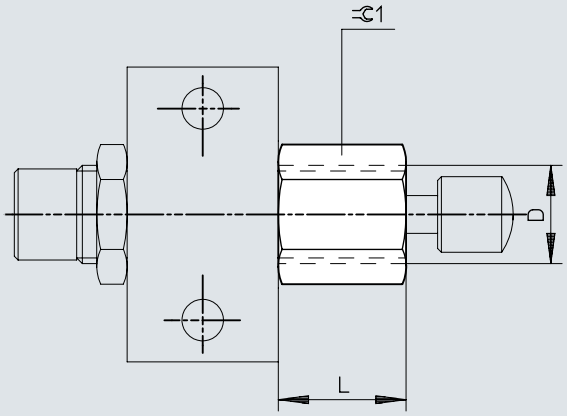

	D	L	⌀
YSRA-7-C	M10x1	14,5	13
YSRA-8-C	M12x1	18	15
YSRA-12-C	M16x1	24,5	19

Rendelési adatok

Rendelési adatok



Méret	Löket	Csillapítás	Cikksz.	Típus
5	8 mm	önbeállító, sima jelleggörbe	**191192**	**YSRW-5-8**
7	10 mm		**191193**	**YSRW-7-10**
8	14 mm		**191194**	**YSRW-8-14**
10	17 mm		**191195**	**YSRW-10-17**
12	20 mm		**191196**	**YSRW-12-20**
16	26 mm		**191197**	**YSRW-16-26**
20	34 mm		**191198**	**YSRW-20-34**

Perifériák áttekintése

Perifériák áttekintése, YSRW

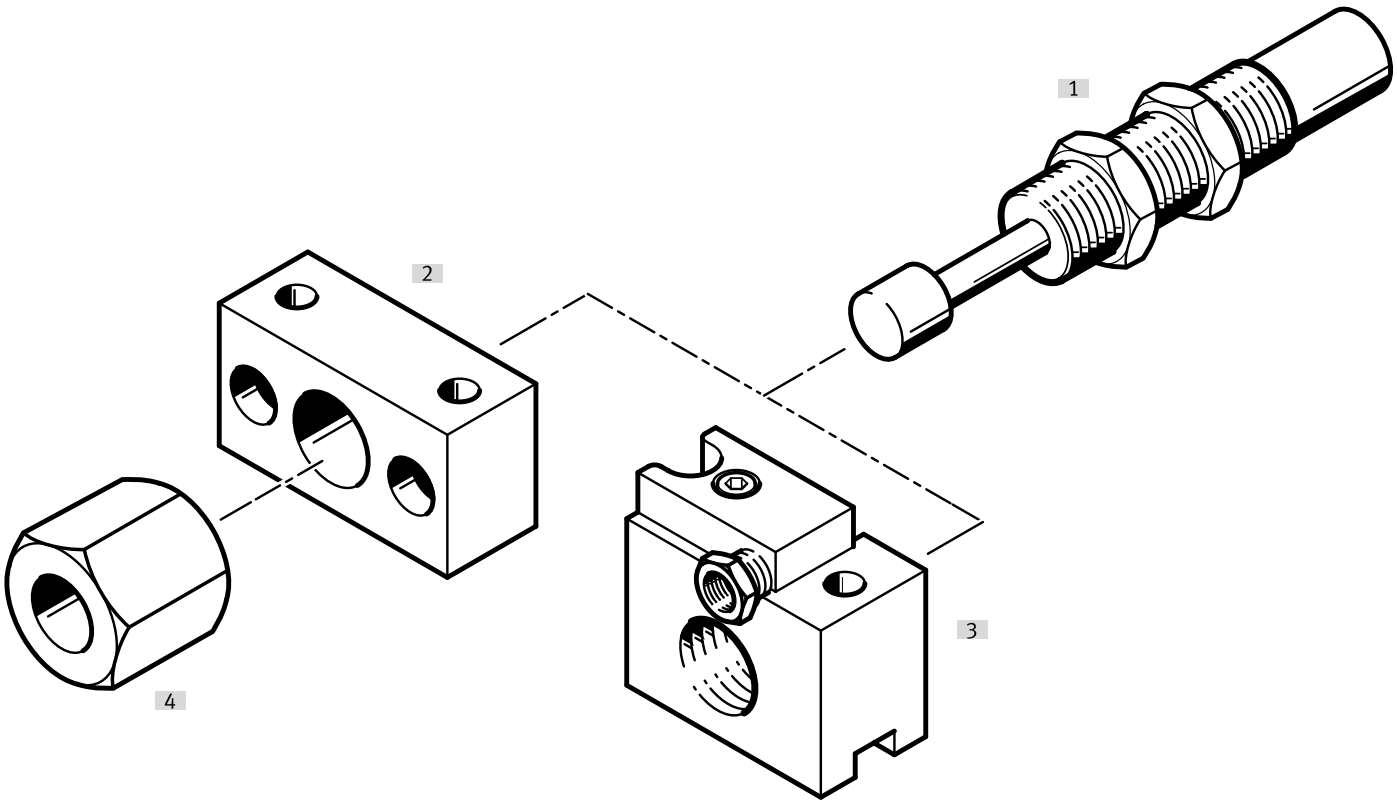

Tartozék			→ Oldal/Internet
	Típus/rendelési kód	Leírás	
[1]	YSRW lökéscsillapító	Hidraulikus lökéscsillapító progresszív csillapítási jelleggörbével	ysrw
[2]	YSRF felfogó karima	A lökéscsillapító rögzítési lehetősége	13
[3]	YSRF-S felfogó karima	A lökéscsillapító rögzítési lehetősége integrált, felszerelt ütköző hüvellyel és pozícióérzékeléssel	13
[4]	YSRA ütközéshatároló	Lökethatároló a lökéscsillapítóhoz	14
[5]	SOIA távolság érzékelő	YSRF-S felfogó karimához	13

Tartozék

YSRF/YSRF-C felfogó karima

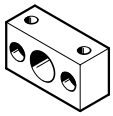

Méret [1]	Ház alapanyaga	Terméksúly	Cikksz.	Típus
8	Acél, horganyzott	50 g	**11681**	**YSRF-8**

1) YSRF-8 7-es méretű lökéscsillapítóhoz

YSRF/YSRF-C felfogó karima

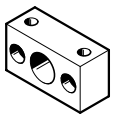

Méret [1]	Ház alapanyaga	Terméksúly	Cikksz.	Típus
8	Acél, horganyzott	90 g	**34575**	**YSRF-8-C**
12		180 g	**34576**	**YSRF-12-C**
16		330 g	**34577**	**YSRF-16-C**
20		700 g	**34578**	**YSRF-20-C**

1) YSRF-8 7-es méretű lökéscsillapítóhoz

YSRF-S-C felfogó karima

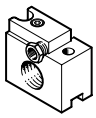

Méret	Ház alapanyaga	Terméksúly	Cikksz.	Típus
8	Acél, horganyzott	12 g	**34579**	**YSRF-S-8-C**
12		130 g	**34580**	**YSRF-S-12-C**
16		180 g	**34581**	**YSRF-S-16-C**
20		250 g	**34582**	**YSRF-S-20-C**

SOIA távolság érzékelővel történő felügyelet

A csillapítók alkalmazásának és állapotának figyelemmel kísérésére. Lehetővé teszi a megelőző karbantartást, növeli a megbízhatóságot és a pontosságot.

A következő paraméterek figyelhetők meg:
- Ütközési sebesség
- Végpozíció
- Energiaelnyelés
- Maradék energia
- Csillapítási tartalék

SOIA távolság érzékelő, induktív, YSRF-S-...-C felfogó karima **Hivatkozás soia**

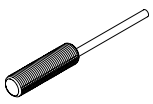

Beépítés módja	Távolságmérés tartománya	Kapcsolókimenet	Elektromos csatlakozó	Cikksz.	Típus
tömör	0 ... 2 mm	Kapcsolható PNP/NPN, Push-pull	Nyitott vég	**8161194**	**SOIA-M8PB-PNLK-LE**
	0 ... 4 mm			**8161198**	**SOIA-M12PB-PNLK-LE**
nem kötött				**8161196**	**SOIA-M8PNB-PNLK-LE**
	0 ... 7 mm			**8161200**	**SOIA-M12PNB-PNLK-LE**

Tartozék

YSRA-C ütközéshatároló



Méret	Ház alapanyaga	Terméksúly	Cikksz.	Típus
7	Acél, horganyzott	12 g	**150932**	**YSRA-7-C**
8		28 g	**150933**	**YSRA-8-C**
12		48 g	**150934**	**YSRA-12-C**