Bobina do solenoide VACS

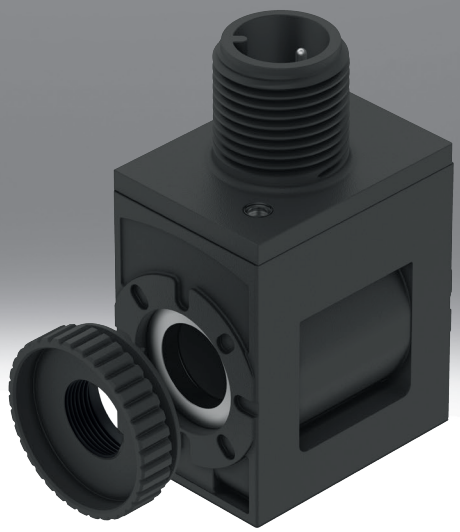

Código de tipo

001	Série	
VACS	Bobina eletromagnética VACS	

002	Tipo de bobina	
C	Bobina eletromagnética de largura de 18 mm para tubo de 8 mm	

003	Conexão elétrica	
C1	Padrão de conexão formato C, conforme 175301-803	
E1	Padrão de conexão formato C, padrão da indústria	
R1	Conector macho individual M8, 4 polos	
R3	Conector macho individual M12, codificação A, conforme EN 61076-2-101	
R4	Conector macho individual M12, codificação A, alocação de acordo com DESINA	
R8	Conector macho individual M8, 3 polos	

004	Tensão nominal de trabalho	
1	24 V CC	
1A	24 V CA/50-60Hz	
3W	230 V CA/240 V AC/50-60 Hz	
5	12 V CC	
7	48 V CC	
7A	48 V CA/50-60 Hz	
16B	120 V CA/60 Hz e 110V AC/50-60 Hz	

005	Circuito	
	Sem	
RA	Redução de corrente de retenção, analógico, com circuito de proteção integrado	

006	Indicação	
	Sem	
L	LED	

Especificações técnicas

Especificações técnicas gerais - Bobinas solenoide com largura de 18 mm para tubo induzido de 8 mm, com conexão elétrica, diagrama de conexões forma C, de acordo com EN 175301-803



Conexão elétrica 1, tipo de conexão	Plugue
Conexão elétrica 1, tecnologia de conexão	Padrão de conexão formato C conforme EN 175301-803
Conexão elétrica 1, número de pinos/fios	3
Conexão elétrica 1, tipo de fixação	Parafuso central M2,5
Tipo de acionamento	elétrico
Norma correspondente	IEC 61010-1
Posição de instalação	Indiferente
Tipo de fixação	Com porca recartilhada

Dados elétricos - Bobinas solenoide com largura de 18 mm para tubo induzido de 8 mm, com conexão elétrica, diagrama de conexões forma C, de acordo com EN 175301-803

Tensão nominal de trabalho	24 V CC	12 V CC	48 V CC
Valores característicos da bobina eletromagnética	24 V CC: 2,6 W	12 V CC: 2,6 W	48 V CC: 2,4 W
Flutuações de tensão permitidas	+/- 10%		
Tempo de ativação	100%		
Classe de isolamento	H		
Grau de proteção	IP65		
Grau de poluição	–		

Dados elétricos - Bobinas solenoide com largura de 18 mm para tubo induzido de 8 mm, com conexão elétrica, diagrama de conexões forma C, de acordo com EN 175301-803

Tensão nominal de trabalho	24 V CA/50-60Hz	230 V CA/240 V AC/50-60 Hz	48 V CA/50-60 Hz	120 V CA/60 Hz e 110V AC/50-60 Hz
Valores característicos da bobina eletromagnética	24 V CA: 50/60 Hz, força de tração de 2,5 VA, capacidade de retenção de 1,8 VA	230/240 V CA: 50/60 Hz, potência de tração 3,0 VA, capacidade de retenção 2,3 VA	48 V CA: 50/60 Hz, força de tração de 2,5 VA, capacidade de retenção de 1,9 VA	110/120 V CA: 50/60 Hz, potência de arranque de 2,8 VA, potência de retenção de 1,9 VA
Flutuações de tensão permitidas	+/- 10%			
Tempo de ativação	100%			
Classe de isolamento	H			
Grau de proteção	IP65			
Grau de poluição	–	2	–	2

Materiais - Bobinas solenoide com largura de 18 mm para tubo induzido de 8 mm, com conexão elétrica, diagrama de conexões forma C, de acordo com EN 175301-803

Material corpo	PA, Aço
Material do enrolamento	Cobre
Indicação sobre os materiais	Em conformidade com RoHS
Conformidade LABS	VDMA24364-B1/B2-L

Especificações técnicas

Condições de funcionamento e ambientais - Bobinas solenoide com largura de 18 mm para tubo induzido de 8 mm, com conexão elétrica, diagrama de conexões forma C, de acordo com EN 175301-803

Tensão nominal de trabalho	24 V CC	24 V CA/50-60Hz	230 V CA/240 V AC/50-60 Hz	12 V CC	48 V CC	48 V CA/50-60 Hz	120 V CA/60 Hz e 110V AC/50-60 Hz
Temperatura ambiente	-10 ... 60 oC						
Classe de resistência à corrosão KBK[1)]	2 - resistência moderada à corrosão						
Certificação	c UL us - Recognized (OL)						
Órgão certificador	UL MH18122						

1) Mais informações em www.festo.com/x/topic/kbk

Especificações técnicas gerais - Bobinas solenoide com largura de 18 mm para tubo induzido de 8 mm, com conexão elétrica forma C, de acordo com a norma industrial

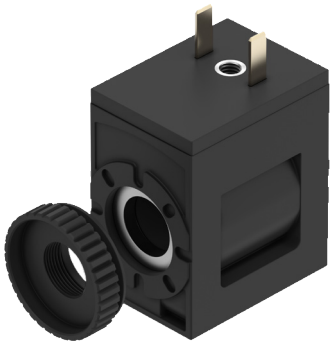

Conexão elétrica 1, tipo de conexão	Plugue
Conexão elétrica 1, tecnologia de conexão	Diagrama de conexões formato C conforme padrão industrial 9,4 mm
Conexão elétrica 1, número de pinos/fios	2
Conexão elétrica 1, tipo de fixação	Parafuso central M3
Tipo de acionamento	elétrico
Norma correspondente	IEC 61010-1
Tipo de fixação	Com porca recartilhada
Posição de instalação	Indiferente

Dados elétricos - Bobinas solenoide com largura de 18 mm para tubo induzido de 8 mm, com conexão elétrica forma C, de acordo com a norma industrial

Valores característicos da bobina eletromagnética	24 V CC: 2,6 W
Flutuações de tensão permitidas	+/- 10%
Tempo de ativação	100%
Grau de proteção	IP65
Classe de isolamento	H
Classe de isolamento do fio esmaltado	H
Grau de poluição	–

Materiais - Bobinas solenoide com largura de 18 mm para tubo induzido de 8 mm, com conexão elétrica forma C, de acordo com a norma industrial

Material da bobina eletromagnética	Cobre, Aço, Thermoplast
Material corpo	PA, Aço
Material do enrolamento	Cobre
Indicação sobre os materiais	Em conformidade com RoHS
Conformidade LABS	VDMA24364-B1/B2-L

Especificações técnicas

Condições de funcionamento e ambientais - Bobinas solenoide com largura de 18 mm para tubo induzido de 8 mm, com conexão elétrica forma C, de acordo com a norma industrial

Temperatura ambiente	-20 ... 60 oC
Temperatura do meio	-20 ... 60 oC
Limitação de temperatura ambiente e do fluido	-20 - 50°C, para montagem em bloco
Classe de resistência à corrosão KBK[1)]	2 - resistência moderada à corrosão
Marca CE (ver declaração de conformidade)[2)]	–
Marca UKCA (ver declaração de conformidade)[3)]	–
Certificação	c UL us - Recognized (OL)
Órgão certificador	UL MH18122
Valor da energia de impacto	IK06

1) Mais informações em www.festo.com/x/topic/kbk
2) Mais informações em www.festo.com/catalogue/... Support/Downloads.
3) Mais informações em www.festo.com/catalogue/... Support/Downloads.

Especificações técnicas gerais - Bobinas solenoide com largura de 18 mm para tubo induzido de 8 mm, com conexão elétrica com ficha individual M8 de 4 pinos



Conexão elétrica 1, tipo de conexão	Plugue
Conexão elétrica 1, tecnologia de conexão	M8x1 codificação A, conforme EN 61076-2-104
Conexão elétrica 1, número de pinos/fios	4
Conexão elétrica 1, tipo de fixação	Trava de parafuso
Tipo de acionamento	elétrico
Norma correspondente	IEC 61010-1; ISO 20401
Indicação de estado do sinal	LED
Posição de instalação	Indiferente
Tipo de fixação	Com porca recartilhada

Especificações técnicas

Dados elétricos - Bobinas solenoide com largura de 18 mm para tubo induzido de 8 mm, com conexão elétrica com ficha individual M8 de 4 pinos		
Valores característicos da bobina eletromagnética	24 V CC: 2,8 W	24VDC:NS1,2:HS3.3
Flutuações de tensão permitidas	+/- 10%	
Corrente nominal por bobina eletromagnética	–	138 mA a 70 ms
Corrente nominal na redução de corrente	–	50 mA após 70 ms
Tempo de ativação	100%	
Classe de isolamento	H	
Classe de isolamento do fio esmaltado	H	
Grau de proteção	IP65	

Materiais - Bobinas solenoide com largura de 18 mm para tubo induzido de 8 mm, com conexão elétrica com ficha individual M8 de 4 pinos	
Material corpo	PA, Aço
Material da bobina eletromagnética	Cobre, Aço, Thermoplast
Material do enrolamento	Cobre
Indicação sobre os materiais	Em conformidade com RoHS
Conformidade LABS	VDMA24364-B1/B2-L

Condições de funcionamento e ambientais - Bobinas solenoide com largura de 18 mm para tubo induzido de 8 mm, com conexão elétrica com ficha individual M8 de 4 pinos		
Valores característicos da bobina eletromagnética	24 V CC: 2,8 W	24VDC:NS1,2:HS3.3
Temperatura ambiente	-20 ... 60 oC	
Temperatura do meio	-20 ... 60 oC	
Limitação de temperatura ambiente e do fluido	-20 - 50°C, para montagem em bloco	–
Classe de resistência à corrosão KBK[1)]	2 - resistência moderada à corrosão	
Certificação	c UL us - Recognized (OL)	
Órgão certificador	UL MH18122	
Valor da energia de impacto	IK06	

1) Mais informações em www.festo.com/x/topic/kbk

Especificações técnicas

Especificações técnicas gerais - Bobinas solenoide com largura de 18 mm para tubo induzido de 8 mm, com conexão elétrica com ficha individual M12, de acordo com EN 61076-2-101



Valores característicos da bobina eletromagnética	24 V CC: 2,8 W	24VDC:NS1,2:HS3.3
Conexão elétrica 1, tipo de conexão	Plugue	
Conexão elétrica 1, tecnologia de conexão	M12x1, codificação A, conforme EN 61076-2-101	
Conexão elétrica 1, número de pinos/fios	2	
Conexão elétrica 1, tipo de fixação	Trava de parafuso	
Tipo de acionamento	elétrico	
Norma correspondente	IEC 61010-1, ISO 20401	
Indicação de estado do sinal	LED	
Posição de instalação	Indiferente	
Tipo de fixação	Com porca recartilhada	

Dados elétricos - Bobinas solenoide com largura de 18 mm para tubo induzido de 8 mm, com conexão elétrica com ficha individual M12, de acordo com EN 61076-2-101

Valores característicos da bobina eletromagnética	24 V CC: 2,8 W	24VDC:NS1,2:HS3.3
Flutuações de tensão permitidas	+/- 10%	
Corrente nominal por bobina eletromagnética	–	138 mA a 70 ms
Corrente nominal na redução de corrente	–	50 mA após 70 ms
Tempo de ativação	100%	
Frequência máx. de comutação	–	
Classe de isolamento	H	
Classe de isolamento do fio esmaltado	H	
Comprimento máximo do cabo	–	30 m
Grau de proteção	IP65	

Materiais - Bobinas solenoide com largura de 18 mm para tubo induzido de 8 mm, com conexão elétrica com ficha individual M12, de acordo com EN 61076-2-101

Material corpo	PA, Aço
Material da bobina eletromagnética	Cobre, Aço, Thermoplast
Material do enrolamento	Cobre
Indicação sobre os materiais	Em conformidade com RoHS
Conformidade LABS	VDMA24364-B1/B2-L

Especificações técnicas

Condições de funcionamento e ambientais - Bobinas solenoide com largura de 18 mm para tubo induzido de 8 mm, com conexão elétrica com ficha individual M12, de acordo com EN 61076-2-101

Valores característicos da bobina eletromagnética	24 V CC: 2,8 W	24VDC:NS1,2:HS3.3
Temperatura ambiente	-20 ... 60 oC	
Temperatura do meio	-20 ... 60 oC	
Limitação de temperatura ambiente e do fluido	-20 - 50°C, para montagem em bloco	–
Classe de resistência à corrosão KBK[1)]	2 - resistência moderada à corrosão	
Marca CE (ver declaração de conformidade)[2)]	–	conforme a diretiva EU-EMV em conformidade diretiva UE-RoHS
Certificação	c UL us - Recognized (OL)	
Órgão certificador	UL MH18122	
Valor da energia de impacto	IK06	

1) Mais informações em www.festo.com/x/topic/kbk

2) Consulte o âmbito de aplicação na Declaração de Conformidade CE: www.festo.com/catalogue/... -> Support/Downloads.

No caso de restrições no uso dos produtos em áreas residenciais, comerciais e industriais, bem como em pequenas empresas, podem ser necessárias medidas adicionais para reduzir a interferência emitida .

Especificações técnicas gerais - Bobinas solenoide com largura de 18 mm para tubo induzido de 8 mm, com conexão elétrica M12, atribuição de acordo com DESINA



Conexão elétrica 1, tipo de conexão	Plugue
Conexão elétrica 1, tecnologia de conexão	M12x1, codificação A, conforme EN 61076-2-101
Conexão elétrica 1, número de pinos/fios	4
Conexão elétrica 1, tipo de fixação	Trava de parafuso
Tipo de acionamento	elétrico
Norma correspondente	DESINA, IEC 61010-1
Indicação de estado do sinal	LED
Posição de instalação	Indiferente
Tipo de fixação	Com porca recartilhada

Especificações técnicas

Dados elétricos - Bobinas solenoide com largura de 18 mm para tubo induzido de 8 mm, com conexão elétrica M12, atribuição de acordo com DESINA		
Valores característicos da bobina eletromagnética	24 V CC: 2,8 W	24VDC:NS1,2:HS3.3
Flutuações de tensão permitidas	+/- 10%	
Corrente nominal por bobina eletromagnética	–	138 mA a 70 ms
Corrente nominal na redução de corrente	–	50 mA após 70 ms
Tempo de ativação	100%	
Classe de isolamento	H	
Classe de isolamento do fio esmaltado	H	
Grau de proteção	IP65	

Materiais - Bobinas solenoide com largura de 18 mm para tubo induzido de 8 mm, com conexão elétrica M12, atribuição de acordo com DESINA	
Material corpo	PA, Aço
Material da bobina eletromagnética	Cobre, Aço, Thermoplast
Material do enrolamento	Cobre
Indicação sobre os materiais	Em conformidade com RoHS
Conformidade LABS	VDMA24364-B1/B2-L

Condições de funcionamento e ambientais - Bobinas solenoide com largura de 18 mm para tubo induzido de 8 mm, com conexão elétrica M12, atribuição de acordo com DESINA		
Valores característicos da bobina eletromagnética	24 V CC: 2,8 W	24VDC:NS1,2:HS3.3
Temperatura ambiente	-20 ... 60 oC	
Temperatura do meio	-20 ... 60 oC	
Limitação de temperatura ambiente e do fluido	-20 - 50°C, para montagem em bloco	–
Classe de resistência à corrosão KBK[1)]	2 - resistência moderada à corrosão	
Certificação	c UL us - Recognized (OL)	
Órgão certificador	UL MH18122	
Valor da energia de impacto	IK06	

1) Mais informações em www.festo.com/x/topic/kbk

Especificações técnicas

Especificações técnicas gerais - Bobinas solenoide com largura de 18 mm para tubo induzido de 8 mm, com conexão elétrica M8 de 3 pinos



Conexão elétrica 1, tipo de conexão	Plugue
Conexão elétrica 1, tecnologia de conexão	M8x1 codificação A, conforme EN 61076-2-104
Conexão elétrica 1, número de pinos/fios	3
Conexão elétrica 1, tipo de fixação	Trava de parafuso
Tipo de acionamento	elétrico
Norma correspondente	IEC 61010-1, ISO 20401
Indicação de estado do sinal	LED
Posição de instalação	Indiferente
Tipo de fixação	Com porca recartilhada

Dados elétricos - Bobinas solenoide com largura de 18 mm para tubo induzido de 8 mm, com conexão elétrica M8 de 3 pinos

Valores característicos da bobina eletromagnética	24 V CC: 2,8 W	24VDC:NS1,2:HS3.3
Flutuações de tensão permitidas	+/- 10%	
Corrente nominal por bobina eletromagnética	–	138 mA a 70 ms
Corrente nominal na redução de corrente	–	50 mA após 70 ms
Tempo de ativação	100%	
Classe de isolamento	H	
Classe de isolamento do fio esmaltado	H	
Grau de proteção	IP65	

Materiais - Bobinas solenoide com largura de 18 mm para tubo induzido de 8 mm, com conexão elétrica M8 de 3 pinos

Material corpo	PA, Aço
Material da bobina eletromagnética	Cobre, Aço, Thermoplast
Material do enrolamento	Cobre
Indicação sobre os materiais	Em conformidade com RoHS
Conformidade LABS	VDMA24364-B1/B2-L

Especificações técnicas

Condições de funcionamento e ambientais - Bobinas solenoide com largura de 18 mm para tubo induzido de 8 mm, com conexão elétrica M8 de 3 pinos		
Valores característicos da bobina eletromagnética	24 V CC: 2,8 W	24VDC:NS1,2:HS3.3
Temperatura ambiente	-20 ... 60 oC	
Temperatura do meio	-20 ... 60 oC	
Limitação de temperatura ambiente e do fluido	-20 - 50°C, para montagem em bloco	–
Classe de resistência à corrosão KBK	2 - resistência moderada à corrosão	
Certificação	c UL us - Recognized (OL)	
Órgão certificador	UL MH18122	
Valor da energia de impacto	IK06	

Dimensões

Dimensões – Bobinas solenoide com largura de 18 mm para tubo induzido de 8 mm, com conexão elétrica, diagrama de conexões forma C, de acordo com EN 175301-803

Download de dados CAD www.festo.com

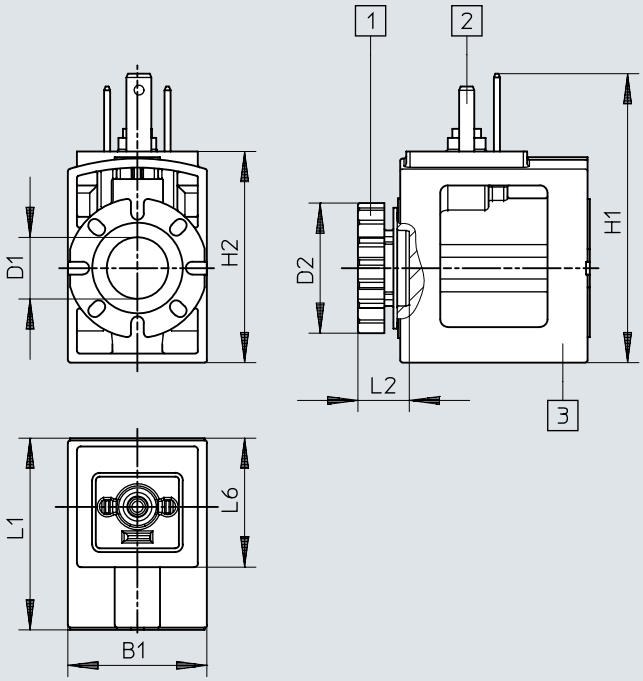

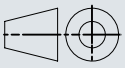

[1] Porca moleteada (conjunto de vedantes para bobina solenoide)
[2] Padrão de conectores de acordo com a norma EN 175301-803 forma C
[3] Bobina solenoide (pode rodar em passos de 45° sobre o núcleo da bobina, pode ser montada em qualquer direção)

	B1	D1 ø	D2 ø	H1	H2	L1	L2	L6
VACS-C-C1-...	18,4	8,2	17,2	38,3	28	25,4	6,8	17,4

Dimensões

Dimensões – Bobinas solenoide com largura de 18 mm para tubo induzido de 8 mm, com conexão elétrica com diagrama de conexões forma C, de acordo com a norma industrial

Download de dados CAD www.festo.com

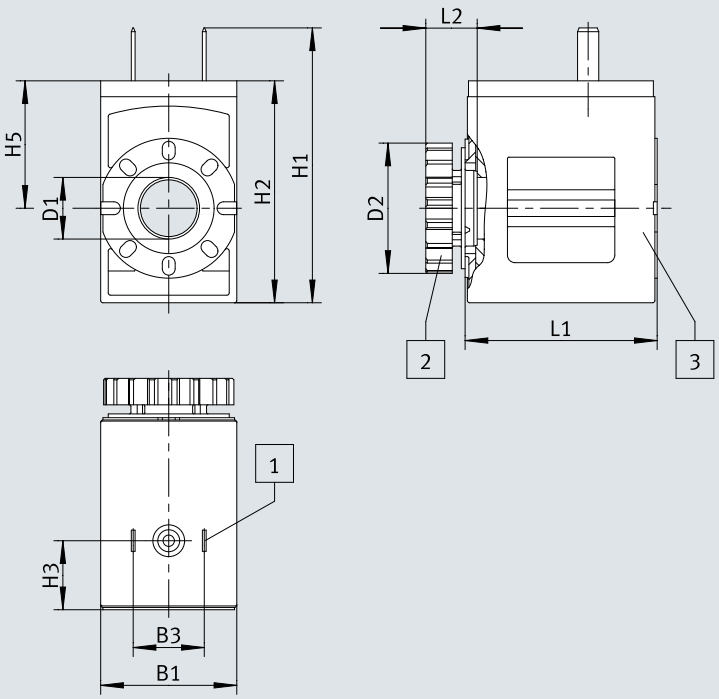

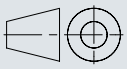

[1] Porca moleteada (conjunto de vedantes para bobina solenoide)
[2] Padrão de conectores de acordo com a norma EN 175301-803 forma C
[3] Bobina solenoide (pode rodar em passos de 45° sobre o núcleo da bobina, pode ser montada em qualquer direção)

	B1	B3	D1 ø	D2 ø	H1	H2	H3	H5	L1	L2
VACS-C-E1-1	18	9,4	8,2	17,2	36,4	29,4	9,1	16,9	25,4	6,8

Dimensões

Dimensões – Bobinas solenoide com largura de 18 mm para tubo induzido de 8 mm, com conexão elétrica com ficha individual M8 de 4 pinos

Download de dados CAD www.festo.com

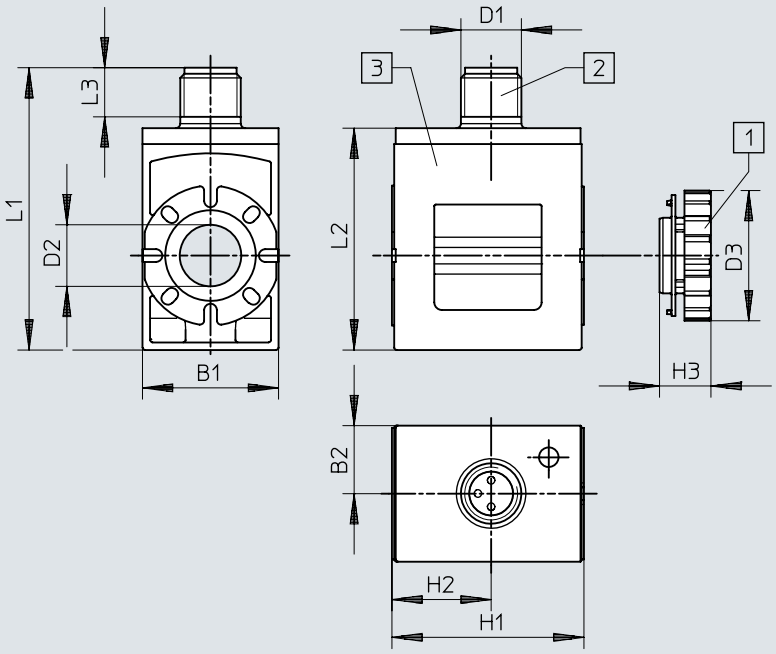

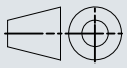

[1] Porca moleteada
[2] Conector M8x1, codificação A de acordo com a norma EN 61076-2-104
[3] Bobina solenoide (pode rodar em passos de 45° sobre o núcleo da bobina, pode ser montada em qualquer direção)

	B1	B2	D1	D2 ø	D3 ø	H1	H2	H3	L1	L2
VACS-C-R1-...	18	9	M8	8,2	17,2	25,4	13,1	6,8	37,4	29,4

Dimensões

Dimensões – Bobinas solenoide com largura de 18 mm para tubo induzido de 8 mm, com conexão elétrica com ficha individual M12, de acordo com EN 61076-2-101

Download de dados CAD www.festo.com

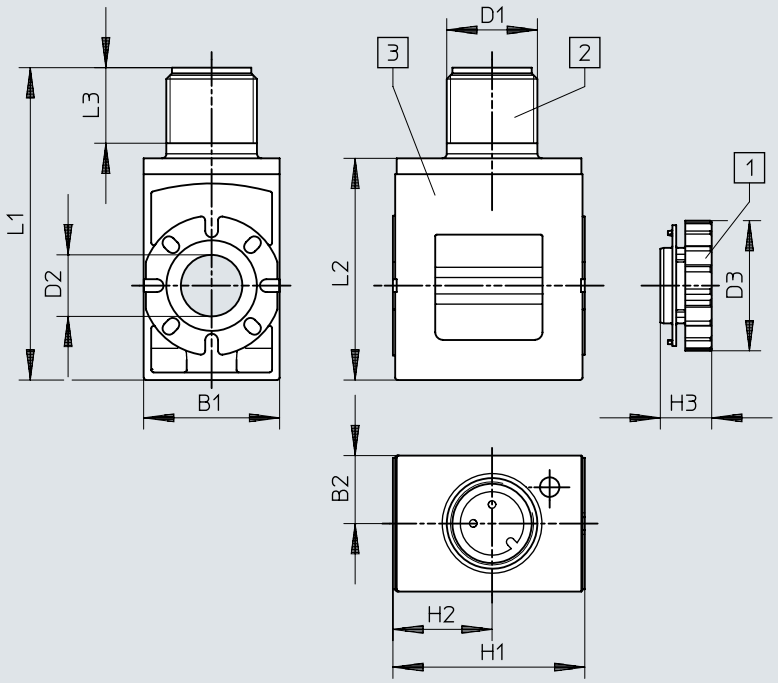

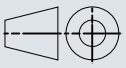

[1] Porca moleteada
[2] Conector M12x1, codificação A de acordo com a norma EN 61076-2-101
[3] Bobina solenoide (pode rodar em passos de 45° sobre o núcleo da bobina, pode ser montada em qualquer direção)

	B1	B2	D1	D2 ø	D3 ø	H1	H2	H3	L1	L2	L3
VACS-C-R3-...	18	9	M12	8,2	17,2	25,4	13,1	6,8	41,4	29,4	10

Dimensões

Dimensões – Bobinas solenoide com largura de 18 mm para tubo induzido de 8 mm, com conexão elétrica M12, atribuição de acordo com DESINA

Download de dados CAD www.festo.com

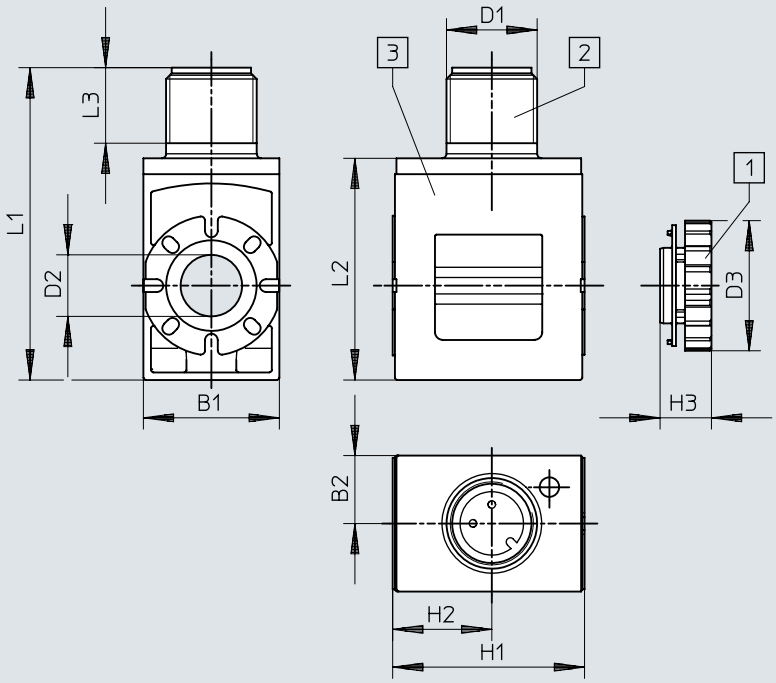

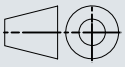

[1] Porca moleteada
[2] Conector M12x1, codificação A de acordo com a norma EN 61076-2-101
[3] Bobina solenoide (pode rodar em passos de 45° sobre o núcleo da bobina, pode ser montada em qualquer direção)

	B1	B2	D1	D2 ø	D3 ø	H1	H2	H3	L1	L2	L3
VACS-C-R4-...	18	9	M12	8,2	17,2	25,4	13,1	6,8	41,4	29,4	10

Dimensões

Dimensões – Bobinas solenoide com largura de 18 mm para tubo induzido de 8 mm, com conexão elétrica M8 de 3 pinos

Download de dados CAD www.festo.com

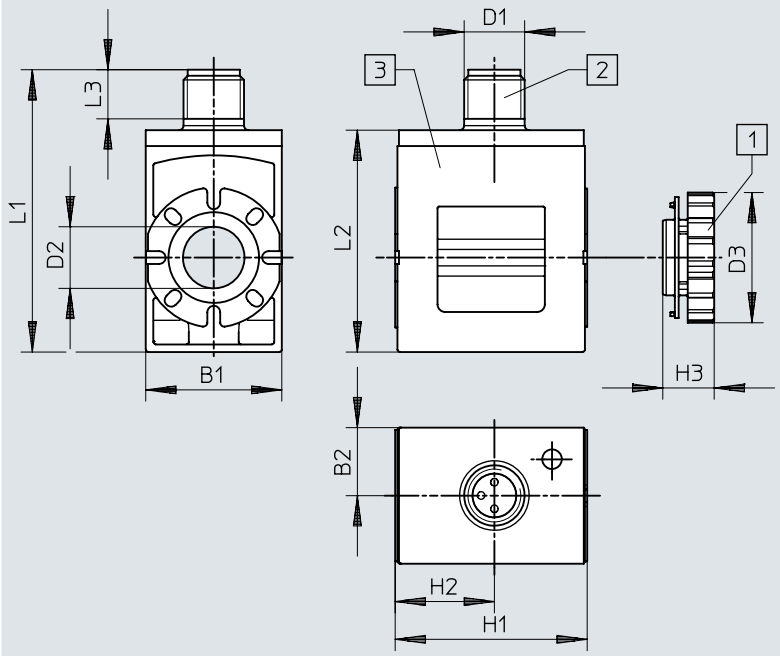

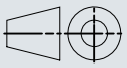

[1] Porca moleteada
[2] Conector M8x1, codificação A de acordo com a norma EN 61076-2-104
[3] Bobina solenoide (pode rodar em passos de 45° sobre o núcleo da bobina, pode ser montada em qualquer direção)

	B1	B2	D1	D2 ø	D3 ø	H1	H2	H3	L1	L2	L3
VACS-C-R8-...	18	9	M8	8,2	17,2	25,4	13,1	6,8	37,4	29,4	6,5

Informações para pedido

Largura da bobina eletromagnética 18 mm para tubo do induzido 8 mm, com conexão elétrica Diagrama de fiação em forma de C, de acordo com EN 175301-803

Conexão elétrica 1, tipo de conexão	Conexão elétrica 1, tecnologia de conexão	Tensão nominal de trabalho	Peso do produto	Nº de referência	Tipo
Plugue	Padrão de conexão formato C conforme EN 175301-803	24 V CC	35,2 g	**8025330**	**VACS-C-C1-1**
		24 V CA/50-60Hz	35,8 g	**8025335**	**VACS-C-C1-1A**
		230 V CA/240 V AC/50-60 Hz	34,6 g	**8025338**	**VACS-C-C1-3W**
		12 V CC	36,1 g	**8025331**	**VACS-C-C1-5**
		48 V CC	37,1 g	**8025336**	**VACS-C-C1-7**
		48 V CA/50-60 Hz	35,6 g	**8025337**	**VACS-C-C1-7A**
		120 V CA/60 Hz e 110V AC/50-60 Hz	34,8 g	**8025334**	**VACS-C-C1-16B**

Largura das bobinas eletromagnéticas 18 mm para tubo do induzido 8 mm, com conexão elétrica Diagrama de fiação em forma de C, de acordo com o padrão do setor

Conexão elétrica 1, tipo de conexão	Conexão elétrica 1, tecnologia de conexão	Tensão nominal de trabalho	Peso do produto	Nº de referência	Tipo
Plugue	Diagrama de conexões formato C conforme padrão industrial 9,4 mm	24 V CC	32 g	**8153948**	**VACS-C-E1-1**

Largura das bobinas eletromagnéticas 18 mm para tubo do induzido 8 mm, com conexão elétrica de plugue único M8, 4 pinos

Conexão elétrica 1, tipo de conexão	Conexão elétrica 1, tecnologia de conexão	Valores característicos da bobina eletromagnética	Peso do produto	Nº de referência	Tipo
Plugue	M8x1 codificação A, conforme EN 61076-2-104	24 V CC: 2,8 W	32,5 g	**8135906**	**VACS-C-R1-1L**
		24VDC:NS1,2:HS3.3		**8135910**	**VACS-C-R1-1RAL**

Largura da bobina eletromagnética 18 mm para tubo do induzido 8 mm, com conexão elétrica de plugue único M12, para EN 61076-2-101

Conexão elétrica 1, tipo de conexão	Conexão elétrica 1, tecnologia de conexão	Valores característicos da bobina eletromagnética	Peso do produto	Nº de referência	Tipo
Plugue	M12x1, codificação A, conforme EN 61076-2-101	24 V CC: 2,8 W	33 g	**8135907**	**VACS-C-R3-1L**
		24VDC:NS1,2:HS3.3		**8194567**	**VACS-C-R3-1RAL**

Largura da bobina eletromagnética 18 mm para tubo do induzido 8 mm, com conexão elétrica M12, atribuição de acordo com DESINA

Conexão elétrica 1, tipo de conexão	Conexão elétrica 1, tecnologia de conexão	Valores característicos da bobina eletromagnética	Peso do produto	Nº de referência	Tipo
Plugue	M12x1, codificação A, conforme EN 61076-2-101	24 V CC: 2,8 W	33 g	**8135908**	**VACS-C-R4-1L**
		24VDC:NS1,2:HS3.3		**8135911**	**VACS-C-R4-1RAL**

Largura da bobina eletromagnética 18 mm para tubo do induzido 8 mm, com conexão elétrica M8, 3 polos

Conexão elétrica 1, tipo de conexão	Conexão elétrica 1, tecnologia de conexão	Valores característicos da bobina eletromagnética	Peso do produto	Nº de referência	Tipo
Plugue	M8x1 codificação A, conforme EN 61076-2-104	24 V CC: 2,8 W	32,5 g	**8135905**	**VACS-C-R8-1L**
		24VDC:NS1,2:HS3.3		**8135909**	**VACS-C-R8-1RAL**

Acessórios

Conjunto de vedação para bobinas eletromagnéticas com conexão elétrica Diagrama de fiação em forma de C, para atingir o grau de proteção IP67



Peso do produto	Nº de referência	Tipo
6 g	**2643771**	**VAMC-B10-C-B-S8**