Elektromagnetické cívky VACS

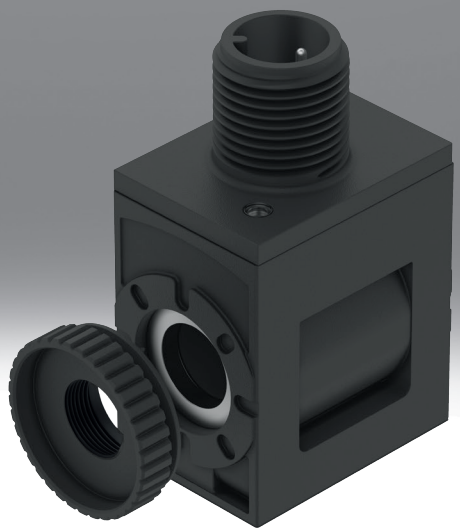

typové značení

001	Řada	
VACS	Elektromagnetická cívka VACS	

002	Druh elektromagnetické cívky	
C	Elektromagnetická cívka, šířka 18 mm, pro trubku kotvy 8 mm	

003	Elektrické připojení	
C1	Připojovací obrazec, tvar C, podle EN 175301-803	
E1	Připojovací obrazec tvar C, průmyslový standard	
R1	Samostatný konektor M8, 4 piny	
R3	Samostatný konektor M12, kódování A, podle normy EN 61076-2-101	
R4	Samostatný konektor M12, kódování A, zapojení podle DESINA	
R8	Samostatný konektor M8, 3 piny	

004	Jmenovité provozní napětí	
1	24 V DC	
1A	24 V AC/50-60 Hz	
3W	230 V AC/240 V AC/50-60 Hz	
5	12 V DC	
7	48 V DC	
7A	48 V AC/50-60 Hz	
16B	120 V AC/60 Hz a 110 V AC/50-60 Hz	

005	Instalace	
	Bez	
RA	Omezení přídržného proudu, analogové, s integrovaným ochranným zapojením	

006	Zobrazení	
	Bez	
L	LED	

technické údaje

Obecné technické údaje - elektromagnetická cívka šířka 18 mm pro trubku kotvy 8 mm, s elektrickým připojením schéma zapojení tvar C, podle EN 175301-803



Elektrické připojení 1, druh připojení	Konektor
Elektrické připojení 1, připojovací technika	připojovací obrazec tvaru C, podle EN 175301-803
Elektrické připojení 1, počet pinů/vodičů	3
Elektrické připojení 1, způsob upevnění	centrální šroub M2,5
Druh ovládání	elektrick.
Odpovídá normám	IEC 61010-1
Montážní poloha	libovolná
Způsob upevnění	s drážkovanou maticí

Elektrické údaje - elektromagnetická cívka šířky 18 mm pro trubku kotvy 8 mm, s elektrickým připojovacím schématem tvaru C, podle EN 175301-803

Jmenovité provozní napětí	24 V DC	12 V DC	48 V DC
Hodnoty cívek	24 V DC: 2,6 W	12 V DC: 2,6 W	48 V DC: 2,4 W
Přípustné výkyvy napětí	+/- 10%		
Doba sepnutí	100%		
Třída izolace	H		
Stupeň krytí	IP65		
Třída znečištění	–		

Elektrické údaje - elektromagnetická cívka šířky 18 mm pro trubku kotvy 8 mm, s elektrickým připojovacím schématem tvaru C, podle EN 175301-803

Jmenovité provozní napětí	24 V AC/50-60 Hz	230 V AC/240 V AC/50-60 Hz	48 V AC/50-60 Hz	120 V AC/60 Hz a 110 V AC/50-60 Hz
Hodnoty cívek	24 V AC: 50/60 Hz, příkon 2,5 VA při spínání, 1,8 VA trvale	230/240 V AC: 50/60 Hz, příkon 3,0 VA při spínání, 2,3 VA trvale	48 V AC: 50/60 Hz, příkon 2,5 VA při spínání, 1,9 VA trvale	110/120 V AC: 50/60 Hz, přítažný výkon 2,8 VA, přídržný výkon 1,9 VA
Přípustné výkyvy napětí	+/- 10%			
Doba sepnutí	100%			
Třída izolace	H			
Stupeň krytí	IP65			
Třída znečištění	–	2	–	2

Materiál - elektromagnetická cívka šířky 18 mm pro trubku kotvy 8 mm, s elektrickým připojovacím schématem tvaru C, podle EN 175301-803

Materiál tělesa	PA, ocel
Materiál vinutí	měď
Upozornění k materiálu	v souladu s RoHS
Shoda s LABS	VDMA24364-B1/B2-L

technické údaje

Provozní podmínky a podmínky prostředí - Šířka elektromagnetické cívky 18 mm pro trubku kotvy 8 mm, s elektrickým připojením Schéma zapojení tvar C, podle EN 175301-803

Jmenovité provozní napětí	24 V DC	24 V AC/50-60 Hz	230 V AC/240 V AC/50-60 Hz	12 V DC	48 V DC	48 V AC/50-60 Hz	120 V AC/60 Hz a 110 V AC/50-60 Hz
Okolní teplota	-10 ... 60°C						
Třída odolnosti korozi KBK[1)]	2 - mírné nároky na odolnost korozi						
Certifikát	c UL us - Recognized (OL)						
Úřad, který vydal certifikát	UL MH18122						

1) Další informace na adrese: www.festo.com/x/topic/kbk

Obecná technická data - Šířka elektromagnetické cívky 18 mm pro trubku kotvy 8 mm, s elektrickým připojením ve tvaru C podle průmyslové normy

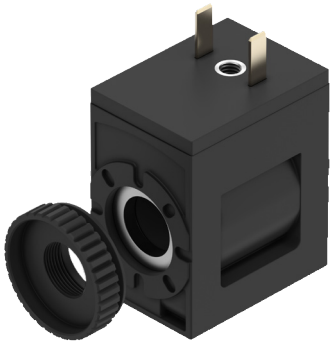

Elektrické připojení 1, druh připojení	Konektor
Elektrické připojení 1, připojovací technika	připojovací obrazec tvaru C, podle průmyslového standardu 9,4 mm
Elektrické připojení 1, počet pinů/vodičů	2
Elektrické připojení 1, způsob upevnění	středový šroub M3
Druh ovládání	elektrick.
Odpovídá normám	IEC 61010-1
Způsob upevnění	s drážkovanou maticí
Montážní poloha	libovolná

Elektrické údaje - elektromagnetická cívka šířky 18 mm pro trubku kotvy 8 mm, s elektrickým připojením ve tvaru C podle průmyslové normy

Hodnoty cívek	24 V DC: 2,6 W
Přípustné výkyvy napětí	+/- 10%
Doba sepnutí	100%
Stupeň krytí	IP65
Třída izolace	H
Třída izolace lakovaného vodiče	H
Třída znečištění	–

Materiál - elektromagnetická cívka šířky 18 mm pro trubku kotvy 8 mm, s elektrickým připojením ve tvaru C podle průmyslové normy

Materiál elektromagnetické cívky	měď, ocel, termoplast
Materiál tělesa	PA, ocel
Materiál vinutí	měď
Upozornění k materiálu	v souladu s RoHS
Shoda s LABS	VDMA24364-B1/B2-L

technické údaje

Provozní podmínky a podmínky prostředí - Šířka elektromagnetické cívky 18 mm pro trubku kotvy 8 mm, s elektrickým připojením ve tvaru C podle průmyslové normy	
Okolní teplota	-20 ... 60°C
Teplota média	-20 ... 60°C
Omezení okolní teploty a teploty médií	-20 - 50°C, pro montáž do bloku
Třída odolnosti korozi KBK[1)]	2 - mírné nároky na odolnost korozi
Značka CE (viz prohlášení o shodě)[2)]	–
Značka UKCA (viz prohlášení o shodě)[3)]	–
Certifikát	c UL us - Recognized (OL)
Úřad, který vydal certifikát	UL MH18122
hodnota energie nárazu	IK06

1) Další informace na adrese: www.festo.com/x/topic/kbk
2) Další informace na www.festo.com/catalogue/... Support/Downloads.
3) Další informace na www.festo.com/catalogue/... Support/Downloads.

Obecná technická data - Šířka elektromagnetické cívky 18 mm pro trubku kotvy 8 mm, s elektrickým připojením jednoduchou zástrčkou M8, 4pólovou



Elektrické připojení 1, druh připojení	Konektor
Elektrické připojení 1, připojovací technika	M8x1, kódování A podle EN 61076-2-104
Elektrické připojení 1, počet pinů/vodičů	4
Elektrické připojení 1, způsob upevnění	Aretace šroubu
Druh ovládání	elektrick.
Odpovídá normám	IEC 61010-1; ISO 20401
Indikace stavu signálu	LED
Montážní poloha	libovolná
Způsob upevnění	s drážkovanou maticí

Elektrické údaje - elektromagnetická cívka šířky 18 mm pro trubku kotvy 8 mm, s elektrickým připojením jednoduchou zástrčkou M8, 4pólová		
Hodnoty cívek	24 V DC: 2,8 W	24VDC:NS1,2:HS3.3
Přípustné výkyvy napětí	+/- 10%	
Jmenovitý proud na sepnutí, na každou elektromagnetickou cívku	–	138 mA do 70 ms
Jmenovitý proud při omezení proudu	–	50 mA po 70 ms
Doba sepnutí	100%	
Třída izolace	H	
Třída izolace lakovaného vodiče	H	
Stupeň krytí	IP65	

technické údaje

Materiál - elektromagnetická cívka šířky 18 mm pro trubku kotvy 8 mm, s elektrickým připojením jednoduchou zástrčkou M8, 4pólová	
Materiál tělesa	PA, ocel
Materiál elektromagnetické cívky	měď, ocel, termoplast
Materiál vinutí	měď
Upozornění k materiálu	v souladu s RoHS
Shoda s LABS	VDMA24364-B1/B2-L

Provozní podmínky a podmínky prostředí - Šířka elektromagnetické cívky 18 mm pro trubku kotvy 8 mm, s elektrickým připojením jednoduchou zástrčkou M8, 4pólovou		
Hodnoty cívek	24 V DC: 2,8 W	24VDC:NS1,2:HS3.3
Okolní teplota	-20 ... 60°C	
Teplota média	-20 ... 60°C	
Omezení okolní teploty a teploty médií	-20 - 50°C, pro montáž do bloku	–
Třída odolnosti korozi KBK[1)]	2 - mírné nároky na odolnost korozi	
Certifikát	c UL us - Recognized (OL)	
Úřad, který vydal certifikát	UL MH18122	
hodnota energie nárazu	IK06	

1) Další informace na adrese: www.festo.com/x/topic/kbk

Obecné technické údaje - elektromagnetická cívka šířka 18 mm pro trubku kotvy 8 mm, s elektrickým připojením jednoduchá zástrčka M12, do EN 61076-2-101



Hodnoty cívek	24 V DC: 2,8 W	24VDC:NS1,2:HS3.3
Elektrické připojení 1, druh připojení	Konektor	
Elektrické připojení 1, připojovací technika	M12x1, kódování A podle EN 61076-2-101	
Elektrické připojení 1, počet pinů/vodičů	2	
Elektrické připojení 1, způsob upevnění	Aretace šroubu	
Druh ovládání	elektrick.	
Odpovídá normám	IEC 61010-1, ISO 20401	
Indikace stavu signálu	LED	
Montážní poloha	libovolná	
Způsob upevnění	s drážkovanou maticí	

technické údaje

Elektrické údaje - šířka elektromagnetické cívky 18 mm pro trubku kotvy 8 mm, s elektrickým připojením jednoduchá zástrčka M12, do EN 61076-2-101		
Hodnoty cívek	24 V DC: 2,8 W	24VDC:NS1,2:HS3.3
Přípustné výkyvy napětí	+/- 10%	
Jmenovitý proud na sepnutí, na každou elektromagnetickou cívku	–	138 mA do 70 ms
Jmenovitý proud při omezení proudu	–	50 mA po 70 ms
Doba sepnutí	100%	
Max. frekvence spínání	–	
Třída izolace	H	
Třída izolace lakovaného vodiče	H	
Max. délka vedení	–	30 m
Stupeň krytí	IP65	

Materiál - elektromagnetická cívka šířky 18 mm pro trubku kotvy 8 mm, s elektrickým připojením jednoduchou zástrčkou M12, podle EN 61076-2-101	
Materiál tělesa	PA, ocel
Materiál elektromagnetické cívky	měď, ocel, termoplast
Materiál vinutí	měď
Upozornění k materiálu	v souladu s RoHS
Shoda s LABS	VDMA24364-B1/B2-L

Provozní podmínky a podmínky prostředí - Šířka elektromagnetické cívky 18 mm pro trubku kotvy 8 mm, s elektrickým připojením jednoduchou zástrčkou M12, podle EN 61076-2-101		
Hodnoty cívek	24 V DC: 2,8 W	24VDC:NS1,2:HS3.3
Okolní teplota	-20 ... 60°C	
Teplota média	-20 ... 60°C	
Omezení okolní teploty a teploty médií	-20 - 50°C, pro montáž do bloku	–
Třída odolnosti korozi KBK[1)]	2 - mírné nároky na odolnost korozi	
Značka CE (viz prohlášení o shodě)[2)]	–	podle směrnice EU-EMV podle směrnice EU-RoHS
Certifikát	c UL us - Recognized (OL)	
Úřad, který vydal certifikát	UL MH18122	
hodnota energie nárazu	IK06	

1) Další informace na adrese: www.festo.com/x/topic/kbk

2) Oblast použití najdete v ES prohlášení o shodě: www.festo.com/catalogue/... -> Support/Downloads.
V případě omezení používání zařízení v obytných, obchodních a komerčních místnostech a v malých podnicích mohou být nutná další opatření ke snížení vyzařovaného rušení.

technické údaje

Obecná technická data - Elektromagnetická cívka šířky 18 mm pro trubku kotvy 8 mm, s elektrickým připojením M12, přiřazení podle DESINA



Elektrické připojení 1, druh připojení	Konektor
Elektrické připojení 1, připojovací technika	M12x1, kódování A podle EN 61076-2-101
Elektrické připojení 1, počet pinů/vodičů	4
Elektrické připojení 1, způsob upevnění	Aretace šroubu
Druh ovládání	elektrick.
Odpovídá normám	DESINA, IEC 61010-1
Indikace stavu signálu	LED
Montážní poloha	libovolná
Způsob upevnění	s drážkovanou maticí

Elektrické údaje - šířka elektromagnetické cívky 18 mm pro trubku kotvy 8 mm, s elektrickým připojením M12, přiřazení podle DESINA

Hodnoty cívek	24 V DC: 2,8 W	24VDC:NS1,2:HS3.3
Přípustné výkyvy napětí	+/- 10%	
Jmenovitý proud na sepnutí, na každou elektromagnetickou cívku	–	138 mA do 70 ms
Jmenovitý proud při omezení proudu	–	50 mA po 70 ms
Doba sepnutí	100%	
Třída izolace	H	
Třída izolace lakovaného vodiče	H	
Stupeň krytí	IP65	

Materiál - elektromagnetická cívka šířky 18 mm pro trubku kotvy 8 mm, s elektrickým připojením M12, přiřazení podle DESINA

Materiál tělesa	PA, ocel
Materiál elektromagnetické cívky	měď, ocel, termoplast
Materiál vinutí	měď
Upozornění k materiálu	v souladu s RoHS
Shoda s LABS	VDMA24364-B1/B2-L

technické údaje

Provozní podmínky a podmínky prostředí - Šířka elektromagnetické cívky 18 mm pro trubku kotvy 8 mm, s elektrickým připojením M12, přiřazení podle DESINA		
Hodnoty cívek	24 V DC: 2,8 W	24VDC:NS1,2:HS3.3
Okolní teplota	-20 ... 60°C	
Teplota média	-20 ... 60°C	
Omezení okolní teploty a teploty médií	-20 - 50°C, pro montáž do bloku	–
Třída odolnosti korozi KBK[1)]	2 - mírné nároky na odolnost korozi	
Certifikát	c UL us - Recognized (OL)	
Úřad, který vydal certifikát	UL MH18122	
hodnota energie nárazu	IK06	

1) Další informace na adrese: www.festo.com/x/topic/kbk

Obecná technická data - Šířka elektromagnetické cívky 18 mm pro trubku kotvy 8 mm, s elektrickým připojením M8, 3pólové



Elektrické připojení 1, druh připojení	Konektor
Elektrické připojení 1, připojovací technika	M8x1, kódování A podle EN 61076-2-104
Elektrické připojení 1, počet pinů/vodičů	3
Elektrické připojení 1, způsob upevnění	Aretace šroubu
Druh ovládání	elektrick.
Odpovídá normám	IEC 61010-1, ISO 20401
Indikace stavu signálu	LED
Montážní poloha	libovolná
Způsob upevnění	s drážkovanou maticí

Elektrické údaje - elektromagnetická cívka šířky 18 mm pro trubku kotvy 8 mm, s elektrickým připojením M8, 3pólové		
Hodnoty cívek	24 V DC: 2,8 W	24VDC:NS1,2:HS3.3
Přípustné výkyvy napětí	+/- 10%	
Jmenovitý proud na sepnutí, na každou elektromagnetickou cívku	–	138 mA do 70 ms
Jmenovitý proud při omezení proudu	–	50 mA po 70 ms
Doba sepnutí	100%	
Třída izolace	H	
Třída izolace lakovaného vodiče	H	
Stupeň krytí	IP65	

technické údaje

Materiál - Elektromagnetická cívka šířky 18 mm pro trubku kotvy 8 mm, s elektrickým připojením M8, 3pólové	
Materiál tělesa	PA, ocel
Materiál elektromagnetické cívky	měď, ocel, termoplast
Materiál vinutí	měď
Upozornění k materiálu	v souladu s RoHS
Shoda s LABS	VDMA24364-B1/B2-L

Provozní podmínky a podmínky prostředí - Šířka elektromagnetické cívky 18 mm pro trubku kotvy 8 mm, s elektrickým připojením M8, 3pólové		
Hodnoty cívek	24 V DC: 2,8 W	24VDC:NS1,2:HS3.3
Okolní teplota	-20 ... 60°C	
Teplota média	-20 ... 60°C	
Omezení okolní teploty a teploty médií	-20 - 50°C, pro montáž do bloku	–
Třída odolnosti korozi KBK	2 - mírné nároky na odolnost korozi	
Certifikát	c UL us - Recognized (OL)	
Úřad, který vydal certifikát	UL MH18122	
hodnota energie nárazu	IK06	

rozměry

rozměry – Šířka elektromagnetické cívky 18 mm pro trubku kotvy 8 mm, s elektrickým připojením Schéma zapojení tvar C, podle EN 175301-803

CAD ke stažení www.festo.com

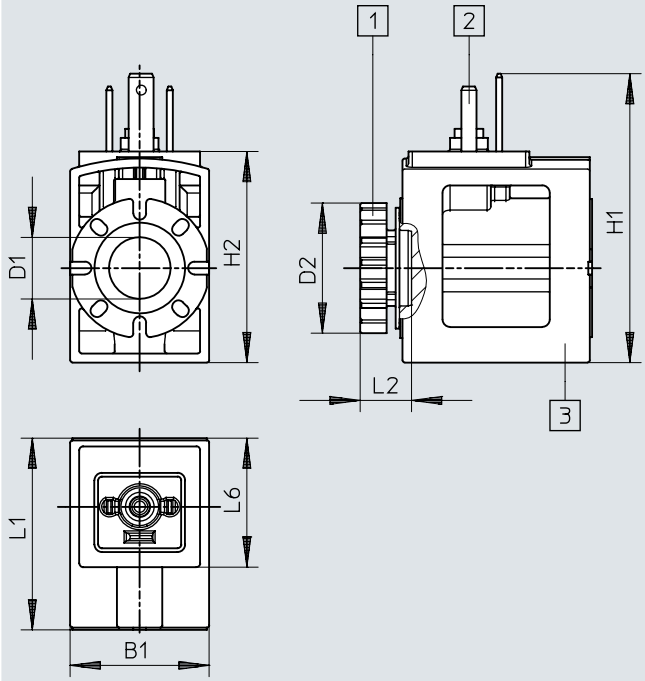

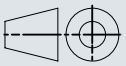

[1] drážkovaná matice (sada těsnění pro elektromagnetickou cívku)
[2] připojovací obrazec podle EN 175301-803, typ C
[3] elektromagnetická cívka (na kotevní trubku, lze aretovat v krocích po 45°, kontakty libovolným směrem)

	B1	D1 ø	D2 ø	H1	H2	L1	L2	L6
VACS-C-C1-...	18,4	8,2	17,2	38,3	28	25,4	6,8	17,4

rozměry

rozměry – Šířka elektromagnetické cívky 18 mm pro trubku kotvy 8 mm, s elektrickým připojením Schéma zapojení tvar C podle průmyslové normy

CAD ke stažení www.festo.com

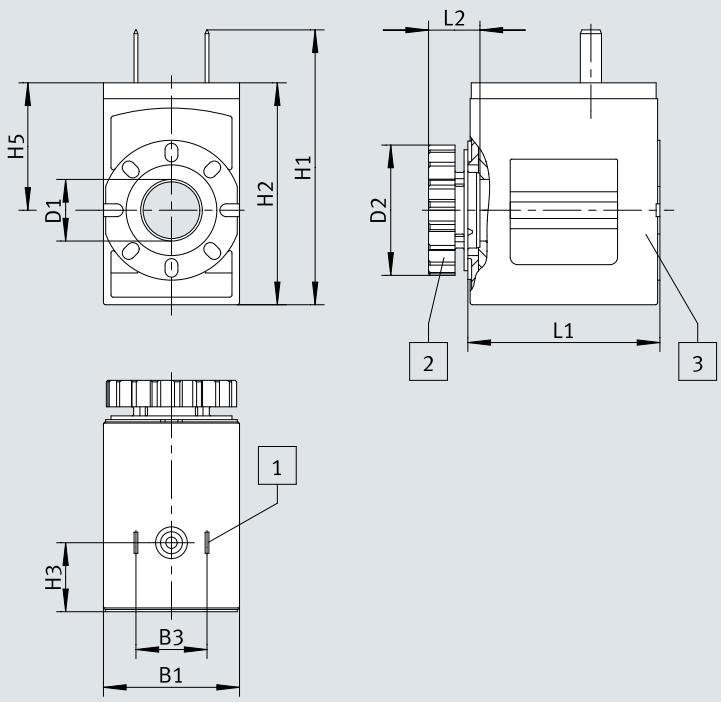

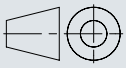

[1] drážkovaná matice (sada těsnění pro elektromagnetickou cívku)
[2] připojovací obrazec podle EN 175301-803, typ C
[3] elektromagnetická cívka (na kotevní trubku, lze aretovat v krocích po 45°, kontakty libovolným směrem)

	B1	B3	D1 ø	D2 ø	H1	H2	H3	H5	L1	L2
VACS-C-E1-1	18	9,4	8,2	17,2	36,4	29,4	9,1	16,9	25,4	6,8

rozměry

rozměry – Elektromagnetická cívka šířky 18 mm pro trubku kotvy 8 mm, s elektrickým připojením jednoduchou zástrčkou M8, 4pólová

CAD ke stažení www.festo.com

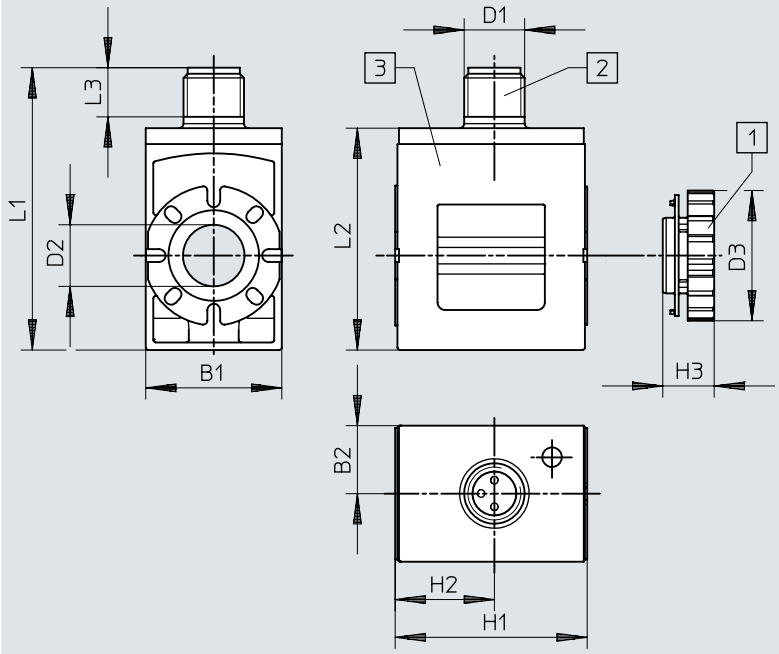

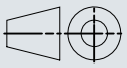

[1] drážkovaná matice
[2] konektor M8x1, kódování A podle EN 61076-2-104
[3] elektromagnetická cívka (na kotevní trubku, lze aretovat v krocích po 45°, kontakty libovolným směrem)

	B1	B2	D1	D2 ø	D3 ø	H1	H2	H3	L1	L2
VACS-C-R1-...	18	9	M8	8,2	17,2	25,4	13,1	6,8	37,4	29,4

rozměry

rozměry – Šířka elektromagnetické cívky 18 mm pro trubku kotvy 8 mm, s elektrickým připojením jednoduchá zástrčka M12, do EN 61076-2-101

CAD ke stažení www.festo.com

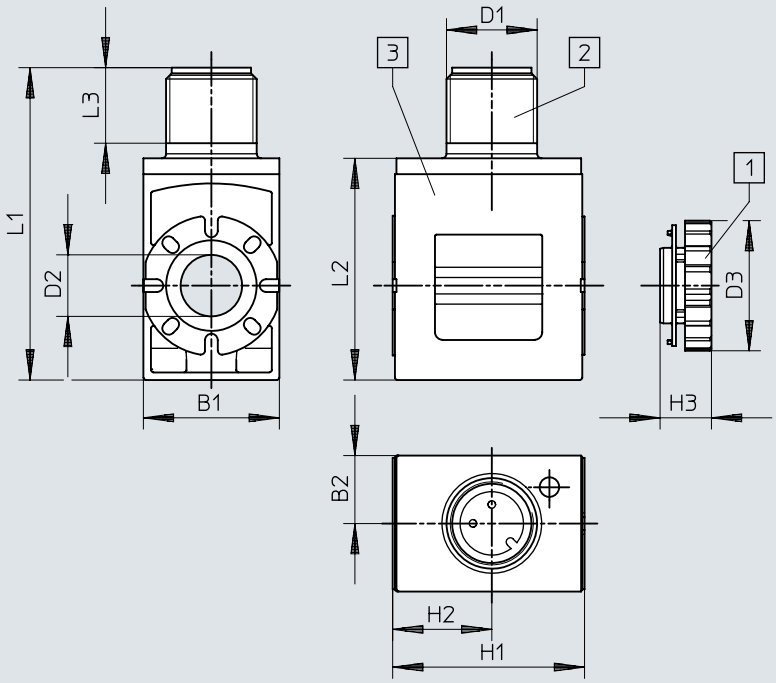

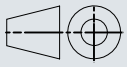

[1] drážkovaná matice
[2] konektor M12x1, kódování A podle EN 61076-2-101
[3] elektromagnetická cívka (na kotevní trubku, lze aretovat v krocích po 45°, kontakty libovolným směrem)

	B1	B2	D1	D2 ø	D3 ø	H1	H2	H3	L1	L2	L3
VACS-C-R3-...	18	9	M12	8,2	17,2	25,4	13,1	6,8	41,4	29,4	10

rozměry

rozměry – Šířka elektromagnetické cívky 18 mm pro trubku kotvy 8 mm, s elektrickým připojením M12, přiřazení podle DESINA

CAD ke stažení www.festo.com

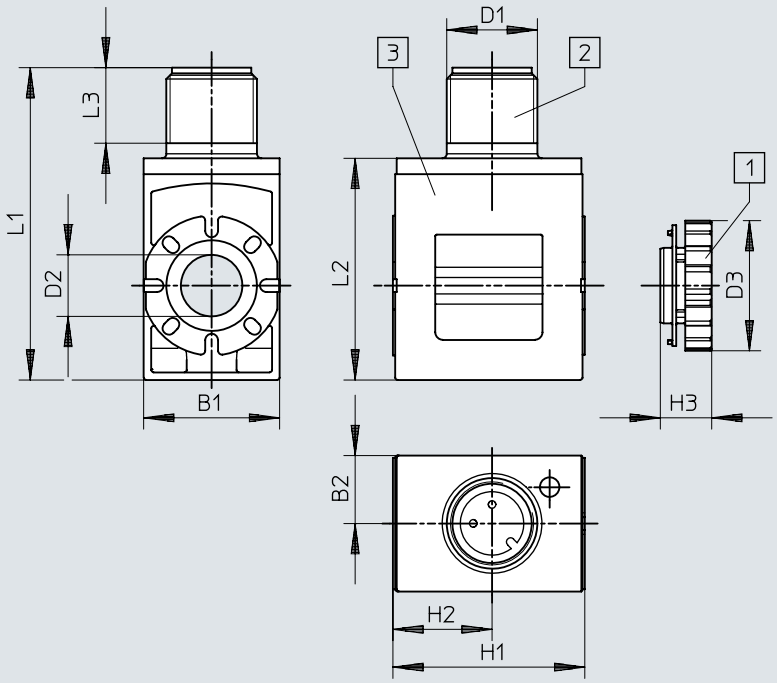

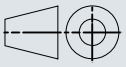

[1] drážkovaná matice
[2] konektor M12x1, kódování A podle EN 61076-2-101
[3] elektromagnetická cívka (na kotevní trubku, lze aretovat v krocích po 45°, kontakty libovolným směrem)

	B1	B2	D1	D2 ø	D3 ø	H1	H2	H3	L1	L2	L3
VACS-C-R4-...	18	9	M12	8,2	17,2	25,4	13,1	6,8	41,4	29,4	10

rozměry

rozměry – Šířka elektromagnetické cívky 18 mm pro trubku kotvy 8 mm, s elektrickým připojením M8, 3pólová

CAD ke stažení www.festo.com

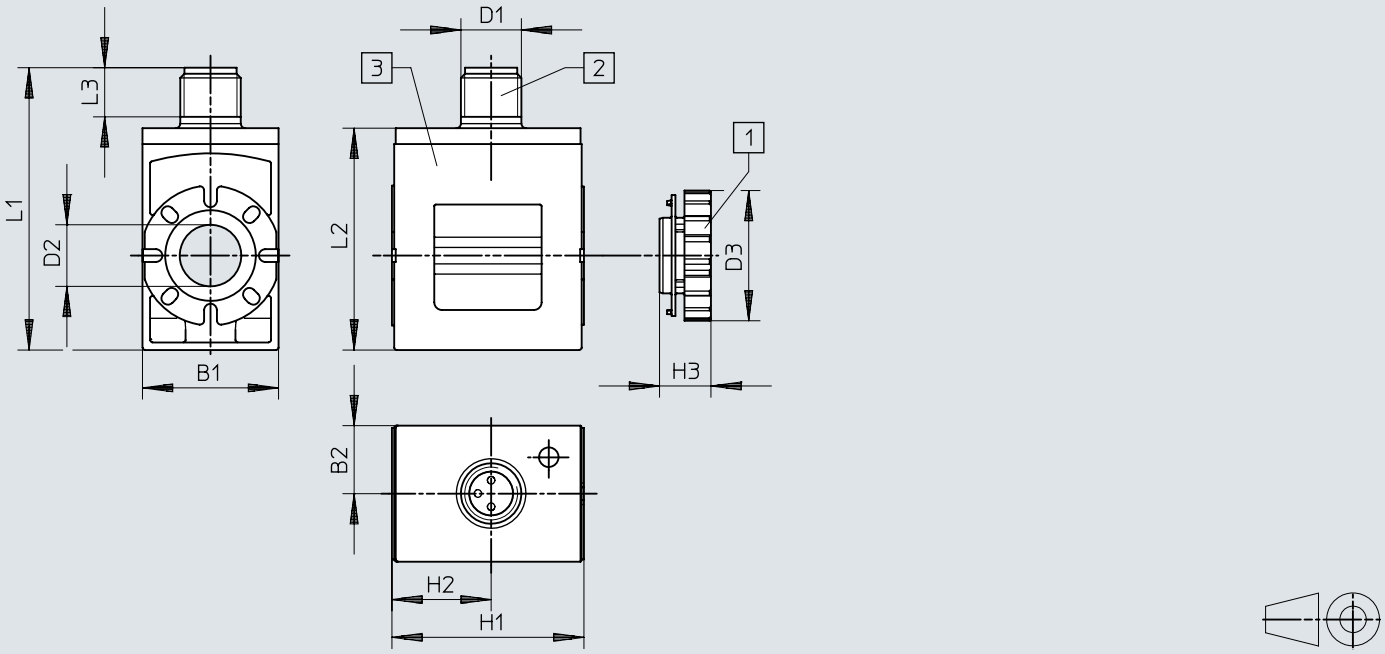

[1] drážkovaná matice
[2] konektor M8x1, kódování A podle EN 61076-2-104
[3] elektromagnetická cívka (na kotevní trubku, lze aretovat v krocích po 45°, kontakty libovolným směrem)

	B1	B2	D1	D2 ø	D3 ø	H1	H2	H3	L1	L2	L3
VACS-C-R8-...	18	9	M8	8,2	17,2	25,4	13,1	6,8	37,4	29,4	6,5

údaje pro objednávky

Šířka elektromagnetické cívky 18 mm pro trubku kotvy 8 mm, s elektrickým připojením Schéma zapojení tvar C, podle EN 175301-803

Elektrické připojení 1, druh připojení	Elektrické připojení 1, přípojovací technika	Jmenovité provozní napětí	Hmotnost výrobku	obj. č.	typ
Konektor	připojovací obrazec tvaru C, podle EN 175301-803	24 V DC	35,2 g	**8025330**	**VACS-C-C1-1**
		24 V AC/50-60 Hz	35,8 g	**8025335**	**VACS-C-C1-1A**
		230 V AC/240 V AC/50-60 Hz	34,6 g	**8025338**	**VACS-C-C1-3W**
		12 V DC	36,1 g	**8025331**	**VACS-C-C1-5**
		48 V DC	37,1 g	**8025336**	**VACS-C-C1-7**
		48 V AC/50-60 Hz	35,6 g	**8025337**	**VACS-C-C1-7A**
		120 V AC/60 Hz a 110 V AC/50-60 Hz	34,8 g	**8025334**	**VACS-C-C1-16B**

Šířka elektromagnetické cívky 18 mm pro trubku kotvy 8 mm, s elektrickým připojením Schéma zapojení tvar C podle průmyslové normy

Elektrické připojení 1, druh připojení	Elektrické připojení 1, přípojovací technika	Jmenovité provozní napětí	Hmotnost výrobku	obj. č.	typ
Konektor	připojovací obrazec tvaru C, podle průmyslového standardu 9,4 mm	24 V DC	32 g	**8153948**	**VACS-C-E1-1**

Elektromagnetická cívka šířky 18 mm pro trubku kotvy 8 mm, s elektrickým připojením jednoduchou zástrčkou M8, 4pólová

Elektrické připojení 1, druh připojení	Elektrické připojení 1, přípojovací technika	Hodnoty cívek	Hmotnost výrobku	obj. č.	typ
Konektor	M8x1, kódování A podle EN 61076-2-104	24 V DC: 2,8 W	32,5 g	**8135906**	**VACS-C-R1-1L**
		24VDC:NS1,2:HS3.3		**8135910**	**VACS-C-R1-1RAL**

Šířka elektromagnetické cívky 18 mm pro trubku kotvy 8 mm, s elektrickým připojením jednoduchá zástrčka M12, do EN 61076-2-101

Elektrické připojení 1, druh připojení	Elektrické připojení 1, přípojovací technika	Hodnoty cívek	Hmotnost výrobku	obj. č.	typ
Konektor	M12x1, kódování A podle EN 61076-2-101	24 V DC: 2,8 W	33 g	**8135907**	**VACS-C-R3-1L**
		24VDC:NS1,2:HS3.3		**8194567**	**VACS-C-R3-1RAL**

Šířka elektromagnetické cívky 18 mm pro trubku kotvy 8 mm, s elektrickým připojením M12, přiřazení podle DESINA

Elektrické připojení 1, druh připojení	Elektrické připojení 1, přípojovací technika	Hodnoty cívek	Hmotnost výrobku	obj. č.	typ
Konektor	M12x1, kódování A podle EN 61076-2-101	24 V DC: 2,8 W	33 g	**8135908**	**VACS-C-R4-1L**
		24VDC:NS1,2:HS3.3		**8135911**	**VACS-C-R4-1RAL**

Šířka elektromagnetické cívky 18 mm pro trubku kotvy 8 mm, s elektrickým připojením M8, 3pólová

Elektrické připojení 1, druh připojení	Elektrické připojení 1, přípojovací technika	Hodnoty cívek	Hmotnost výrobku	obj. č.	typ
Konektor	M8x1, kódování A podle EN 61076-2-104	24 V DC: 2,8 W	32,5 g	**8135905**	**VACS-C-R8-1L**
		24VDC:NS1,2:HS3.3		**8135909**	**VACS-C-R8-1RAL**

příslušenství

Těsnění-SET pro elektromagnetickou cívku s elektrickým připojením Schéma zapojení ve tvaru C, pro dosažení stupně ochrany IP67



Hmotnost výrobku	obj. č.	typ
6 g	**2643771**	**VAMC-B10-C-B-S8**