Mágnestekercs VACS

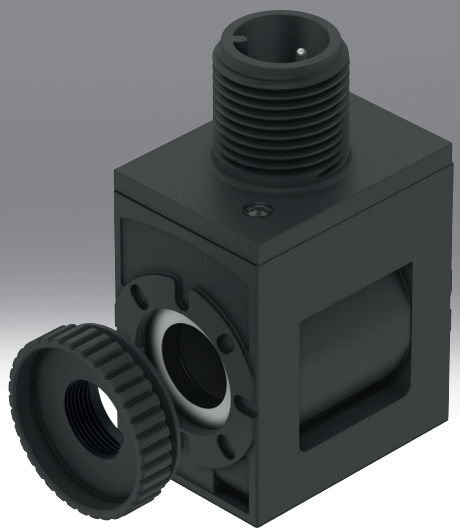

Típuskód

001	Sorozat	
VACS	Mágnestekercs VACS	

002	Mágnestekercs fajtája	
C	A mágnestekercs szélessége 18 mm, 8 mm-es armatúra csőhöz	

003	Elektromos csatlakozó	
C1	Csatlakozókép C forma, az EN 175301-803 szerint	
E1	C alakú csatlakozókép, ipari szabvány	
R1	M8 egyedi dugasz, 4 pólusú	
R3	Egyedi M12 dugasz, A-kódolású, EN 61076-2-101 szerint	
R4	Egyedi M12 dugasz, A-kódolású, DESINA szerinti tűkiosztás	
R8	Egyedi dugasz M8, 3 pólusú	

004	Névleges üzemi feszültség	
1	24 V DC	
1A	24 V AC, 50/60 Hz	
3W	230 V AC és 240 V AC, 50/60 Hz	
5	12 V DC	
7	48 V DC	
7A	48 V AC, 50/60 Hz	
16B	120 V AC, 60 Hz és 110 V AC, 50/60 Hz	

005	Huzalozás	
	Nélkül	
RA	Tartóáram-csökkentés, analóg, integrált védőáramkörrel	

006	Kijelző	
	Nélkül	
L	LED	

Adatlap

Általános műszaki adatok - mágnestekercs szélessége 18 mm, 8 mm-es armatúra csőhöz, C alakú elektromos csatlakozási rajz, EN 175301-803 szerint



1. elektromos csatlakozó, csatlakozási mód	Dugasz
1. elektromos csatlakozó, csatlakozástechnika	C csatlakozóalak, az EN 175301-803 szerint
1. elektromos csatlakozó, pólusok/erek száma	3
1. elektromos csatlakozó, rögzítés típusa	M2,5 központosító csavar
Működtetés módja	elektromos
Megfelel a szabványnak	IEC 61010-1
Beépítési helyzet	tetszés szerint
Rögzítés módja	recés anyával

Elektromos adatok - mágnestekercs szélessége 18 mm az Armatúra csőhöz 8 mm, C alakú elektromos kapcsolási rajz, EN 175301-803 szerint

Névleges üzemi feszültség	24 V DC	12 V DC	48 V DC
Tekercsparaméterek	24 V DC: 2,6 W	12 V DC: 2,6 W	48 V DC: 2,4 W
Megengedett feszültségingadozások	+/- 10%		
Bekapcsolási időtartam	100%		
Szigetelési osztály	H		
Védettség	IP65		
Szennyezettségi fok	–		

Elektromos adatok - mágnestekercs szélessége 18 mm az Armatúra csőhöz 8 mm, C alakú elektromos kapcsolási rajz, EN 175301-803 szerint

Névleges üzemi feszültség	24 V AC, 50/60 Hz	230 V AC és 240 V AC, 50/60 Hz	48 V AC, 50/60 Hz	120 V AC, 60 Hz és 110 V AC, 50/60 Hz
Tekercsparaméterek	24 V AC: 50/60 Hz, 2,5 VA húzóteljesítmény, 1,8 VA tartóteljesítmény	230/240 V AC: 50/60 Hz, 3,0 VA húzóteljesítmény, 2,3 VA tartóteljesítmény	48 V AC: 50/60 Hz, 2,5 VA húzóteljesítmény, 1,9 VA tartóteljesítmény	110/120 V AC: 50/60 Hz, 2,8 VA behúzási teljesítmény, 1,9 VA tartó teljesítmény
Megengedett feszültségingadozások	+/- 10%			
Bekapcsolási időtartam	100%			
Szigetelési osztály	H			
Védettség	IP65			
Szennyezettségi fok	–	2	–	2

Alapanyag - mágnestekercs szélessége 18 mm az armatúra csőhöz 8 mm, elektromos csatlakozóval C-formájú kapcsolási rajz, a EN 175301-803 szerint

Ház alapanyaga	PA, Acél
Tekercs alapanyaga	Réz
Alapanyaggal kapcsolatos megjegyzések	RoHS-kompatibilis
LABS konformitás	VDMA24364-B1/B2-L

Adatlap

Működési és környezeti feltételek - Mágnestekercs szélessége 18 mm az Armatúra csőhöz 8 mm, elektromos csatlakozással C-formájú kapcsolási rajz, a EN 175301-803 szerint

Névleges üzemi feszültség	24 V DC	24 V AC, 50/60 Hz	230 V AC és 240 V AC, 50/60 Hz	12 V DC	48 V DC	48 V AC, 50/60 Hz	120 V AC, 60 Hz és 110 V AC, 50/60 Hz
Környezeti hőmérséklet	-10 ... 60°C						
KBK korrózióállósági osztály[1)]	2 - mérsékelt korróziós igénybevétel						
Engedély	c UL us - Recognized (OL)						
Tanúsítványt kiállító szerv	UL MH18122						

1) További információk: www.festo.com/x/topic/kbk

Általános műszaki adatok - Mágnestekercs szélessége 18 mm, 8 mm-es armatúra csőhöz, C elektromos csatlakozási formával az ipari szabvány szerint

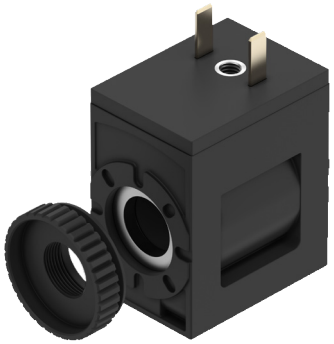

1. elektromos csatlakozó, csatlakozási mód	Dugasz
1. elektromos csatlakozó, csatlakozástechnika	C típusú csatlakozókép az ipari szabvány alapján, 9,4 mm
1. elektromos csatlakozó, pólusok/erek száma	2
1. elektromos csatlakozó, rögzítés típusa	M3 központi csavar
Működtetés módja	elektromos
Megfelel a szabványnak	IEC 61010-1
Rögzítés módja	recés anyával
Beépítési helyzet	tetszés szerint

Elektromos adatok - mágnestekercs szélessége 18 mm, 8 mm-es Armatúra csőhöz, C elektromos csatlakozási formával az ipari szabvány szerint

Tekercsparaméterek	24 V DC: 2,6 W
Megengedett feszültségingadozások	+/- 10%
Bekapcsolási időtartam	100%
Védettség	IP65
Szigetelési osztály	H
A zománcozott huzal szigetelési osztálya	H
Szennyezettségi fok	–

Alapanyag - mágnestekercs szélessége 18 mm, 8 mm-es armatúra csőhöz, az ipari szabvány szerinti C elektromos csatlakozási formával

Mágnestekercs alapanyaga	Réz, Acél, Hőre lágyuló
Ház alapanyaga	PA, Acél
Tekercs alapanyaga	Réz
Alapanyaggal kapcsolatos megjegyzések	RoHS-kompatibilis
LABS konformitás	VDMA24364-B1/B2-L

Adatlap

Működési és környezeti feltételek - Mágnestekercs szélessége 18 mm, 8 mm-es armatúra csőhöz, C elektromos csatlakozási formával az ipari szabvány szerint

Környezeti hőmérséklet	-20 ... 60°C
Közeghőmérséklet	-20 ... 60°C
A környezeti és a közeg hőmérséklet korlátozása	-20 - 50°C, blokkos rögzítéshez
KBK korrózióállósági osztály[1)]	2 - mérsékelt korróziós igénybevétel
CE-jelölés (lásd a megfelelőségi nyilatkozatot)[2)]	–
UKCA-jelölés (lásd a megfelelőségi nyilatkozatot)[3)]	–
Engedély	c UL us - Recognized (OL)
Tanúsítványt kiállító szerv	UL MH18122
Javasolt energiaérték	IK06

1) További információk: www.festo.com/x/topic/kbk

2) További információ www.festo.com/catalogue/... Támogatás/letöltések.

3) További információ www.festo.com/catalogue/... Támogatás/letöltések.

Általános műszaki adatok - Mágnestekercs szélessége 18 mm az armatúra csőhöz 8 mm, elektromos csatlakozóval egy dugóval M8, 4 pólusú csatlakozóval



1. elektromos csatlakozó, csatlakozási mód	Dugasz
1. elektromos csatlakozó, csatlakozástechnika	M8x1 A kódolású EN 61076-2-104 szerint
1. elektromos csatlakozó, pólusok/erek száma	4
1. elektromos csatlakozó, rögzítés típusa	Csavaros rögzítés
Működtetés módja	elektromos
Megfelel a szabványnak	IEC 61010-1; ISO 20401
Jelállapot-kijelző	Világító dióda
Beépítési helyzet	tetszés szerint
Rögzítés módja	recés anyával

Elektromos adatok - mágnestekercs szélessége 18 mm az armatúra csőhöz 8 mm, elektromos csatlakozóval egy dugóval M8, 4 pólusú csatlakozóval

Tekercsparaméterek	24 V DC: 2,8 W	24VDC:NS1,2:HS3.3
Megengedett feszültségingadozások	+/- 10%	
Névleges felvevő áram mágnestekercsenként	–	138 mA, 70 ms-ig
Névleges áram áramcsökkentéssel	–	50 mA, 70 ms után
Bekapcsolási időtartam	100%	
Szigetelési osztály	H	
A zománcozott huzal szigetelési osztálya	H	
Védettség	IP65	

Adatlap

Alapanyag - mágnestekercs szélessége 18 mm, armatúra csőhöz 8 mm, elektromos csatlakozóval, szimpla dugóval M8, 4 pólusú	
Ház alapanyaga	PA, Acél
Mágnestekercs alapanyaga	Réz, Acél, Hőre lágyuló
Tekercs alapanyaga	Réz
Alapanyaggal kapcsolatos megjegyzések	RoHS-kompatibilis
LABS konformitás	VDMA24364-B1/B2-L

Működési és környezeti feltételek - Mágnestekercs szélessége 18 mm az armatúra csőhöz 8 mm, elektromos csatlakozóval egy dugóval M8, 4 pólusú csatlakozóval		
Tekercsparaméterek	24 V DC: 2,8 W	24VDC:NS1,2:HS3.3
Környezeti hőmérséklet	-20 ... 60°C	
Közeghőmérséklet	-20 ... 60°C	
A környezeti és a közeg hőmérséklet korlátozása	-20 - 50°C, blokkos rögzítéshez	–
KBK korrózióállósági osztály[1)]	2 - mérsékelt korróziós igénybevétel	
Engedély	c UL us - Recognized (OL)	
Tanúsítványt kiállító szerv	UL MH18122	
Javasolt energiaérték	IK06	

1) További információk: www.festo.com/x/topic/kbk

Általános műszaki adatok - mágnestekercs szélessége 18 mm az Armatúra csőhöz 8 mm, elektromos csatlakozóval egy dugóval M12, a EN 61076-2-101-ig



Tekercsparaméterek	24 V DC: 2,8 W	24VDC:NS1,2:HS3.3
1. elektromos csatlakozó, csatlakozási mód	Dugasz	
1. elektromos csatlakozó, csatlakozástechnika	M12x1 A kódolású EN 61076-2-101 szerint	
1. elektromos csatlakozó, pólusok/erek száma	2	
1. elektromos csatlakozó, rögzítés típusa	Csavaros rögzítés	
Működtetés módja	elektromos	
Megfelel a szabványnak	IEC 61010-1, ISO 20401	
Jelállapot-kijelző	Világító dióda	
Beépítési helyzet	tetszés szerint	
Rögzítés módja	recés anyával	

Adatlap

Elektromos adatok - mágnestekercs szélessége 18 mm az armatúra csőhöz 8 mm, elektromos csatlakozóval egy dugóval M12, EN 61076-2-101-ig		
Tekercsparaméterek	24 V DC: 2,8 W	24VDC:NS1,2:HS3.3
Megengedett feszültségingadozások	+/- 10%	
Névleges felvevő áram mágnestekercsenként	–	138 mA, 70 ms-ig
Névleges áram áramcsökkentéssel	–	50 mA, 70 ms után
Bekapcsolási időtartam	100%	
Max. kapcsolási frekvencia	–	
Szigetelési osztály	H	
A zománcozott huzal szigetelési osztálya	H	
Max. vezetékhossz	–	30 m
Védettség	IP65	

Alapanyag - mágnestekercs szélessége 18 mm az armatúra csőhöz 8 mm, elektromos csatlakozóval egy dugóval M12, a EN 61076-2-101 szerint	
Ház alapanyaga	PA, Acél
Mágnestekercs alapanyaga	Réz, Acél, Hőre lágyuló
Tekercs alapanyaga	Réz
Alapanyaggal kapcsolatos megjegyzések	RoHS-kompatibilis
LABS konformitás	VDMA24364-B1/B2-L

Működési és környezeti feltételek - Mágnestekercs szélessége 18 mm az armatúra csőhöz 8 mm, elektromos csatlakozóval egy dugóval M12, a EN 61076-2-101 szerint		
Tekercsparaméterek	24 V DC: 2,8 W	24VDC:NS1,2:HS3.3
Környezeti hőmérséklet	-20 ... 60°C	
Közeghőmérséklet	-20 ... 60°C	
A környezeti és a közeg hőmérséklet korlátozása	-20 - 50°C, blokkos rögzítéshez	–
KBK korrózióállósági osztály[1)]	2 - mérsékelt korróziós igénybevétel	
CE-jelölés (lásd a megfelelőségi nyilatkozatot)[2)]	–	EU EMC-irányelv szerint az EU RoHS irányelve szerint
Engedély	c UL us - Recognized (OL)	
Tanúsítványt kiállító szerv	UL MH18122	
Javasolt energiaérték	IK06	

1) További információk: www.festo.com/x/topic/kbk

2) Kérjük, olvassa el az EC-megfelelőségi nyilatkozatot a felhasználási területre vonatkozóan: www.festo.com/catalogue/... -> Support/Downloads.
A lakó-, üzleti és kereskedelmi területeken, valamint a kisvállalkozásoknál a készülékek használatának korlátozása esetén további intézkedésekre lehet szükség a zavarkibocsátás csökkentése érdekében.

Adatlap

Általános műszaki adatok - Mágnestekercs szélessége 18 mm, 8 mm-es armatúra csőhöz, M12 elektromos csatlakozással, DESINA szerinti hozzárendeléssel



1. elektromos csatlakozó, csatlakozási mód	Dugasz
1. elektromos csatlakozó, csatlakozástechnika	M12x1 A kódolású EN 61076-2-101 szerint
1. elektromos csatlakozó, pólusok/erek száma	4
1. elektromos csatlakozó, rögzítés típusa	Csavaros rögzítés
Működtetés módja	elektromos
Megfelel a szabványnak	DESINA, IEC 61010-1
Jelállapot-kijelző	Világító dióda
Beépítési helyzet	tetszés szerint
Rögzítés módja	recés anyával

Elektromos adatok - mágnestekercs szélessége 18 mm, 8 mm-es armatúra csőhöz, M12 elektromos csatlakozással, DESINA szerinti hozzárendeléssel

Tekercsparaméterek	24 V DC: 2,8 W	24VDC:NS1,2:HS3.3
Megengedett feszültségingadozások	+/- 10%	
Névleges felvevő áram mágnestekercsenként	–	138 mA, 70 ms-ig
Névleges áram áramcsökkentéssel	–	50 mA, 70 ms után
Bekapcsolási időtartam	100%	
Szigetelési osztály	H	
A zománcozott huzal szigetelési osztálya	H	
Védettség	IP65	

Alapanyag - mágnestekercs szélessége 18 mm, 8 mm-es armatúra csőhöz, M12 elektromos csatlakozással, DESINA szerinti hozzárendeléssel

Ház alapanyaga	PA, Acél
Mágnestekercs alapanyaga	Réz, Acél, Hőre lágyuló
Tekercs alapanyaga	Réz
Alapanyaggal kapcsolatos megjegyzések	RoHS-kompatibilis
LABS konformitás	VDMA24364-B1/B2-L

Adatlap

Működési és környezeti feltételek - Mágnestekercs szélessége 18 mm az Armatúra csőhöz 8 mm, elektromos csatlakozással M12, DESINA szerinti hozzárendeléssel		
Tekercsparaméterek	24 V DC: 2,8 W	24VDC:NS1,2:HS3.3
Környezeti hőmérséklet	-20 ... 60°C	
Közeghőmérséklet	-20 ... 60°C	
A környezeti és a közeg hőmérséklet korlátozása	-20 - 50°C, blokkos rögzítéshez	–
KBK korrózióállósági osztály[1)]	2 - mérsékelt korróziós igénybevétel	
Engedély	c UL us - Recognized (OL)	
Tanúsítványt kiállító szerv	UL MH18122	
Javasolt energiaérték	IK06	

1) További információk: www.festo.com/x/topic/kbk

Általános műszaki adatok - Mágnestekercs szélessége 18 mm, 8 mm-es armatúra csőhöz, M8 elektromos csatlakozóval, 3 pólusú



1. elektromos csatlakozó, csatlakozási mód	Dugasz
1. elektromos csatlakozó, csatlakozástechnika	M8x1 A kódolású EN 61076-2-104 szerint
1. elektromos csatlakozó, pólusok/erek száma	3
1. elektromos csatlakozó, rögzítés típusa	Csavaros rögzítés
Működtetés módja	elektromos
Megfelel a szabványnak	IEC 61010-1, ISO 20401
Jelállapot-kijelző	Világító dióda
Beépítési helyzet	tetszés szerint
Rögzítés módja	recés anyával

Elektromos adatok - mágnestekercs szélessége 18 mm, 8 mm-es Armatúra csőhöz, M8 elektromos csatlakozóval, 3 pólusú		
Tekercsparaméterek	24 V DC: 2,8 W	24VDC:NS1,2:HS3.3
Megengedett feszültségingadozások	+/- 10%	
Névleges felvevő áram mágnestekercsenként	–	138 mA, 70 ms-ig
Névleges áram áramcsökkentéssel	–	50 mA, 70 ms után
Bekapcsolási időtartam	100%	
Szigetelési osztály	H	
A zománcozott huzal szigetelési osztálya	H	
Védettség	IP65	

Adatlap

Alapanyag - Mágnestekercs szélessége 18 mm az armatúra csőhöz 8 mm, elektromos csatlakozással M8, 3 pólusú	
Ház alapanyaga	PA, Acél
Mágnestekercs alapanyaga	Réz, Acél, Hőre lágyuló
Tekercs alapanyaga	Réz
Alapanyaggal kapcsolatos megjegyzések	RoHS-kompatibilis
LABS konformitás	VDMA24364-B1/B2-L

Működési és környezeti feltételek - Mágnestekercs szélessége 18 mm az Armatúra csőhöz 8 mm, elektromos csatlakozással M8, 3 pólusú		
Tekercsparaméterek	24 V DC: 2,8 W	24VDC:NS1,2:HS3.3
Környezeti hőmérséklet	-20 ... 60°C	
Közeghőmérséklet	-20 ... 60°C	
A környezeti és a közeg hőmérséklet korlátozása	-20 - 50°C, blokkos rögzítéshez	–
KBK korrózióállósági osztály	2 - mérsékelt korróziós igénybevétel	
Engedély	c UL us - Recognized (OL)	
Tanúsítványt kiállító szerv	UL MH18122	
Javasolt energiaérték	IK06	

Méretek

Méretek – Mágnestekercs szélessége 18 mm az armatúra csőhöz 8 mm, elektromos csatlakozóval C-formájú kapcsolási rajz, a EN 175301-803 szerint

CAD-fájlok letöltése www.festo.com

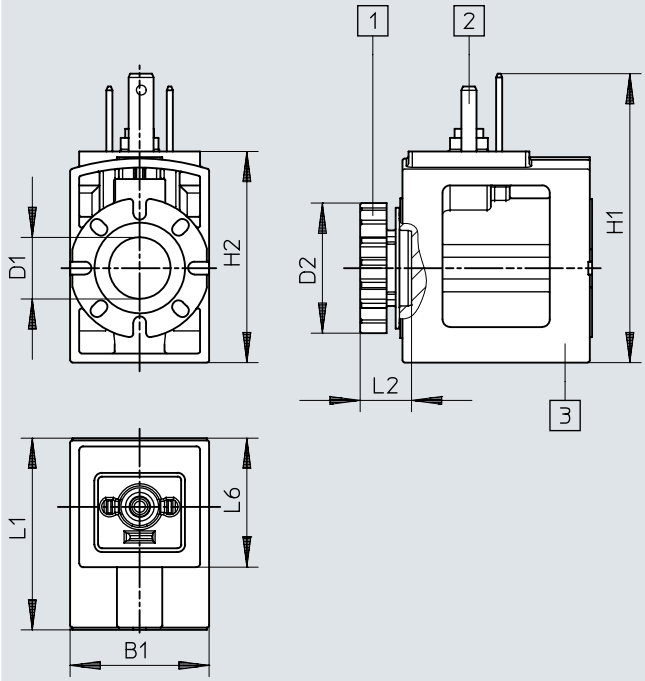

[1] Recés anya (tömítés készlet a mágnestekercshez)
[2] Az EN 175301-803 szabvány szerinti C típusú csatlakozókép
[3] Mágnestekercs (45°-os lépésekben elforgatható az armatúracsővön, bármilyen irányban felszerelhető)

	B1	D1 ø	D2 ø	H1	H2	L1	L2	L6
VACS-C-C1-...	18,4	8,2	17,2	38,3	28	25,4	6,8	17,4

Méretek

Méretek – Mágnestekercs szélessége 18 mm az armatúra csőhöz 8 mm, elektromos csatlakozással C-formájú kapcsolási rajz az ipari szabvány szerint

CAD-fájlok letöltése www.festo.com

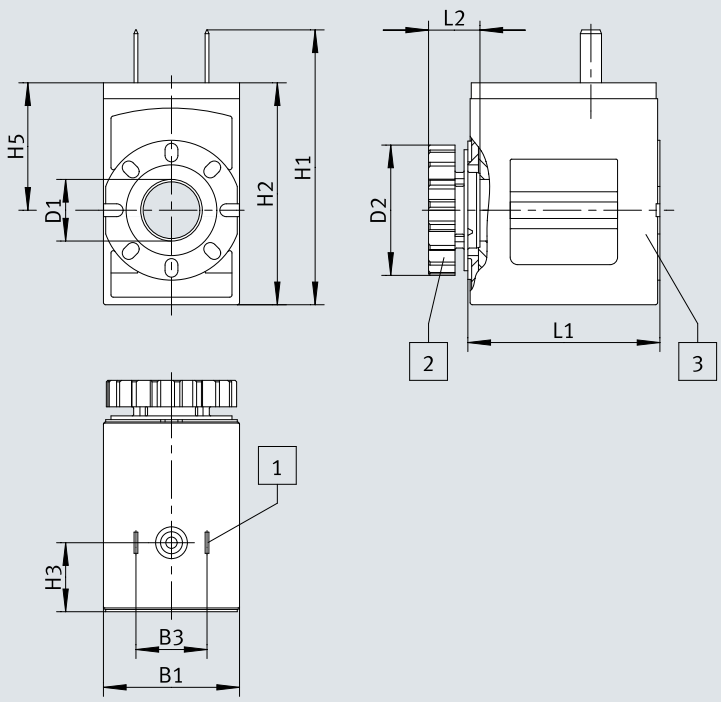

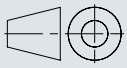

[1] Recés anya (tömítés készlet a mágnestekercshez)
[2] Az EN 175301-803 szabvány szerinti C típusú csatlakozókép
[3] Mágnestekercs (45°-os lépésekben elforgatható az armatúracsővön, bármilyen irányban felszerelhető)

	B1	B3	D1 ø	D2 ø	H1	H2	H3	H5	L1	L2
VACS-C-E1-1	18	9,4	8,2	17,2	36,4	29,4	9,1	16,9	25,4	6,8

Méretek

Méretek – Mágnestekercs szélessége 18 mm az armatúra csőhöz 8 mm, elektromos csatlakozóval egy dugóval M8, 4 pólusú csatlakozóval

CAD-fájlok letöltése www.festo.com

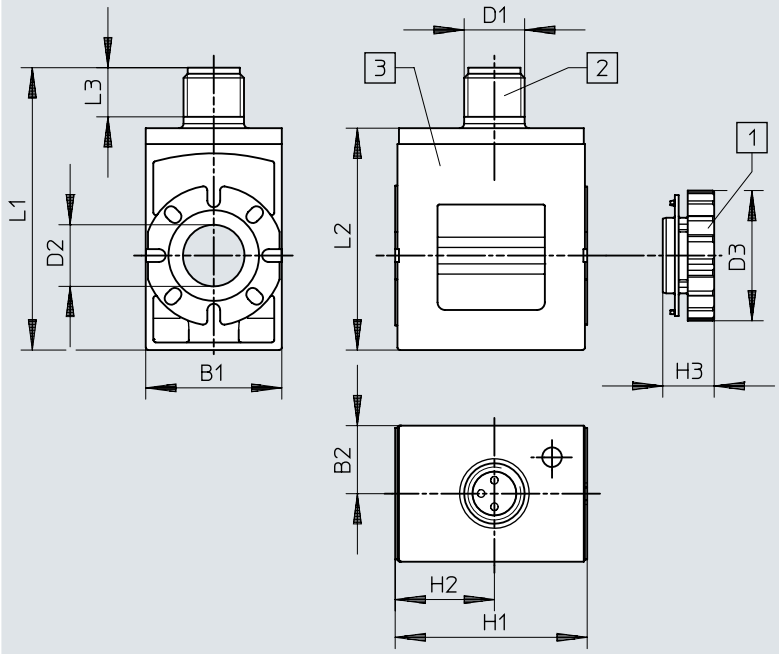

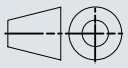

[1] Recés anya
[2] Dugasz M8x1, A-kódolású, EN 61076-2-104 szabvány szerint
[3] Mágnestekercs (45°-os lépésekben elforgatható az armatúracsővön, bármilyen irányban felszerelhető)

	B1	B2	D1	D2 ø	D3 ø	H1	H2	H3	L1	L2
VACS-C-R1-...	18	9	M8	8,2	17,2	25,4	13,1	6,8	37,4	29,4

Méretek

Méretek – Mágnestekercs szélessége 18 mm az armatúra csőhöz 8 mm, elektromos csatlakozóval egy dugóval M12, EN 61076-2-101-ig

CAD-fájlok letöltése www.festo.com

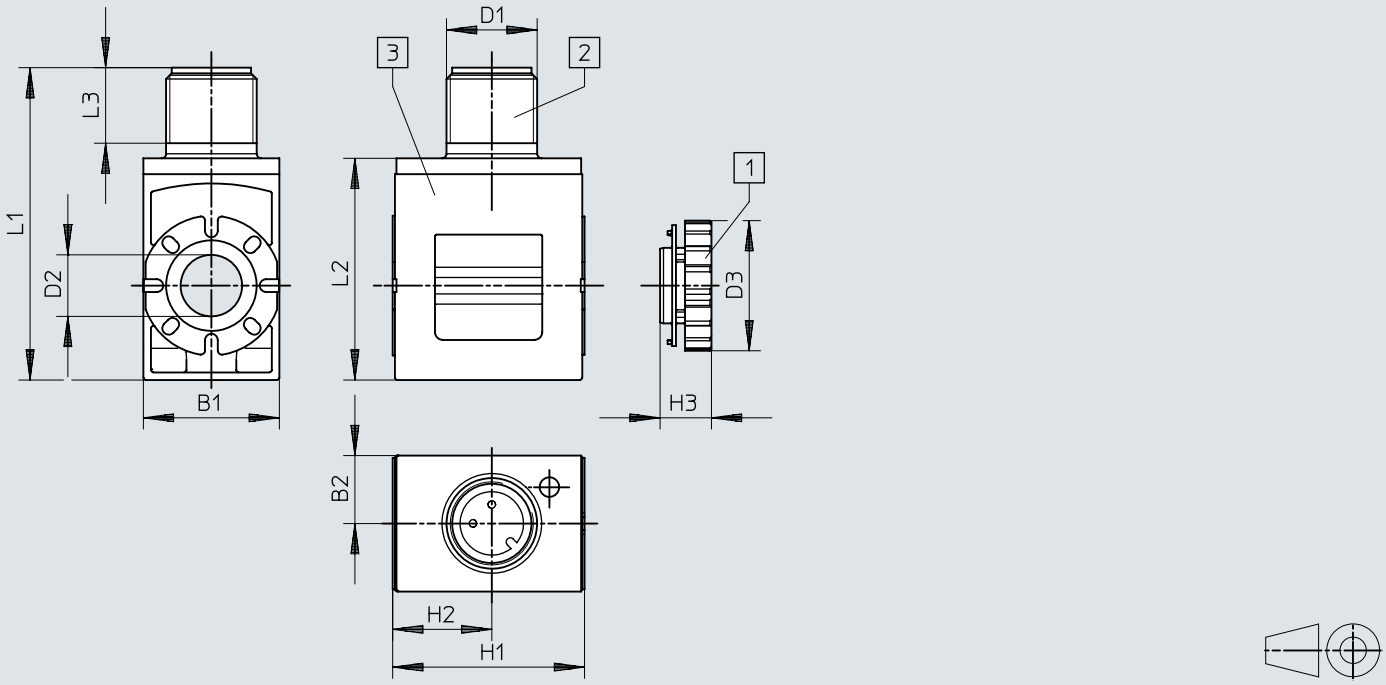

[1] Recés anya
[2] Dugasz M12x1, A-kódolású, EN 61076-2-101 szabvány szerint
[3] Mágnestekercs (45°-os lépésekben elforgatható az armatúracsővön, bármilyen irányban felszerelhető)

	B1	B2	D1	D2 ø	D3 ø	H1	H2	H3	L1	L2	L3
VACS-C-R3-...	18	9	M12	8,2	17,2	25,4	13,1	6,8	41,4	29,4	10

Méretek

Méretek – Mágnestekercs szélessége 18 mm, 8 mm-es Armatúra csőhöz, M12 elektromos csatlakozással, DESINA szerinti hozzárendeléssel

CAD-fájlok letöltése www.festo.com

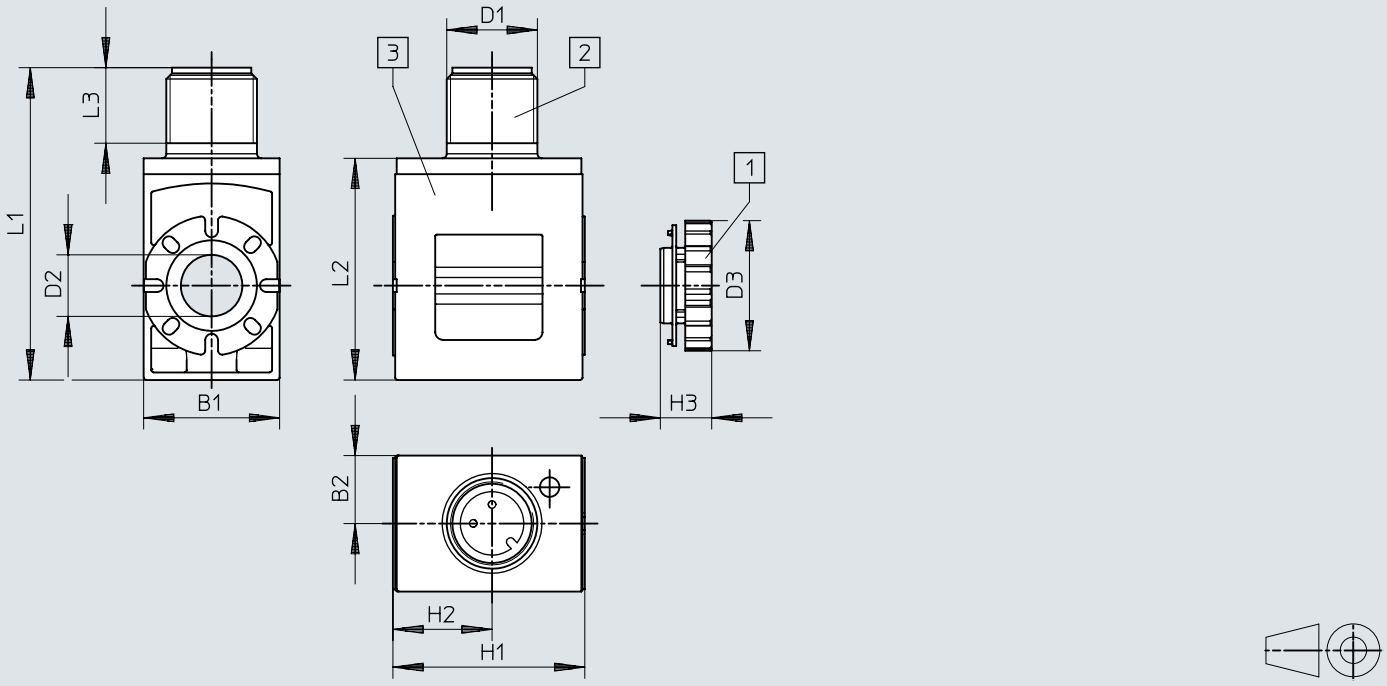

[1] Recés anya
[2] Dugasz M12x1, A-kódolású, EN 61076-2-101 szabvány szerint
[3] Mágnestekercs (45°-os lépésekben elforgatható az armatúracsővön, bármilyen irányban felszerelhető)

	B1	B2	D1	D2 ø	D3 ø	H1	H2	H3	L1	L2	L3
VACS-C-R4-...	18	9	M12	8,2	17,2	25,4	13,1	6,8	41,4	29,4	10

Méretek

Méretek – Mágnestekercs szélessége 18 mm, 8 mm-es armatúra csőhöz, M8 elektromos csatlakozóval, 3 pólusú

CAD-fájlok letöltése www.festo.com

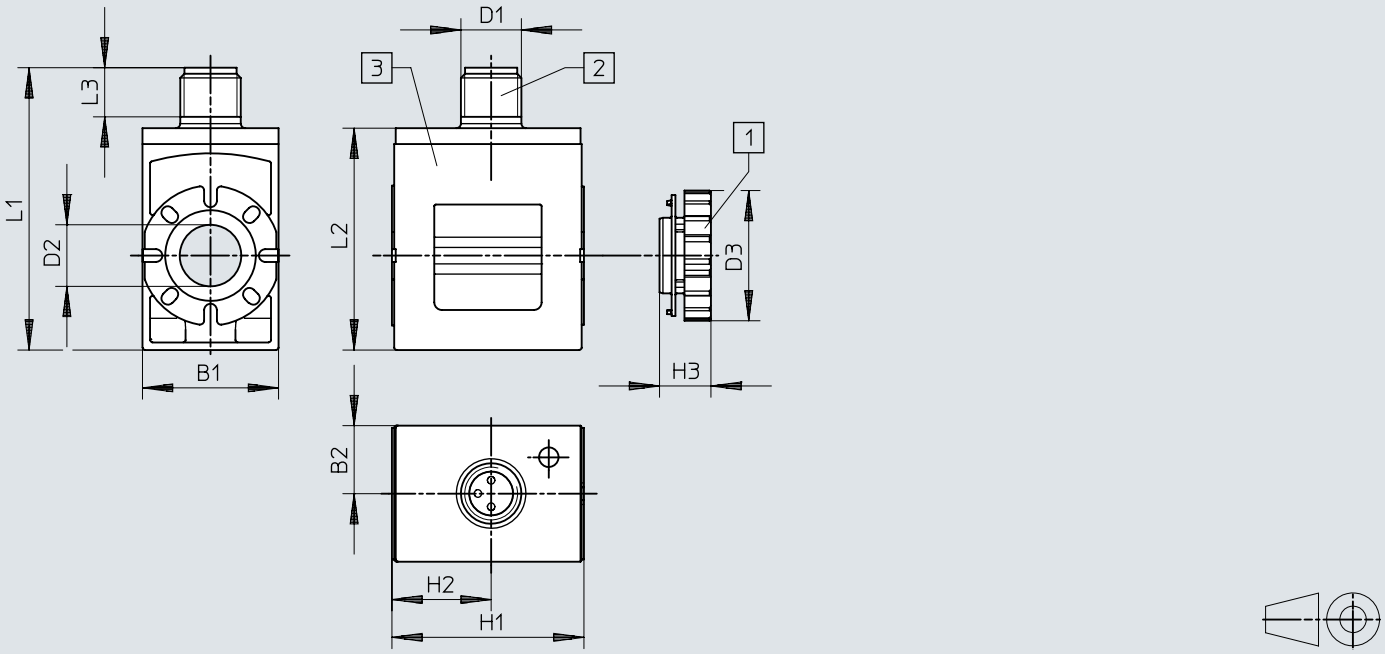

[1] Recés anya
[2] Dugasz M8x1, A-kódolású, EN 61076-2-104 szabvány szerint
[3] Mágnestekercs (45°-os lépésekben elforgatható az armatúracsővön, bármilyen irányban felszerelhető)

	B1	B2	D1	D2 ø	D3 ø	H1	H2	H3	L1	L2	L3
VACS-C-R8-...	18	9	M8	8,2	17,2	25,4	13,1	6,8	37,4	29,4	6,5

Rendelési adatok

Mágnestekercs szélessége 18 mm az armatúra csőhöz 8 mm, elektromos csatlakozóval C-formájú kapcsolási rajz, a EN 175301-803 szerint

1. elektromos csatlakozó, csatlakozási mód	1. elektromos csatlakozó, csatlakozástechnika	Névleges üzemi feszültség	Terméksúly	Cikksz.	Típus
Dugasz	C csatlakozóalak, az EN 175301-803 szerint	24 V DC	35,2 g	**8025330**	**VACS-C-C1-1**
		24 V AC, 50/60 Hz	35,8 g	**8025335**	**VACS-C-C1-1A**
		230 V AC és 240 V AC, 50/60 Hz	34,6 g	**8025338**	**VACS-C-C1-3W**
		12 V DC	36,1 g	**8025331**	**VACS-C-C1-5**
		48 V DC	37,1 g	**8025336**	**VACS-C-C1-7**
		48 V AC, 50/60 Hz	35,6 g	**8025337**	**VACS-C-C1-7A**
		120 V AC, 60 Hz és 110 V AC, 50/60 Hz	34,8 g	**8025334**	**VACS-C-C1-16B**

Mágnestekercs szélessége 18 mm az armatúra csőhöz 8 mm, elektromos csatlakozással C-formájú kapcsolási rajz az ipari szabvány szerint

1. elektromos csatlakozó, csatlakozási mód	1. elektromos csatlakozó, csatlakozástechnika	Névleges üzemi feszültség	Terméksúly	Cikksz.	Típus
Dugasz	C típusú csatlakozókép az ipari szabvány alapján, 9,4 mm	24 V DC	32 g	**8153948**	**VACS-C-E1-1**

Mágnestekercs szélessége 18 mm az armatúra csőhöz 8 mm, elektromos csatlakozóval egy dugóval M8, 4 pólusú csatlakozóval

1. elektromos csatlakozó, csatlakozási mód	1. elektromos csatlakozó, csatlakozástechnika	Tekercsparaméterek	Terméksúly	Cikksz.	Típus
Dugasz	M8x1 A kódolású EN 61076-2-104 szerint	24 V DC: 2,8 W	32,5 g	**8135906**	**VACS-C-R1-1L**
		24VDC:NS1,2:HS3.3		**8135910**	**VACS-C-R1-1RAL**

Mágnestekercs szélessége 18 mm az armatúra csőhöz 8 mm, elektromos csatlakozóval egy dugóval M12, EN 61076-2-101-ig

1. elektromos csatlakozó, csatlakozási mód	1. elektromos csatlakozó, csatlakozástechnika	Tekercsparaméterek	Terméksúly	Cikksz.	Típus
Dugasz	M12x1 A kódolású EN 61076-2-101 szerint	24 V DC: 2,8 W	33 g	**8135907**	**VACS-C-R3-1L**
		24VDC:NS1,2:HS3.3		**8194567**	**VACS-C-R3-1RAL**

Mágnestekercs szélessége 18 mm, 8 mm-es Armatúra csőhöz, M12 elektromos csatlakozással, DESINA szerinti hozzárendeléssel

1. elektromos csatlakozó, csatlakozási mód	1. elektromos csatlakozó, csatlakozástechnika	Tekercsparaméterek	Terméksúly	Cikksz.	Típus
Dugasz	M12x1 A kódolású EN 61076-2-101 szerint	24 V DC: 2,8 W	33 g	**8135908**	**VACS-C-R4-1L**
		24VDC:NS1,2:HS3.3		**8135911**	**VACS-C-R4-1RAL**

Mágnestekercs szélessége 18 mm, 8 mm-es armatúra csőhöz, M8 elektromos csatlakozóval, 3 pólusú

1. elektromos csatlakozó, csatlakozási mód	1. elektromos csatlakozó, csatlakozástechnika	Tekercsparaméterek	Terméksúly	Cikksz.	Típus
Dugasz	M8x1 A kódolású EN 61076-2-104 szerint	24 V DC: 2,8 W	32,5 g	**8135905**	**VACS-C-R8-1L**
		24VDC:NS1,2:HS3.3		**8135909**	**VACS-C-R8-1RAL**

Tartozék

Tömítés készlet mágnestekercshez elektromos csatlakozással C-formájú kapcsolási rajz, a védelmi fokozat eléréséhez IP67



Terméksúly	Cikksz.	Típus
6 g	**2643771**	**VAMC-B10-C-B-S8**