ソレノイドコイル VACS

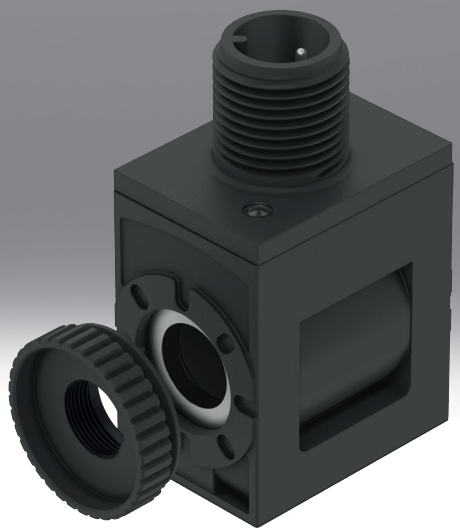

型式コード

001	シリーズ	
VACS	ソレノイドコイル VACS	

002	コイルの種類	
C	アーマチュアチューブ 8 mm 用ソレノイドコイル 幅 18 mm	

003	電気接続	
C1	ピン配置 タイプC, EN 175301-803準拠	
E1	ピン配置 タイプC, 工業規格	
R1	M8 個別プラグ, 4ピン	
R3	M12コネクタ Aコード, EN 61076-2-101に準拠	
R4	M12コネクタ Aコード, DESINAに準拠したピン配置	
R8	M8個別プラグ, 3ピン	

004	定格作動電圧	
1	DC 24 V	
1A	24V AC, 50/60Hz	
3W	AC230VおよびAC240V, 50/60Hz	
5	DC12V	
7	48V DC	
7A	48V AC, 50/60Hz	
16B	AC120V, 60HzおよびAC110V, 50/60 Hz	

005	配線	
	なし	
RA	保持電流低減, アナログ, 内蔵式保護回路による	

006	表示	
	なし	
L	LED	

データシート

一般的な技術データ - ソレノイドコイル幅18 mm、アーマチュアチューブ8 mm用、EN 17530-1-803に従った電気接続接続図フォームC付き。



電気ポート 1, 接続種類	ﾌﾟﾗｸﾞ
電気ポート1, 接続方式	ピン配置 C形 EN 175301-803準拠
電気ポート1, 芯数	3
電気ポート 1, 取付方法	センタリングねじ M2.5
操作方法	電動
規格準拠	IEC 61010-1
取付位置	任意
取付方法	ローレットナット付

電気データ - ソレノイドコイル幅18 mm、アーマチュアチューブ8 mm用、電気接続図フォームC付き、EN 17530-1-803に準拠。

定格作動電圧	DC 24 V	DC12V	48V DC
コイル特性値	24V DC：2.6W	12V DC：2.6W	48V DC：2.4W
許容電圧変動	±10%		
スイッチオン時間	100%		
絶縁クラス	H		
保護等級	IP65		
汚染度	–		

電気データ - ソレノイドコイル幅18 mm、アーマチュアチューブ8 mm用、電気接続図フォームC付き、EN 17530-1-803に準拠。

定格作動電圧	24V AC, 50/60Hz	AC230VおよびAC240V, 50/60Hz	48V AC, 50/60Hz	AC120V, 60HzおよびAC110V, 50/60 Hz
コイル特性値	24V AC：50/60Hz, 起動電力 2.5VA, 保持電力 1.8VA	AC230/240V：50/60Hz, 起動電力 3.0VA, 保持電力 2.3VA	48V AC：50/60Hz, 起動電力 2.5VA, 保持電力 1.9VA	AC110/120V：50/60Hz, 起動電力 2.8VA, 保持電力 1.9VA
許容電圧変動	±10%			
スイッチオン時間	100%			
絶縁クラス	H			
保護等級	IP65			
汚染度	–	2	–	2

材料 - ソレノイドコイル幅18 mmアーマチュアチューブ用8 mm、EN 17530-1-803に従った電気接続図フォームC、。

材質 ハウジング	PA, 鋼
巻き上げ材質	銅
マテリアルに関する注意事項	RoHS対応
LABS 認証	VDMA24364-B1/B2-L

動作および環境条件 - ソレノイドコイル幅 18 mm、アーマチュアチューブ用 8 mm、電気接続付き 配線図フォームC、EN 17530-1-803に準拠。

定格作動電圧	DC 24 V	24V AC, 50/60Hz	AC230VおよびAC240V, 50/60Hz	DC12V	48V DC	48V AC, 50/60Hz	AC120V, 60HzおよびAC110V, 50/60 Hz
周囲温度	-10 ... 60°C						
耐食性クラス KBK[1)]	2 - 適度な耐食性						
認証	c UL us - 認定 (OL)						
証明書発行機関	UL MH18122						

1) 詳細情報：www.festo.com/x/topic/kbk参照

データシート

一般技術データ - ソレノイドコイル幅 18 mm、アーマチュアチューブ 8 mm、業界標準に従った電気接続フォームC付き

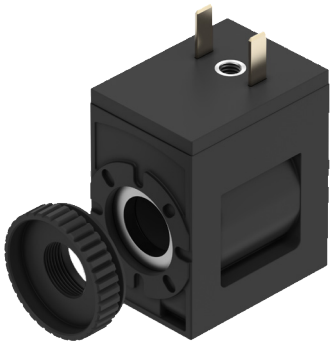

電気ポート 1, 接続種類	ﾌﾟﾗｸﾞ
電気ポート1, 接続方式	ピン配置 C形、工業規格準拠 9.4 mm
電気ポート1, 芯数	2
電気ポート 1, 取付方法	中央ネジ M3
操作方法	電動
規格準拠	IEC 61010-1
取付方法	ローレットナット付
取付位置	任意

電気データ - ソレノイドコイル幅 18 mm、アーマチュアチューブ 8 mm、業界標準に従った電気接続フォームC付き

コイル特性値	24V DC：2.6W
許容電圧変動	±10%
スイッチオン時間	100%
保護等級	IP65
絶縁クラス	H
エナメル線の絶縁等級	H
汚染度	–

材料 - ソレノイドコイル幅18 mm、アーマチュアチューブ8 mm、業界標準に従った電気接続フォームC付き

ソレノイドコイル材質	銅, 鋼, 熱可塑性の
材質 ハウジング	PA, 鋼
巻き上げ材質	銅
マテリアルに関する注意事項	RoHS対応
LABS 認証	VDMA24364-B1/B2-L

動作および環境条件 - ソレノイドコイル幅18 mm、アーマチュアチューブ8 mm、業界標準に従った電気接続形式C

周囲温度	-20 ... 60°C
流体温度	-20 ... 60°C
周囲および流体温度の制限	-20 ～50°C, ブロックマウント用
耐食性クラス KBK[1)]	2 - 適度な耐食性
CEマーク(適合性宣言を参照)[2)]	–
UKCA マーク (適合性宣言を参照)[3)]	–
認証	c UL us - 認定 (OL)
証明書発行機関	UL MH18122
衝突エネルギー値	IK06

1) 詳細情報：www.festo.com/x/topic/kbk参照
2) 詳細情報はwww.festo.com/catalogue/... Support/downloads
3) 詳細情報はwww.festo.com/catalogue/... Support/downloads

データシート

一般技術データ - ソレノイドコイル幅18 mm、アーマチュアチューブ8 mm、電気接続はシングルプラグM8、4ピン。



電気ポート 1, 接続種類	ﾌﾟﾗｸﾞ
電気ポート1, 接続方式	M8x1, EN 61076-2-104準拠のAコード
電気ポート1, 芯数	4
電気ポート 1, 取付方法	ﾈｼﾞ式ﾛｯｸ
操作方法	電動
規格準拠	IEC 61010-1; ISO 20401
信号ステータス表示	発光ﾀﾞｲｵｰﾄﾞ
取付位置	任意
取付方法	ローレットナット付

電気データ - ソレノイドコイル幅18 mm、アーマチュアチューブ8 mm、電気接続はシングルプラグM8、4ピン。

コイル特性値	24 V DC: 2.8 W	24VDC:NS1,2:HS3.3
許容電圧変動	±10%	
ソレノイドコイルごとの定格投入電流	–	138mA～70ms
電流低減時の定格電流	–	50mA, 70ms後
スイッチオン時間	100%	
絶縁クラス	H	
エナメル線の絶縁等級	H	
保護等級	IP65	

材料 - ソレノイドコイル幅18 mm、アーマチュアチューブ8 mm用、電気接続はシングルプラグM8、4ピン。

材質 ハウジング	PA, 鋼
ソレノイドコイル材質	銅, 鋼, 熱可塑性の
巻き上げ材質	銅
マテリアルに関する注意事項	RoHS対応
LABS 認証	VDMA24364-B1/B2-L

動作および環境条件 - ソレノイドコイル幅 18 mm、アーマチュアチューブ 8 mm、電気接続はシングルプラグ M8、4ピン。

コイル特性値	24 V DC: 2.8 W	24VDC:NS1,2:HS3.3
周囲温度	-20 ... 60°C	
流体温度	-20 ... 60°C	
周囲および流体温度の制限	-20 ～50°C, ブロックマウント用	–
耐食性クラス KBK[1)]	2 - 適度な耐食性	
認証	c UL us - 認定 (OL)	
証明書発行機関	UL MH18122	
衝突エネルギー値	IK06	

1) 詳細情報：www.festo.com/x/topic/kbk参照

データシート

一般的な技術データ - ソレノイドコイル幅18 mmアーマチュアチューブ用8 mm、電気接続シングルプラグM12付き、EN 61076-2-101まで。



コイル特性値	24 V DC: 2.8 W	24VDC:NS1,2:HS3.3
電気ポート 1, 接続種類	ﾌﾟﾗｸﾞ	
電気ポート1, 接続方式	M12x1, EN 61076-2-101準拠のAコード	
電気ポート1, 芯数	2	
電気ポート 1, 取付方法	ﾈｼﾞ 式ﾛｯｸ	
操作方法	電動	
規格準拠	IEC 61010-1, ISO 20401	
信号ステータス表示	発光ﾀﾞｲｵｰﾄﾞ	
取付位置	任意	
取付方法	ローレットナット付	

電気データ - ソレノイドコイル幅18 mm、アーマチュアチューブ8 mm、電気接続シングルプラグM12、EN 61076-2-101まで。

コイル特性値	24 V DC: 2.8 W	24VDC:NS1,2:HS3.3
許容電圧変動	±10%	
ソレノイドコイルごとの定格投入電流	–	138mA～70ms
電流低減時の定格電流	–	50mA, 70ms後
スイッチオン時間	100%	
最大スイッチング周波数	–	
絶縁クラス	H	
エナメル線の絶縁等級	H	
許容ケーブル長さ	–	30 m
保護等級	IP65	

材料 - ソレノイドコイル幅18 mmアーマチュアチューブ用8 mm、電気接続シングルプラグM12付き、EN 61076-2-101によると

材質 ハウジング	PA, 鋼
ソレノイドコイル材質	銅, 鋼, 熱可塑性の
巻き上げ材質	銅
マテリアルに関する注意事項	RoHS対応
LABS 認証	VDMA24364-B1/B2-L

データシート

動作および環境条件 - ソレノイドコイル幅18 mm、アーマチュアチューブ8 mm、電気接続シングルプラグM12付き、EN 61076-2-101に準拠。

コイル特性値	24 V DC: 2.8 W	24VDC:NS1,2:HS3.3
周囲温度	-20 ... 60°C	
流体温度	-20 ... 60°C	
周囲および流体温度の制限	-20 ～50°C, ブロックマウント用	–
耐食性クラス KBK[1)]	2 - 適度な耐食性	
CEマーク(適合性宣言を参照)[2)]	–	EU-EMC指令準拠 EU RoHS (特定有害物質使用制限) 指令準拠
認証	c UL us - 認定 (OL)	
証明書発行機関	UL MH18122	
衝突エネルギー値	IK06	

1) 詳細情報：www.festo.com/x/topic/kbk参照

2) EG適合宣言の適用範囲はwww.festo.com/catalogue/... d -> Support/Downloads参照
住宅地, 事業地域, 商業地, 小規模事業所などで使用が制限される場合, 放射される電波障害を低減するために追加措置を必要となる場合がある。

一般技術データ - ソレノイドコイル幅18 mm、アーマチュアチューブ8 mm、電気接続M12付き、DESINA準拠の割り当て



電気ポート 1, 接続種類	ﾌﾟﾗｸﾞ
電気ポート1, 接続方式	M12x1, EN 61076-2-101準拠のAコード
電気ポート1, 芯数	4
電気ポート 1, 取付方法	ﾈｼﾞ式ﾛｯｸ
操作方法	電動
規格準拠	DESINA, IEC 61010-1
信号ステータス表示	発光ﾀﾞｲｵｰﾄﾞ
取付位置	任意
取付方法	ローレットナット付

電気データ - ソレノイドコイル幅18 mm、アーマチュアチューブ8 mm、電気接続M12付き、DESINAに準拠した割り当て

コイル特性値	24 V DC: 2.8 W	24VDC:NS1,2:HS3.3
許容電圧変動	±10%	
ソレノイドコイルごとの定格投入電流	–	138mA～70ms
電流低減時の定格電流	–	50mA, 70ms後
スイッチオン時間	100%	
絶縁クラス	H	
エナメル線の絶縁等級	H	
保護等級	IP65	

材料 - ソレノイドコイル幅18 mm、アーマチュアチューブ8 mm、電気接続M12付き、DESINAに準拠した割り当て

材質 ハウジング	PA, 鋼
ソレノイドコイル材質	銅, 鋼, 熱可塑性の
巻き上げ材質	銅
マテリアルに関する注意事項	RoHS対応
LABS 認証	VDMA24364-B1/B2-L

データシート

運転･環境条件 - ソレノイドコイル幅18 mm､アーマチュアチューブ8 mm､電気接続M12付き､DESINAに準拠。

コイル特性値	24 V DC: 2.8 W	24VDC:NS1,2:HS3.3
周囲温度	-20 ... 60°C	
流体温度	-20 ... 60°C	
周囲および流体温度の制限	-20 ～50°C, ブロックマウント用	–
耐食性クラス KBK[1)]	2 - 適度な耐食性	
認証	c UL us - 認定 (OL)	
証明書発行機関	UL MH18122	
衝突エネルギー値	IK06	

1) 詳細情報：www.festo.com/x/topic/kbk参照

一般技術データ - ソレノイドコイル幅18 mm､アーマチュアチューブ8 mm､電気接続M8､3極用



電気ポート 1, 接続種類	ﾌﾟﾗｸﾞ
電気ポート1, 接続方式	M8x1, EN 61076-2-104準拠のAコード
電気ポート1, 芯数	3
電気ポート 1, 取付方法	ﾈｼﾞ 式ﾛｯｸ
操作方法	電動
規格準拠	IEC 61010-1, ISO 20401
信号ステータス表示	発光ﾀﾞｲｵｰﾄﾞ
取付位置	任意
取付方法	ローレットナット付

電気データ - ソレノイドコイル幅18 mm､アーマチュアチューブ8 mm､電気接続M8､3極用

コイル特性値	24 V DC: 2.8 W	24VDC:NS1,2:HS3.3
許容電圧変動	±10%	
ソレノイドコイルごとの定格投入電流	–	138mA～70ms
電流低減時の定格電流	–	50mA, 70ms後
スイッチオン時間	100%	
絶縁クラス	H	
エナメル線の絶縁等級	H	
保護等級	IP65	

材料 - ソレノイドコイル幅18 mm､アーマチュアチューブ8 mm用､電気接続M8付き､3極

材質 ハウジング	PA, 鋼
ソレノイドコイル材質	銅, 鋼, 熱可塑性の
巻き上げ材質	銅
マテリアルに関する注意事項	RoHS対応
LABS 認証	VDMA24364-B1/B2-L

データシート

動作および環境条件 - ソレノイドコイル幅 18 mm、アーマチュアチューブ 8 mm、電気接続 M8、3極用		
コイル特性値	24 V DC: 2.8 W	24VDC:NS1,2:HS3.3
周囲温度	-20 ... 60°C	
流体温度	-20 ... 60°C	
周囲および流体温度の制限	-20 ～50°C, ブロックマウント用	–
耐食性クラス KBK	2 - 適度な耐食性	
認証	c UL us - 認定 (OL)	
証明書発行機関	UL MH18122	
衝突エネルギー値	IK06	

寸法

寸法 – ソレノイドコイル幅18 mmアーマチュアチューブ8 mm、電気接続付き 配線図フォームC、EN 17530-1-803による

CADデータのダウンロード www.festo.com

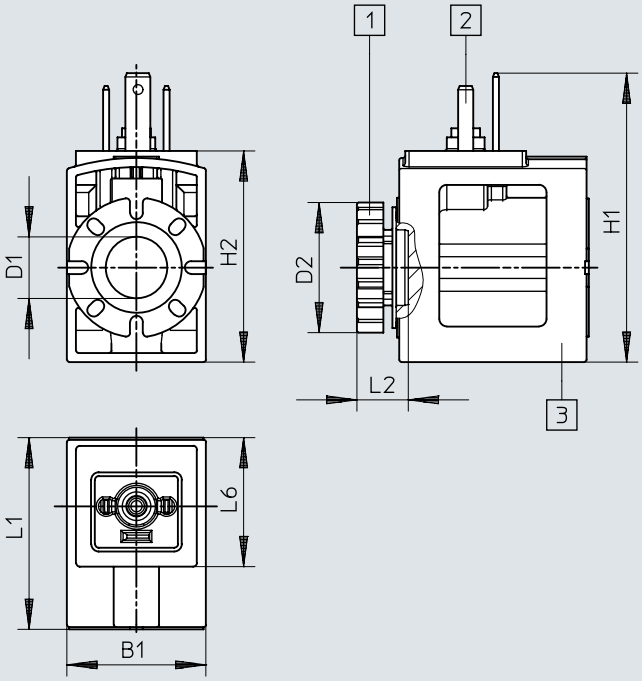

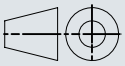

[1] ローレットナット(ソレノイドコイル用シールセット)
[2] EN 175301-803デザイン Cによるコネクタ画像
[3] ソレノイドコイル(アーマチュアチューブ上で45°ステップで位置変更可能、どの方向にも取り付け可能)

	B1	D1 ø	D2 ø	H1	H2	L1	L2	L6
VACS-C-C1-...	18,4	8,2	17,2	38,3	28	25,4	6,8	17,4

寸法

寸法 – ソレノイドコイル幅18 mm、アーマチュアチューブ8 mm、電気接続付き 業界標準に従った配線図フォームC

CADデータのダウンロード www.festo.com

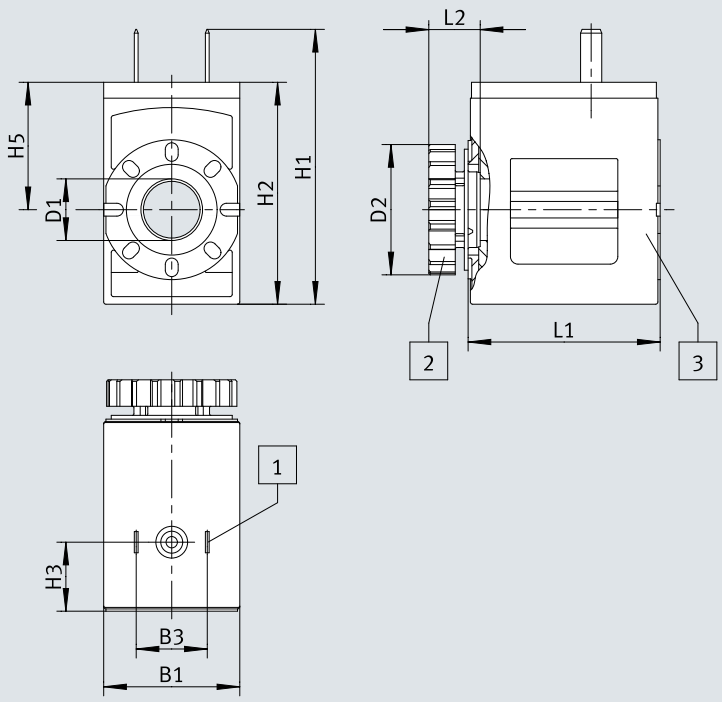

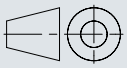

[1] ローレットナット(ソレノイドコイル用シールセット)
[2] EN 175301-803デザイン Cによるコネクタ画像
[3] ソレノイドコイル(アーマチュアチューブ上で45°ステップで位置変更可能、どの方向にも取り付け可能)

	B1	B3	D1 ø	D2 ø	H1	H2	H3	H5	L1	L2
VACS-C-E1-1	18	9,4	8,2	17,2	36,4	29,4	9,1	16,9	25,4	6,8

寸法

寸法 – ソレノイドコイル幅18 mm、アーマチュアチューブ8 mm用、電気接続はシングルプラグM8、4ピン。

CADデータのダウンロード www.festo.com

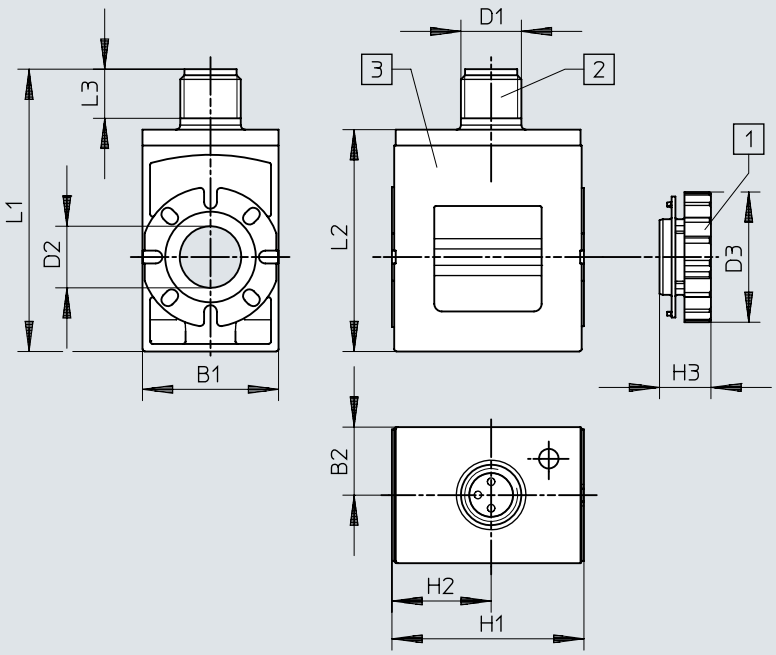

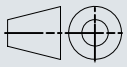

[1] ローレットナット
[2] M8x1プラグ, Aコード、EN 61076-2-104
[3] ソレノイドコイル(アーマチュアチューブ上で45°ステップで位置変更可能、どの方向にも取り付け可能)

	B1	B2	D1	D2 ø	D3 ø	H1	H2	H3	L1	L2
VACS-C-R1-...	18	9	M8	8,2	17,2	25,4	13,1	6,8	37,4	29,4

寸法

寸法 – ソレノイドコイル幅18 mmアーマチュアチューブ8 mm、電気接続 シングルプラグM12、EN 61076-2-101まで。

CADデータのダウンロード www.festo.com

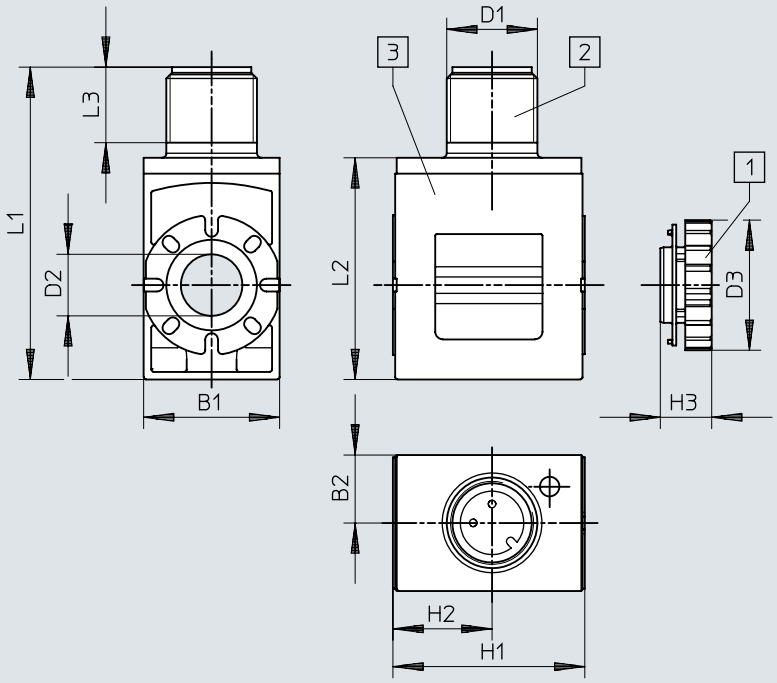

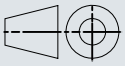

[1] ローレットナット
[2] M12x1プラグ, Aコード、EN 61076-2-101
[3] ソレノイドコイル(アーマチュアチューブ上で45°ステップで位置変更可能、どの方向にも取り付け可能)

	B1	B2	D1	D2 ø	D3 ø	H1	H2	H3	L1	L2	L3
VACS-C-R3-...	18	9	M12	8,2	17,2	25,4	13,1	6,8	41,4	29,4	10

寸法

寸法 – ソレノイドコイル幅18 mm、アーマチュアチューブ8 mm、電気接続 M12付き、DESINAに準拠。

CADデータのダウンロード www.festo.com

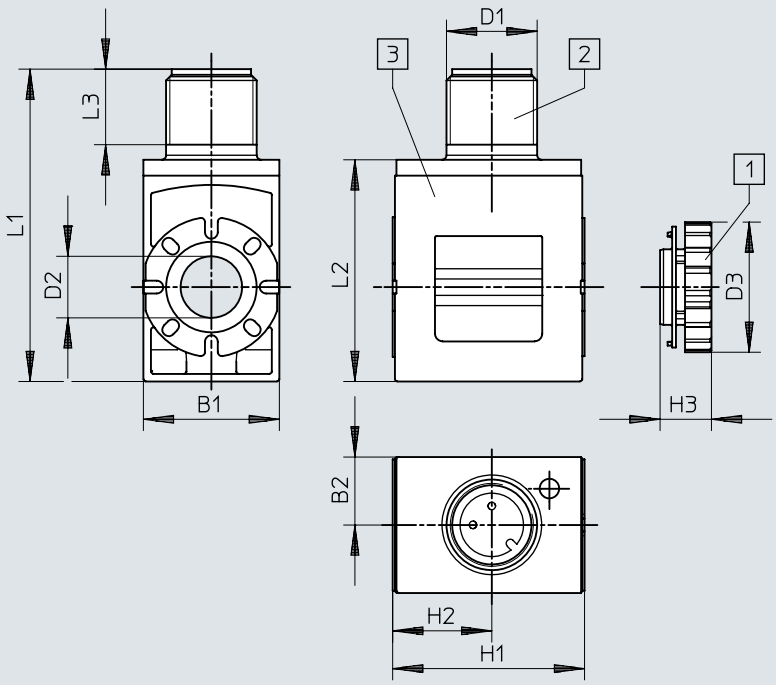

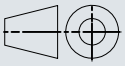

[1] ローレットナット
[2] M12x1プラグ, Aコード、EN 61076-2-101
[3] ソレノイドコイル(アーマチュアチューブ上で45°ステップで位置変更可能、どの方向にも取り付け可能)

	B1	B2	D1	D2 ø	D3 ø	H1	H2	H3	L1	L2	L3
VACS-C-R4-...	18	9	M12	8,2	17,2	25,4	13,1	6,8	41,4	29,4	10

寸法

寸法 – ソレノイドコイル幅18 mm、アーマチュアチューブ8 mm、電気接続 M8付き、3極

CADデータのダウンロード www.festo.com

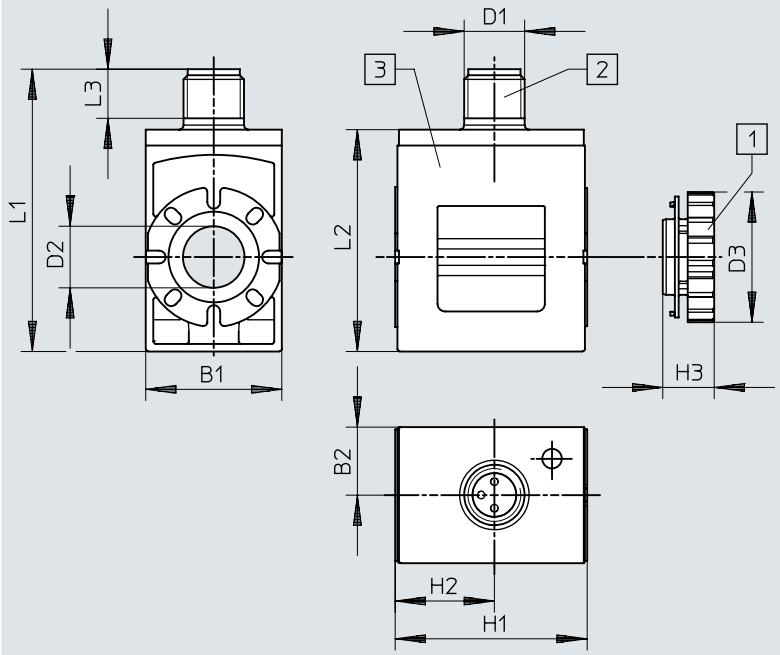

[1] ローレットナット
[2] M8x1プラグ, Aコード、EN 61076-2-104
[3] ソレノイドコイル(アーマチュアチューブ上で45°ステップで位置変更可能、どの方向にも取り付け可能)

	B1	B2	D1	D2 ø	D3 ø	H1	H2	H3	L1	L2	L3
VACS-C-R8-...	18	9	M8	8,2	17,2	25,4	13,1	6,8	37,4	29,4	6,5

発注データ

ソレノイドコイル幅18 mmアーマチュアチューブ8 mm、電気接続付き 配線図フォームC、EN 17530-1-803による

電気ポート 1, 接続種類	電気ポート1, 接続方式	定格作動電圧	製品質量	製品番号	タイプ
ﾌﾟﾗｸﾞ	ピン配置 C形 EN 175301-803準拠	DC 24 V	35.2 g	**8025330**	**VACS-C-C1-1**
		24V AC, 50/60Hz	35.8 g	**8025335**	**VACS-C-C1-1A**
		AC230VおよびAC240V, 50/60Hz	34.6 g	**8025338**	**VACS-C-C1-3W**
		DC12V	36.1 g	**8025331**	**VACS-C-C1-5**
		48V DC	37.1 g	**8025336**	**VACS-C-C1-7**
		48V AC, 50/60Hz	35.6 g	**8025337**	**VACS-C-C1-7A**
		AC120V, 60HzおよびAC110V, 50/60 Hz	34.8 g	**8025334**	**VACS-C-C1-16B**

ソレノイドコイル幅18 mm、アーマチュアチューブ8 mm、電気接続付き 業界標準に従った配線図フォームC

電気ポート 1, 接続種類	電気ポート1, 接続方式	定格作動電圧	製品質量	製品番号	タイプ
ﾌﾟﾗｸﾞ	ピン配置 C形、工業規格準拠 9.4 mm	DC 24 V	32 g	**8153948**	**VACS-C-E1-1**

ソレノイドコイル幅18 mm、アーマチュアチューブ8 mm用、電気接続はシングルプラグM8、4ピン。

電気ポート 1, 接続種類	電気ポート1, 接続方式	コイル特性値	製品質量	製品番号	タイプ
ﾌﾟﾗｸﾞ	M8x1, EN 61076-2-104準拠のAコード	24 V DC: 2.8 W	32.5 g	**8135906**	**VACS-C-R1-1L**
		24VDC:NS1,2:HS3.3		**8135910**	**VACS-C-R1-1RAL**

ソレノイドコイル幅18 mmアーマチュアチューブ8 mm、電気接続シングルプラグM12、EN 61076-2-101まで。

電気ポート 1, 接続種類	電気ポート1, 接続方式	コイル特性値	製品質量	製品番号	タイプ
ﾌﾟﾗｸﾞ	M12x1, EN 61076-2-101準拠のAコード	24 V DC: 2.8 W	33 g	**8135907**	**VACS-C-R3-1L**
		24VDC:NS1,2:HS3.3		**8194567**	**VACS-C-R3-1RAL**

ソレノイドコイル幅18 mm、アーマチュアチューブ8 mm、電気接続M12付き、DESINAに準拠。

電気ポート 1, 接続種類	電気ポート1, 接続方式	コイル特性値	製品質量	製品番号	タイプ
ﾌﾟﾗｸﾞ	M12x1, EN 61076-2-101準拠のAコード	24 V DC: 2.8 W	33 g	**8135908**	**VACS-C-R4-1L**
		24VDC:NS1,2:HS3.3		**8135911**	**VACS-C-R4-1RAL**

ソレノイドコイル幅18 mm、アーマチュアチューブ8 mm、電気接続M8付き、3極

電気ポート 1, 接続種類	電気ポート1, 接続方式	コイル特性値	製品質量	製品番号	タイプ
ﾌﾟﾗｸﾞ	M8x1, EN 61076-2-104準拠のAコード	24 V DC: 2.8 W	32.5 g	**8135905**	**VACS-C-R8-1L**
		24VDC:NS1,2:HS3.3		**8135909**	**VACS-C-R8-1RAL**

アクセサリ

電気接続付きソレノイドコイル用シールセット 配線図フォームC、保護等級IP67を達成するために



製品質量	製品番号	タイプ
6 g	**2643771**	**VAMC-B10-C-B-S8**